株式会社 石井製作所

※本カタログは
消費税込での
表記となります。

RK 砕土機 シリーズ
ロータリークラッシャー

網目が多彩だから 園 芸 水稲用

ロータリー方式だから 低音・低振動で高能率

培土作りに最適です

毎時能力 4t

RKM-83

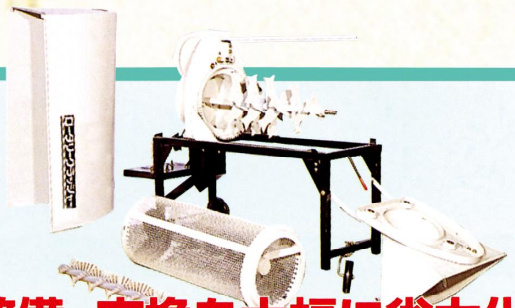

整備・交換を大幅に省力化

ノブボルト一本を取り外すだけで簡単に分解できますので整備点検が短時間で行えます。8mm網の他に6・7・10・12mm網も用意致しております。

※消費税込での表記となります

■仕様			
型　　式	RKM−83	RKM−83M	RKM−83MA
本体価格	¥181,500	¥220,000	¥234,300
オプション網(別売)	6.7.10.12(mm)		
重　　量(kg)	49.5	65.5	66.5
爪軸回転数	975rpm／分		
網回転数	50RPM／分		
所要馬力	0.75kw以上	三相200V 0.75kw モーター付	単相100V 0.75kw モーター付

大規模農家へ業務用プロ仕様

RKL-3708MD

毎時能力 7t

前傾ホッパーで網・爪の交換はラクラク

仕様	型式	RKL−3708D	RKL−3710D	RKL−3708MD	RKL−3710MD
	本体価格	¥630,300		¥707,300	
	網目(mm)	8	10	8	10
	重量(kg)	125		155	
	爪軸回転数	890rpm／分			
	網回転数	47rpm／分			
	最大能力	7t／h			
	所用馬力	3.7kw以上		三相200V 3.7kwモーター付	

RKG-550A

毎時能力 10t

本体を分解しなくても簡単に、爪・網の交換が行えます。

※ツメは白ですが、わかりやすいように黒で着色してあります。

仕様	型式	RKG−550A	爪軸回転数	620rpm／分
	本体価格	¥2,791,800	網回転数	23rpm／分
	網目(mm)	標準8(その他ご相談に応じます)	最大能力	10t／h
	重量(kg)	300	所用馬力	三相200V 5.5kwモーター付

※消費税込での表記となります

RKM-83

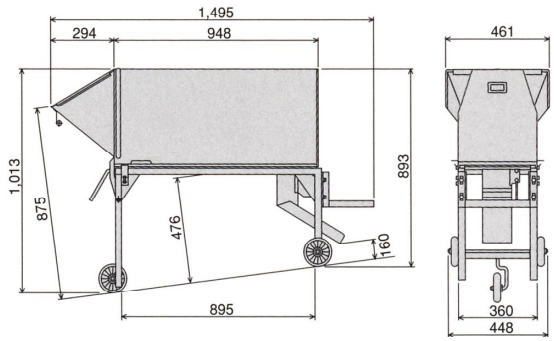

RKL-37

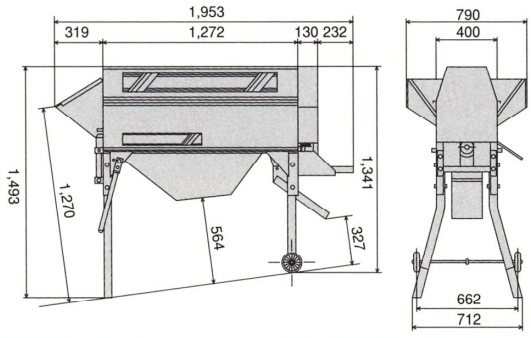

RKG-550A

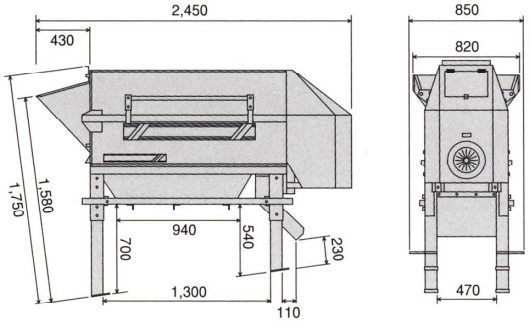

株式会社 石井製作所
山形県酒田市京田４丁目１番地の１３
TEL（0234）28-8239
FAX（0234）28-8256

カタログ記載の仕様・デザインは、予告なく変更する場合がありますのでご了承ください。

令和4年10月作成