2003年

石井 床土入機 整列播種機

純正部品表

AF-T33
AP-G23
AP-G23T
AP-G43
AP-G43F
AP-G45
AP-G45FU
AP-G2TA
AP-G2T
アタッチメント関係

AF-T42
AP-G23F
AP-G35
AP-G35F
AP-G35T
AP-G45U
AP-G36T
AP-G3TA
AP-G3T

株式会社 石井製作所

平成15年3月作成

目　次

1. 搬送レール関係 (AF-T33, AF-T42) ……1
2. 均平装置関係 (AF-T33, AF-T42) ……5
3. 搬送レール関係 (AP-G23, AP-G23F) ……11
4. 搬送レール関係 (AP-G23T) ……15
5. 搬送レール関係 (AP-G35, AP-G43, AP-G35F, AP-G43F) ……21
6. 搬送レール関係 (AP-G35T) ……27
7. 搬送レール関係 (AP-G45, AP-G45U, AP-G45FU) ……33
8. 搬送レール関係 (AP-G36T) ……39
9. 搬送レール関係 (AP-G2TA, AP-G2T) ……45
10. 搬送レール関係1 (AP-G3TA, AP-G3T) ……51
11. 搬送レール関係2 (AP-G3TA, AP-G3T) ……55
12. 床土装置関係 (AP-G23T) ……59
13. 床土装置関係 (AP-G35T) ……63
14. 床土装置関係 (AP-G36T) ……69
15. 床土装置関係 (AP-G2TA, AP-G2T) ……73
16. 床土装置関係 (AP-G3TA, AP-G3T) ……77
17. 均平装置関係 (AP-G23T, AP-G35T) ……81
18. 均平装置関係 (AP-G36T) ……83
19. 均平装置関係 (AP-G2TA, AP-G2T, AP-G3TA, AP-G3T) ……85
20. 播種装置関係 (AP-G23, G23F, G23T, G35, G35F, G35T, G43, G43F) ……87
21. 播種装置関係 (AP-G45, AP-G45U, AP-G45FU, AP-G36T) ……91
22. 播種装置関係 (AP-G2TA, AP-G2T, AP-G3TA, AP-G3T) ……97
23. 排籾装置関係 (AP-G45U, AP-G45FU, AP-G36T) ……101
24. 排籾装置関係 (AP-G2TA, AP-G3TA) ……103
25. 覆土灌水装置関係 (AP-G23, AP-G23F, AP-G23T) ……105
26. 覆土灌水装置関係 (AP-G35, AP-G35F, AP-G35T, AP-G43, AP-G43F) ……111
27. 覆土灌水装置関係 (AP-G45, AP-G45U, AP-G45FU, AP-G36T) ……117
28. 覆土灌水装置関係 (AP-G2TA, AP-G2T) ……123
29. 覆土灌水装置関係 (AP-G3TA, AP-G3T) ……127
30. マーク関係 (AP-G23, G23F, G23T, G35, G35F, G35T, G43, G43F) ……133
31. マーク関係 (AP-G45, AP-G45U, AP-G45FU, AP-G36T) ……137
32. マーク関係 (AP-G2TA, AP-G2T, AP-G3TA, AP-G3T) ……139
33. 床土装置関係（アタッチメント）関係 (AP-G23F, AP-G35F, AP-G43F) ……141
34. 床土装置関係（アタッチメント）関係 (AP-G45FU) ……145
35. アタッチメント関係 (AP-G23, G23F, G23T, G35, G35F, G35T, G43, G43F) ……149
36. アタッチメント関係 (AP-G45, AP-G45U, AP-G45FU, AP-G36T) ……151

ご注文について

1．部品ご注文の際は必ず下記要領でお願いします。

	形　式	品　番	品　名	数　量
例	AP-G23	24143-1111-2	レールヒダリ	1

2．ご注文の部品は原則として、誤送以外の返品は認めません。

3．部品は必ず　　純正部品をご利用下さい。

4．需要期には注文が殺到しますので、早目に部品の準備をお願いします。

		SF-T33	SF-T42	SP-G23	SP-G23F	SP-G23T	SP-G35	SP-G35F	SP-G35T	SP-G43	SP-G43F	SP-G45	SP-G45U	SP-G45FU	SP-G36T	SP-G2TA	SP-G2T	SP-G3TA	SP-G3T
大きさ	全長mm	3025	←	2940	←	3510	3590	←	4170	3590	←	←	←	←	4170	4090	←	4840	←
	全幅mm	595	←	560	←	←	←	←	←	←	←	←	←	←	←	←	←	←	←
	全高mm	910	←	910	1083	←	910	1083	←	910	1083	1000	←	1200	←	1085	←	←	←
総重量kg		52	53	64	73	91	72	83	105	73	84	70	73	83	105	97	90	122	115
ホッパ容量	床土ℓ	65	←	–	50	←	–	65	←	–	65	–	–	65	←	50	←	65	←
	播種ℓ	–	–	30	←	←	←	←	←	←	←	←	←	←	←	←	←	←	←
	覆土ℓ	–	–	35	←	←	40	←	←	←	←	←	←	←	←	35	←	40	←
能力(毎時)		300枚(200枚)	170～500枚	200	←	←	300	←	←	400	←	300/400	←	←	300	200	←	300	←
播種量g		–	–	80～190 240	←	←	←	←	←	←	←	←	←	←	←	←	←	←	←
床土方式		コンベアベルト	←	–	コンベアベルト(ミニ)	←	–	コンベアベルト	←	–	コンベアベルト	–	–	コンベアベルト	←	コンベアベルト(ミニ)	←	コンベアベルト	←
灌水方式		–	–	1条散水1連	←	←	1条散水2連	←	←	←	←	←	←	←	←	1条散水1連	←	1条散水2連	←
播種方式		–	–	グランドロール	←	←	←	←	←	←	←	←	←	←	←	←	←	←	←
覆土方式		–	–	コンベアベルト(ミニ)	←	←	コンベアベルト	←	←	←	←	←	←	←	←	コンベアベルト(ミニ)	←	コンベアベルト	←
動力		AC100V 65W 1/65	AC100V 75W 1/35	AC100V 40W 1/65	←	←	AC100V 50W 1/45	←	AC100V 50W ☆1/45	AC100V 65W 1/36	←	AC100V 65W 1/36	←	←	AC100V 50W ☆1/45	AC100V 40W 1/65	←	AC100V 90W 1/50	←
		–	可変速モータ	–	–	–	–	–		–	–	–	–	–		–	–	–	–
標準装備	オートセンサ	–	–	○	○	○	○	○	○	○	○	○	○	○	○	○	○	○	○
	DP50	–	–	–	–	–	○	○	○	○	○	○	○	○	○	–	–	○	○
	キャスタ	–	–	○	○	○	○	○	○	○	○	○	○	○	○	○	○	○	○
	排籾装置	–	–	–	–	–	–	–	–	–	–	–	○	○	○	○	–	○	–

DP50：薬液ポンプ　☆銘柄指定

播種量調節の仕方

● 播種量を決めます。表によりスプロケットが決まります。

● テンションを緩めます。止メピンを外します。

● スプロケットを軸A、軸Bに掛けます。

● チェンを張りテンションを固定します。

● 下表は、標準装備の替スプロケットとアタッチメント（別途購入部品）の替スプロケットの組合わせによる播種量を表わします。（播種量は目安です）

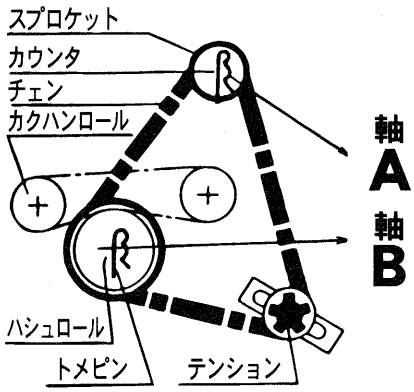

□ は標準装備替スプロケットを示す　15T　19T　12T　17T　24T

▒ はアタッチメント（別途購入）スプロケット　17T　26T　17T　20T　20T

軸A スプロケット		12	15	15	17	15	17	17	19	20	19	20	24	24	20	26	24
軸B スプロケット		26	26	24	24	19	19	17	17	17	15	15	17	15	12	15	12
播種量（催芽籾）	g	60	70	80	90	100	110	120	130	140	150	160	170	190	200	210	240
	c.c.	90	105	120	135	150	165	180	195	210	225	240	255	285	300	310	360
	合	0.50	0.58	0.67	0.75	0.83	0.92	1.00	1.08	1.17	1.25	1.33	1.42	1.58	1.67	1.73	200

1. 搬送レール関係 (AF-T33, AF-T42)

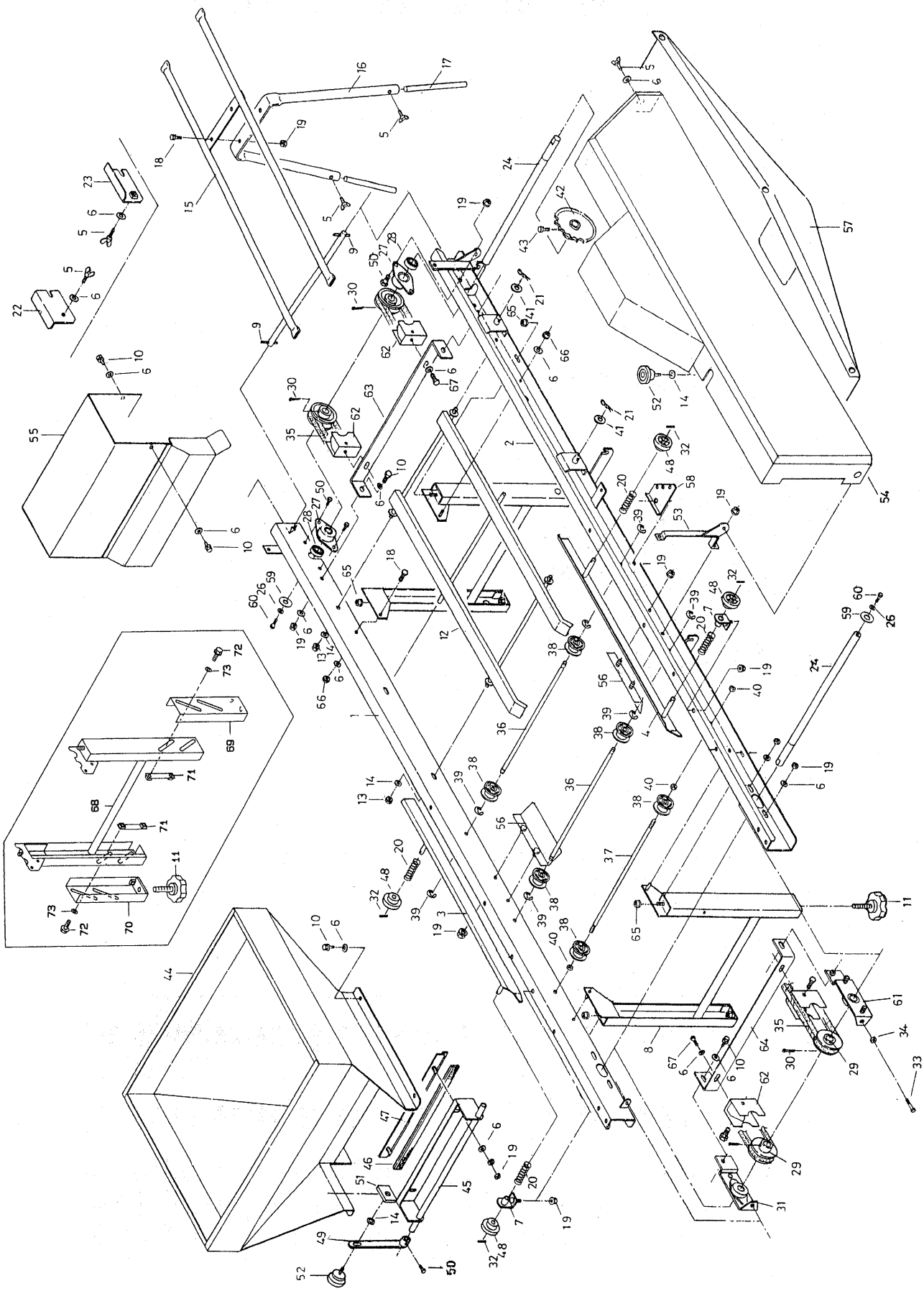

図番	品　番	品　名	数　量		備　考
			T33	T42	
1	24211-1111-1	レール ヒダリ	1		
2	24211-1112-1	レール ミギ	1		
3	24069-1113-3	ハコ ガイド 1ヒダリ	1		
4	24069-1116-3	ハコ ガイド 1ミギ	1		
5	01850-50612	チョウボルト	5		M6*12
6	04013-50060	丸座金	12		M6
7	24069-1141-2	ガイド 受ケ	2		
8	24145-1117-2	レール スタンド	2		SF-T33 10120号機迄
9	05411-10420	スプリング ピン	2		4.0Φ*20
10	01020-50612	SW ボルト	12		M6*12
11	24059-1124-2	アジャスト ノブ 45	4		
12	24233-1145-2	ベルトウケ	1		
13	02124-50080	サラ 座 ナット	4		M8
14	04013-50080	丸座金	6		M8
15	24060-1125-1	ホジョ レール	1		
16	24063-9172-1	ホジョ レール スタンド	1		
17	24068-1127-2	アジャスト ボウ	2		
18	01050-50616	ボルト	6		M6*16
19	02024-50060	サラ 座 ナット	18		M6
20	57302-5115-1	チョウセツバネ	4		
21	05515-50100	トメ ピン	4		R-10
22	24068-1151-2	レール ツナギ 1	1		
23	24068-1152-2	レール ツナギ 2	1		
24	24145-1214-1	搬送軸 4	2		
26	04017-00060	丸座金	2		W1/4(Φ7*Φ19*t1.6)
27	24030-1131-1	ベアリング ケース	2		
28	08141-06202	ボール ベアリング	2		6202DD
29	24051-1161-1	プーリ 61	4		
30	05511-50330	ワリピン	4		3.0Φ*30
31	24233-1255-2	アジャスタ 1	1		
32	05411-00316	スプリング ピン	4		3.0Φ*16
33	01052-50650	ボルト	2		M6*50
34	02013-50060	ナット	2		M6
35	07510-00130	V ベルト	2		A-130
36	24031-1128-1	ハンソウ ロール ジク 1	3		
37	24031-1129-1	ハンソウ ロール ジク 2	1		
38	24031-1131-2	ハンソウ ローラ	8		
39	04613-50060	E リング	6		E-6
40	02113-50080	ナット	4		M8
41	04013-50100	丸座金	4		10*22*1.6t
42	24031-1126-2	ハンソウ スプロケット	1		22T
43	01250-50612	ボルト (+)	1		M6*12
44	24069-2111-2	ホッパ	1		
45	24069-2114-1	トコツチブラシダイ	1		
46	24003-2123-4	ブラシ	1		
47	24068-2115-1	ブラシオサエ	1		
48	24069-1145-1	ガイド ツマミ	4		

1. 搬送レール関係 (AF-T33, AF-T42)

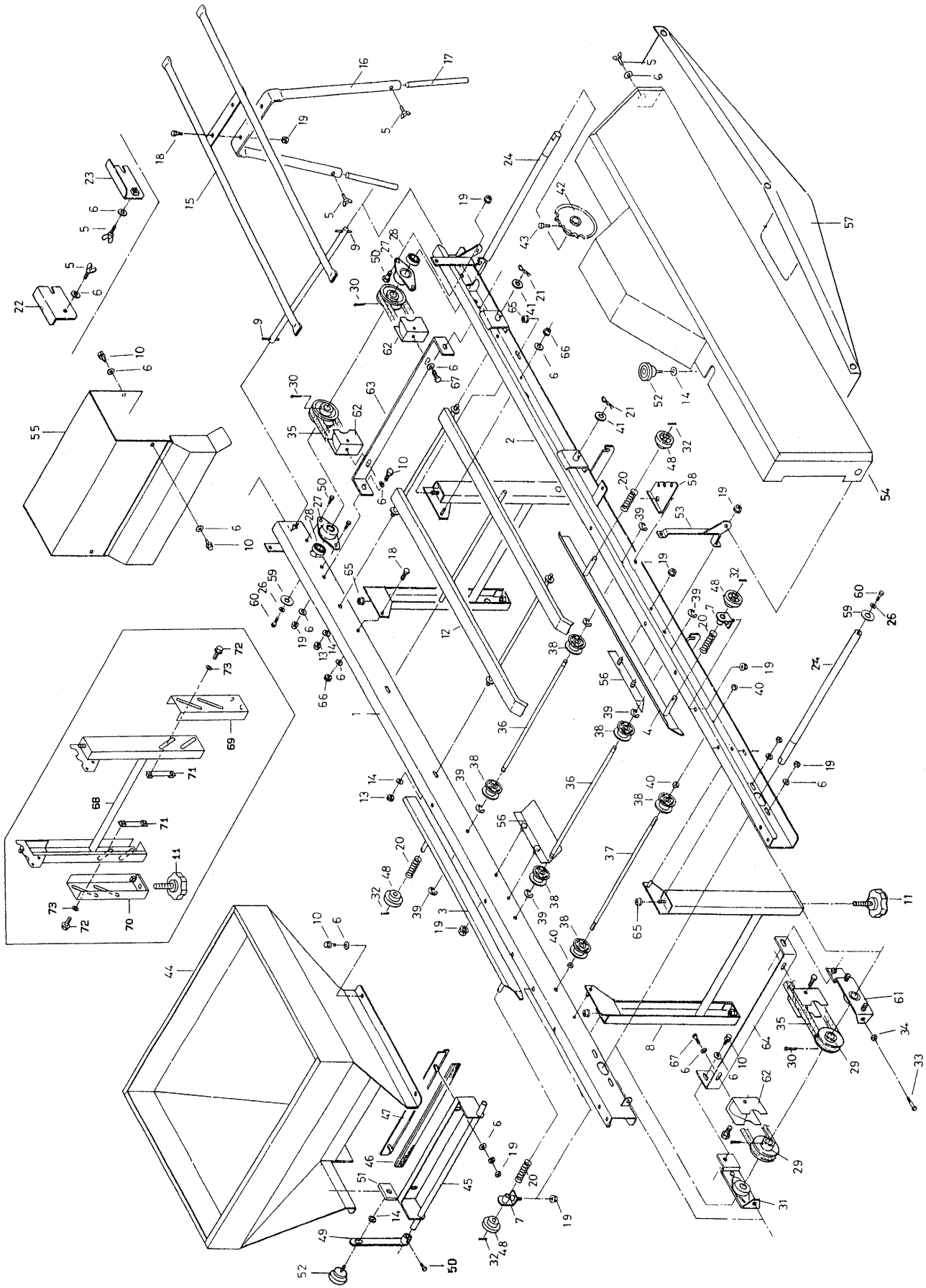

図番	品　番	品　名	数　量		備　考
			T33	T42	
49	24069-2116-1	ﾌﾞﾗｼﾚﾊﾞｰ	1		
50	01150-50612	ﾎﾞﾙﾄ	5		M6*12
51	24069-2117-2	止メ金具	1		
52	56545-6225-1	ﾉﾌﾞﾎﾞﾙﾄ（KT-B）	2		
53	24069-2223-1	ｸﾗｯﾁ ｶﾞｲﾄﾞ	1		
54	24069-7111-5	ｶﾊﾞｰ 1	1		
	24060-7112-1	ﾓｰﾀ ｶﾊﾞｰ	1	――	
55	24201-7112-1	ﾓｰﾀ ｶﾊﾞｰ	――	1	
56	24211-7113-1	ﾊｲﾄﾞ ｶﾊﾞｰ	2		
57	24060-7131-1	ﾊｲﾄﾞ 受ｹ	1		
58	24060-1171-1	ﾊﾞﾈｶｹ	1		
59	24020-1159-1	ｽﾗｽﾄ ｼﾑ	2		
60	01020-50612	SW ﾎﾞﾙﾄ	2		M6*12
61	24233-1256-2	ｱｼﾞｬｽﾀ 2	1		
62	24145-1281-1	搬送 ﾌﾟｰﾘ ｽｸﾚｰﾊﾟ	4		
63	24145-1283-1	ｽｸﾚｰﾊﾟ 止メ ｲﾀ	1		
64	24233-1284-2	ｽｸﾚｰﾊﾟ 止メ ｲﾀ 2	1		
65	02124-50080	ｻﾗ 座 ﾅｯﾄ	4		M8
66	02505-50060	ﾀﾌﾛｯｸ ﾅｯﾄ	4		M6
67	01022-50625	SW ﾎﾞﾙﾄ	4		M6*25
68	24711-1131-1	ﾚｰﾙ ｽﾀﾝﾄﾞ ｳｴ	2		SF-T33 20001号機～
69	24711-1133-1	ﾚｰﾙ ｽﾀﾝﾄﾞ ｼﾀ 1	2		SF-T33 20002号機～
70	24711-1134-1	ﾚｰﾙ ｽﾀﾝﾄﾞ ｼﾀ 2	2		SF-T33 20003号機～
71	24711-1141-1	ｽﾀﾝﾄﾞ 止メ金具	4		SF-T33 20004号機～
72	01020-50816	SW ﾎﾞﾙﾄ	8		M 8*16　SF-T33 20001号機～
73	04013-50080	丸座金	8		M 8　SF-T33 20001号機～

2. 均平装置関係 (AF-T33, AF-T42)

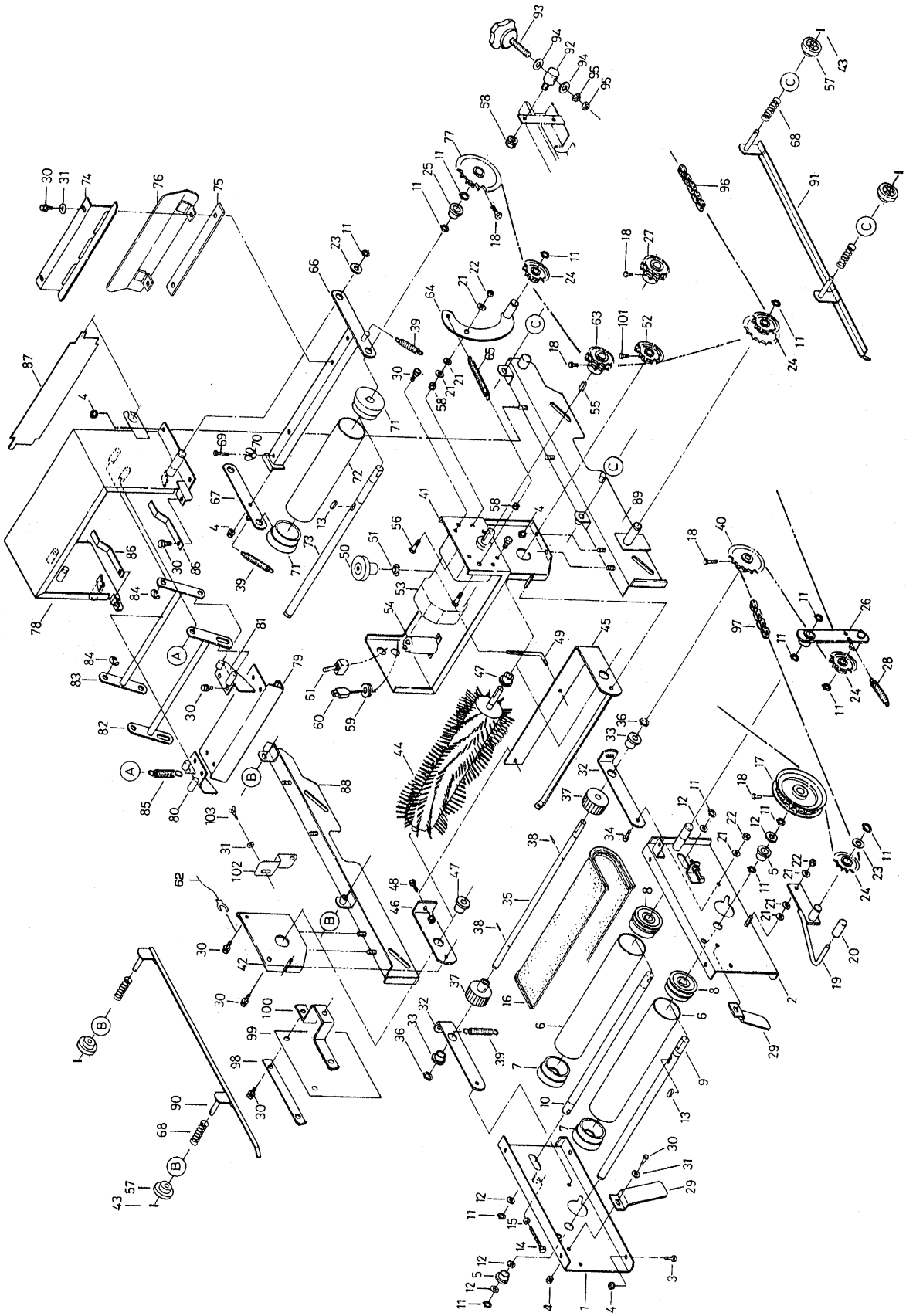

図番	品　番	品　名	数量 T33	数量 T42	備　考
1	24069-2211-6	ﾎｯﾊﾟ ﾀﾞｲ ﾋﾀﾞﾘ	1		
2	24069-2212-6	ﾎｯﾊﾟ ﾀﾞｲ ﾐｷﾞ	1		
3	01050-50616	ﾎﾞﾙﾄ	5		M 6*16
4	02024-50060	ｻﾗ 座 ﾅｯﾄ	14		M 6
5	24058-2223-1	ﾌﾞｯｼｭ	2		
6	24031-3115-2	ﾌｸﾄﾞ ﾛｰﾗ	2		
7	24031-3116-2	ﾌｸﾄﾞ ﾛｰﾗ ﾌﾗﾝｼﾞ1	2		
8	24031-3131-1	ﾌｸﾄﾞ ﾛｰﾗ ﾌﾗﾝｼﾞ2	2		
9	24068-2218-1	ｺﾝﾍﾞｱ ｼﾞｸ 1	1		
10	24058-3219-1	ｺﾝﾍﾞｱ ｼﾞｸ 2	1		
11	04612-10150	軸用止メ輪	14		S-15
12	53022-4483-1	ﾃﾝｼｮﾝ ﾌﾟｰﾘ ｻﾞｶﾞﾈ	8		
13	05712-00515	キー 両丸	2		5*5*15
14	01052-50650	ﾎﾞﾙﾄ	2		M 6*50
15	02013-50060	ﾅｯﾄ	2		M 6
16	24059-3229-2	ｺﾝﾍﾞｱ ﾍﾞﾙﾄ	1		
17	24068-2222-2	ﾘﾝｸﾞ ｽﾌﾟﾛｹｯﾄ 22	1		22T
18	01250-50612	ﾎﾞﾙﾄ (+)	6		M 6*12
19	24068-2224-2	ｸﾗｯﾁ ﾚﾊﾞｰ	1		
20	53424-4365-1	ﾚﾊﾞｰ ｷｬｯﾌﾟ	1		
21	04013-50080	丸座金	5		M8
22	02505-50080	ﾀﾌ ﾛｯｸ ﾅｯﾄ	3		M8
23	53042-3428-1	ﾁｪﾝｼﾞｸ ｻﾞｶﾞﾈ	1		
24	24030-2241-1	ﾃﾝｼｮﾝ ｽﾌﾟﾛｹｯﾄ 11T	3	4	11T
	24060-3228-1	ｱｲﾄﾞﾙ ｽﾌﾟﾛｹｯﾄ 12-22	1	——	12T,22T
25	56058-3214-1	ﾌﾞｯｼｭ	2		
26	24068-2226-5	ﾃﾝｼｮﾝ ｱｰﾑ	1		
27	24201-5115-1	ｸﾄﾞｳ ｽﾌﾟﾛｹﾄ 18 (18T)	1	——	電源周波数:50Hz地区用(300箱/時)
	24079-5115-1	ｸﾄﾞｳ ｽﾌﾟﾛｹﾄ 15 (15T)	1	1	SF-T33周波数:60Hz地区用(301箱/時) 90100号機迄
	24212-5115-1	ｸﾄﾞｳ ｽﾌﾟﾛｹﾄ 16 (16T)	——	1	SF-T42:270～500箱/時 00001号機～
	24067-5113-1	ｸﾄﾞｳ ｽﾌﾟﾛｹﾄ 2 (10T)	——	1	SF-T42:170～300箱/時
28	56324-3354-1	ﾃﾝｼｮﾝ ｽﾌﾟﾘﾝｸﾞ	1		
29	24068-2231-2	ﾄｺﾂﾁ ｶﾞｲﾄﾞ	2		
30	01020-50612	SW ﾎﾞﾙﾄ	14		M 6*12
31	04013-50060	丸座金	6		M 6
32	24069-3237-2	ｵｸﾘｼﾞｸ ｱｰﾑ 1	2		
33	53322-2746-1	ｱｰﾑ 2 ﾌﾞｯｼｭ	2		
34	01152-50820	ﾎﾞﾙﾄ	2		M 8*20
35	24069-3238-2	ｵｸﾘｼﾞｸ 1	1		
36	04612-10120	軸用止メ輪	2		S-12
37	24069-3239-1	ｵｸﾘ ﾛｰﾙ	2		
38	05511-50322	ﾜﾘﾋﾟﾝ	2		Φ3.0*22
39	24068-3241-1	ﾃﾝｼｮﾝ ﾊﾞﾈ 1	3		
40	24068-3242-1	ｽﾌﾟﾛｹｯﾄ 17	1		17T
41	24067-3112-2	ﾓｰﾀﾍﾞｰｽ 1	1	——	
	24079-3112-3	ﾓｰﾀﾍﾞｰｽ 1	——	1	
42	24069-3113-3	ﾓｰﾀﾍﾞｰｽ 2	1		

2. 均平装置関係 (AF-T33, AF-T42)

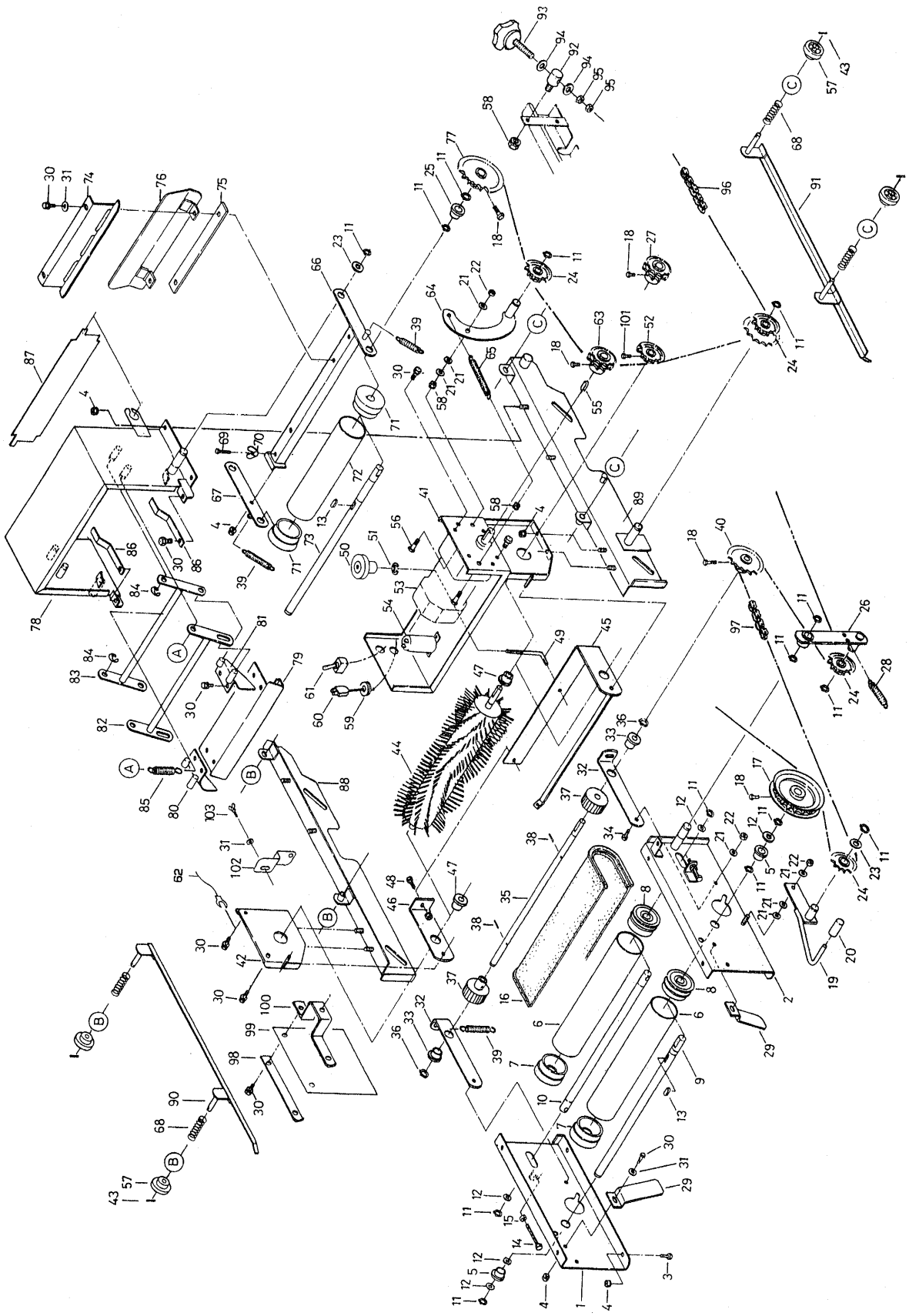

図番	品　番	品　名	数　量		備　考
			T33	T42	
43	05411-00316	ｽﾌﾟﾘﾝｸﾞ ﾋﾟﾝ	4		Φ3.0*16
44	24085-3331-1	ｶｲﾃﾝ ｴﾝﾄｳ ﾌﾞﾗｼ	1		
45	24069-3115-3	ﾌﾞﾗｼｱｰﾑ 1	1		
46	24069-3116-2	ﾌﾞﾗｼｱｰﾑ 2	1		
47	53322-2746-1	ｱｰﾑ 2 ﾌﾞｯｼｭ	2		
48	01120-50816	SW ﾎﾞﾙﾄ	1		M 8*16
49	24069-3117-1	ﾌﾞﾗｼ ﾁｮｳｾﾂ ﾈｼﾞ	1		
50	24031-2117-1	ﾂﾏﾐ	1		
51	04613-50120	E ﾘﾝｸﾞ	1		E-12
52	24069-3119-1	ﾌﾞﾗｼ ｽﾌﾟﾛｹｯﾄ 12	1		12T
53	24060-5201-1	ｺｶﾞﾀｷﾞｬﾓｰﾀｱｯｼ	1	――	65 W 1/65
	24201-5201-1	ｺｶﾞﾀｷﾞｬﾓｰﾀｱｯｼ	――	1	75 W 1/35可変速ﾓｰﾀ
54	24068-5213-1	ｺﾝﾃﾞﾝｻ	1	――	12μF
	24079-5213-1	ｺﾝﾃﾞﾝｻ	――	1	30μF
55	05713-00525	キー 片丸	1		5*5*25
56	01152-50830	ﾎﾞﾙﾄ	2		M 8*30
57	24069-1145-1	ｶﾞｲﾄﾞﾂﾏﾐ	4		
58	02023-50080	SW ﾅｯﾄ	4		M 8
59	24001-5118-1	ｺﾞﾑﾌﾞｼｭ（Φ15用穴付）	1	――	
60	24001-5116-1	ｺｰﾄﾞ	1	――	
	24079-5216-1	ﾃﾞﾝｹﾞﾝｺｰﾄﾞ	――	1	
61	24061-5119-1	ｽﾅｯﾌﾟ ｽｲｯﾁ（防水ｷｬｯﾌﾟ付）	1		
62	24062-5217-1	ｱｰｽｺｰﾄﾞ ｺﾝﾌﾟ	1		緑色
63	24067-5111-1	ｸﾄﾞｳｽﾌﾟﾛｹｯﾄ（12T）	1	――	能率200箱/時用12T,12T 50hz地区用
	24067-5113-1	ｸﾄﾞｳｽﾌﾟﾛｹｯﾄ 2（10T）	1	――	能率200箱/時用10T,10T 60hz地区用
64	24069-5112-3	ﾓｰﾀﾃﾝｼｮﾝｱｰﾑ	1		
65	57302-5118-2	ﾕﾙﾐﾄﾘ ｽﾌﾟﾘﾝｸﾞ	1		
66	24077-3261-1 ~~24069-3261-2~~	ﾁﾝｱﾂ ｱｰﾑ 1	1		
67	24077-3262-1 ~~24068-3262-2~~	ﾁﾝｱﾂ ｱｰﾑ 2	1		
68	57302-5115-1	ﾁｮｳｾﾂ ﾊﾞﾈ	4		
69	01052-50670	ﾎﾞﾙﾄ	2		M6*70
70	02800-50060	ﾁｮｳ ﾅｯﾄ	4		M6
71	24068-3266-1	ﾁﾝｱﾂ ﾛｰﾗ ﾌﾗﾝｼﾞ	2		
72	24061-3116-1	ﾁﾝｱﾂ ﾛｰﾗ	1		
73	24068-3267-1	ﾁﾝｱﾂ ﾛｰﾗ ｼﾞｸ	1		
74	24068-3268-3	ﾁﾝｱﾂ ｽｸﾚｰﾊﾟ	1		
75	24068-3269-3	ﾁﾝｱﾂ ｽｸﾚｰﾊﾟｻﾞ	1		
76	24069-3271-1	ﾁﾝｱﾂﾛｰﾙｵｵｲ	1		
77	24031-1126-2	ﾊﾝｿｳ ｽﾌﾟﾛｹｯﾄ	1		22T
78	24069-3217-5	ﾁﾝｱﾂ ﾊﾞﾝ ﾌﾚｰﾑ	1		
79	24068-3221-2	ﾁﾝｱﾂ ﾊﾞﾝ 1	1		
80	24068-3222-2	ﾁﾝｱﾂ ﾊﾞﾝ 2	1		
81	24068-3223-2	ﾁﾝｱﾂ ﾊﾞﾝ 3	1		
82	24077-3237-1 ~~24211-3261-1~~	ﾁﾝｱﾂ ﾊﾞﾝ ｱｰﾑ 1	1		
83	24077-3235-2 ~~24211-3262-1~~	ﾁﾝｱﾂ ﾊﾞﾝ ｱｰﾑ 2	1		
84	04613-50080	E ﾘﾝｸﾞ	2		E-8
85	24069-3234-2	ｸﾗﾝｸ ﾊﾞﾈ	1		

2. 均平装置関係 (AF-T33, AF-T42)

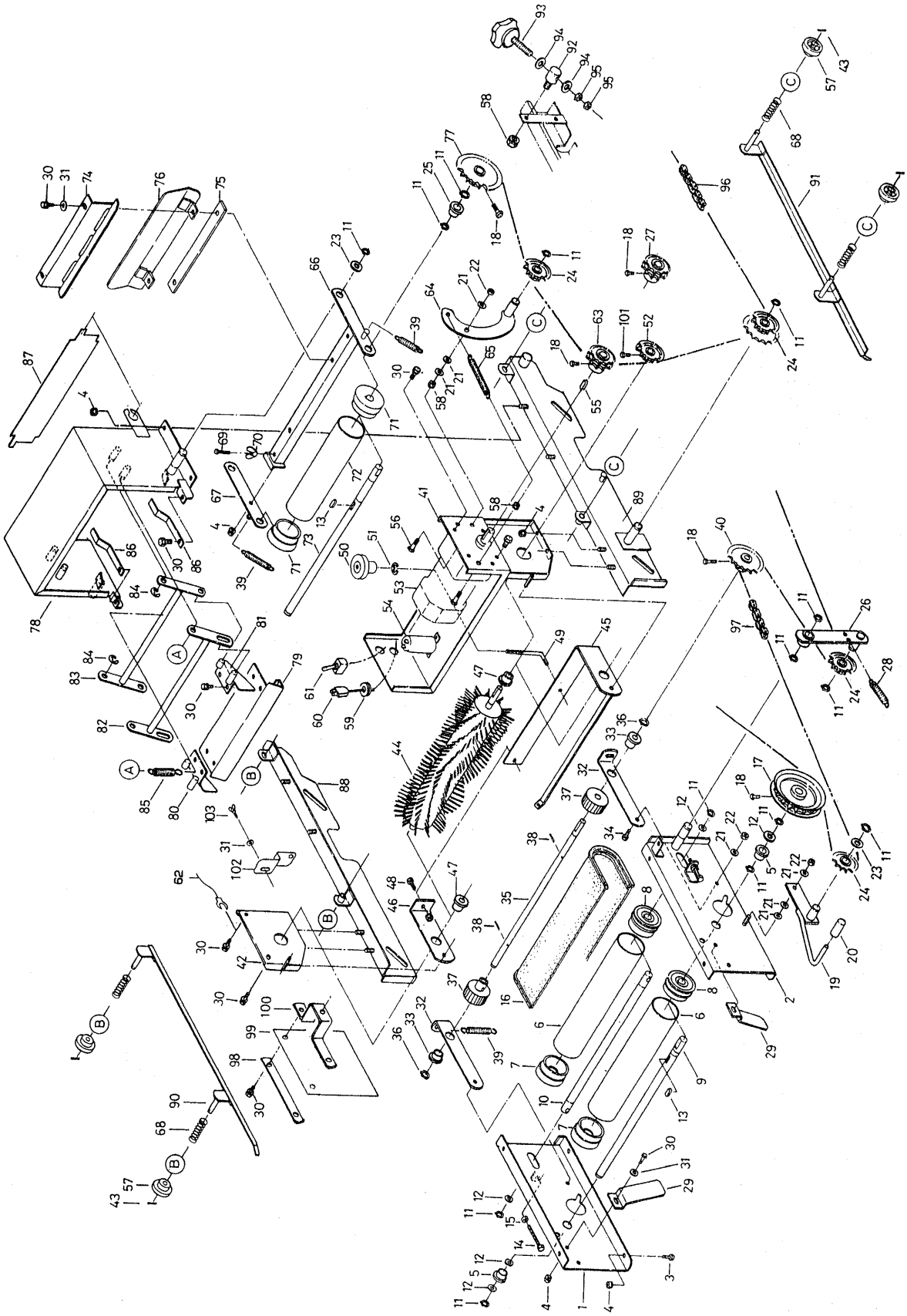

図番	品　番	ﾎﾞﾙﾄ	数　量		備　考
			T33	T42	
86	24068-3226-1	ﾁﾝｱﾂ ﾊﾞﾈ	2		
87	24069-3274-2	ｹﾞｰｼﾞ	1		
88	24211-3213-1	ﾁｱﾂ ﾚｰﾙ ﾋﾀﾞﾘ	1		
89	24211-3214-1	ﾁｱﾂ ﾚｰﾙ ﾐｷﾞ	1		
90	24069-1137-3	ﾊｺｶﾞｲﾄﾞ 2 ﾋﾀﾞﾘ	1		
91	24069-1138-3	ﾊｺｶﾞｲﾄﾞ 2 ﾐｷﾞ	1		
92	24068-3215-1	ｼﾃﾝﾋﾟﾝ	2		
93	24069-3218-1	ﾉﾌﾞ ﾎﾞﾙﾄ 113	2		
94	04013-50100	丸座金	4		M10
95	02113-50100	ﾅｯﾄ	4		M10
	24060-7311-1	ﾁｪﾝ 1 (ｴﾝﾄﾞﾚｽ)	1	——	116 ﾘﾝｸ
96	24069-7311-1	ﾁｪﾝ 1 (ｴﾝﾄﾞﾚｽ)	——	1	114 ﾘﾝｸ
97	24069-7312-1	ﾁｪﾝ 2 (ｴﾝﾄﾞﾚｽ)	1		110 ﾘﾝｸ
98	24060-7123-1	ｵｻｴ ｶﾅｸﾞ	1		
99	24060-7121-1	ﾋｻﾝ ﾎﾞｳｼ ｶﾊﾞｰ	1		
100	24060-7122-1	ｶﾊﾞｰﾄﾒｶﾅｸﾞ	1		
101	03456-00610	六角穴付止メネジ（ｸﾎﾞﾐ先）	1		M6*10
102	24069-3121-1	ﾌﾞﾗｼ ｱｰﾑ ﾄﾒ	1		
103	01850-50612	ﾁｮｳ ﾎﾞﾙﾄ	1		M6*12

3. 搬送レール関係 (AP-G23, AP-G23F)

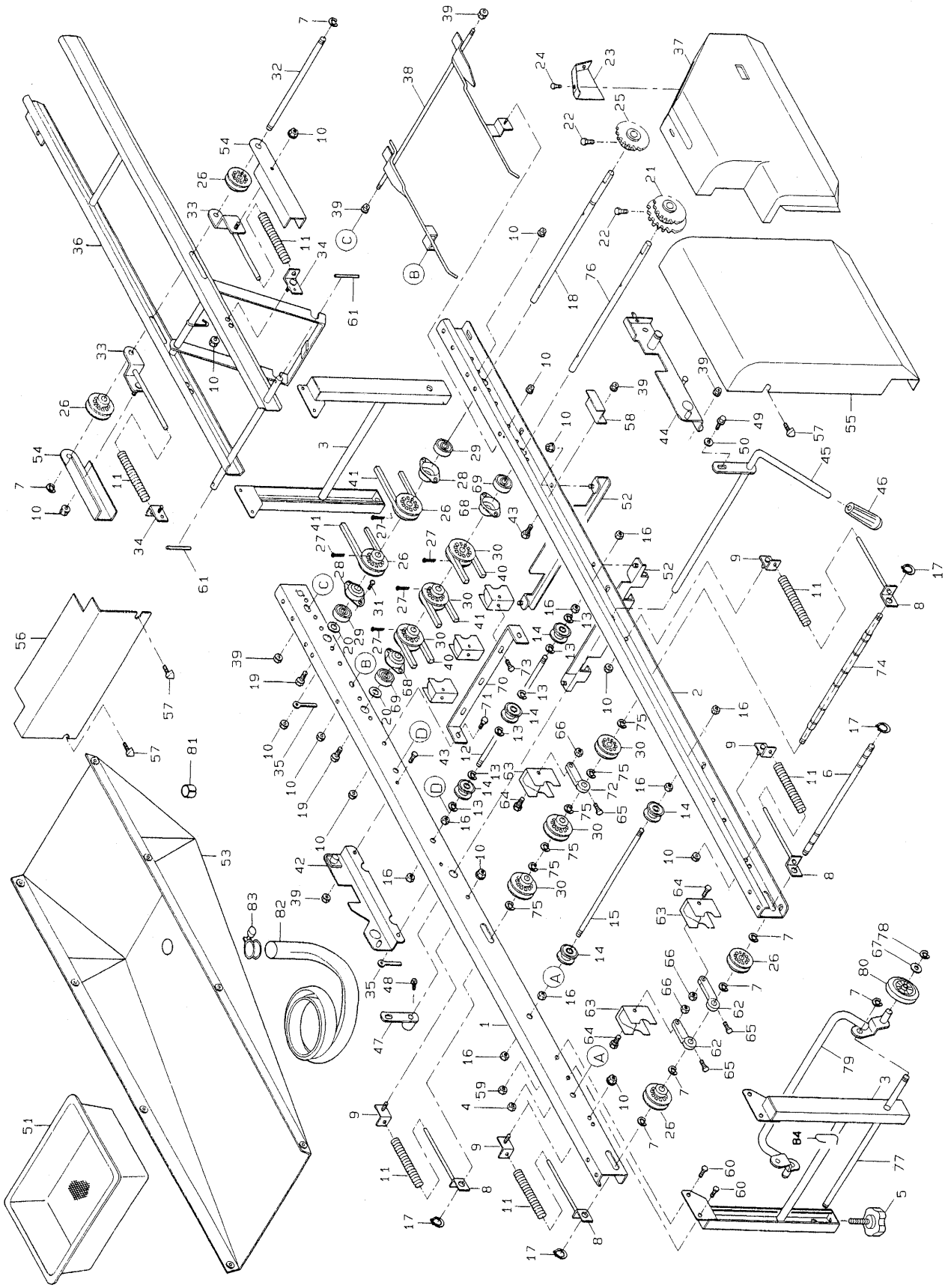

図番	品番	品名	数量 G23	数量 G23F	備考
1	24143-1111-3	ﾚｰﾙ ﾋﾀﾞﾘ	1		
2	24143-1112-3	ﾚｰﾙ ﾐｷﾞ	1		
3	24145-1117-2	ﾚｰﾙ ｽﾀﾝﾄﾞ	2		
4	02024-50060	ｻﾗｻﾞﾅｯﾄ	4		Ｍ６
5	24059-1124-2	ｱｼﾞｬｽﾄ ﾉﾌﾞ 45	4		
6	24145-1211-2	ﾊﾝｿｳ ｼﾞｸ 1	1		
7	04613-50100	E ﾘﾝｸﾞ	8		Ｅ－１０
8	24145-1171-3	ﾃﾝｼｮﾝ ﾌﾟﾚｰﾄ 1	4		
9	24020-1172-1	ﾃﾝｼｮﾝ ﾌﾟﾚｰﾄ 2	4		
10	02024-50060	ｻﾗｻﾞ ﾅｯﾄ	２４		Ｍ６
11	24020-1176-2	ﾃﾝｼｮﾝ ﾊﾞﾈ	6		
12	24145-1141-1	ﾊﾝｿｳ ﾛｰﾙ ｼﾞｸ 3	2		
13	04613-50060	E ﾘﾝｸﾞ	１２		Ｅ－６
14	24031-1131-2	ﾊﾝｿｳ ﾛｰﾗ	１０		
15	24031-1129-1	ﾊﾝｿｳ ﾛｰﾙ ｼﾞｸ 2	2		
16	02113-50080	ﾅｯﾄ	１６		Ｍ８
17	04612-10120	ｼﾞｸﾖｳ ﾄﾒﾜ	4		Ｓ－１２
18	~~24020~~-1127-1	ﾊﾝｿｳ ｼﾞｸ 3 24145-1127-1	1		
19	01020-50612	SW ﾎﾞﾙﾄ	2		Ｍ６×１２
20	24020-1159-1	ｽﾗｽﾄ ｼﾑ	2		
21	24143-1133-1	ｽﾌﾟﾛｹｯﾄ 22-22,S15	1		２２Ｔ－２２Ｔ
22	01250-50612	ｼﾞｭｳｼﾞ ｱﾅﾂｷ ﾛｯｶｸ ﾎﾞﾙﾄ	2		Ｍ６×１２
23	24115-6129-1	ｶﾊﾞｰ 4 ﾎｼﾞｮ	1		
24	03054-50612	ｼﾞｭｳｼﾞ ｱﾅﾂｷ ﾅﾍﾞ ｺﾈｼﾞ	2		Ｍ６×１２
25	24151-1126-1	ｽﾌﾟﾛｹｯﾄ 23	1		２３Ｔ
26	24020-1129-1	ﾊﾝｿｳ ﾌﾟｰﾘ	6		
27	05511-50330	ﾜﾘﾋﾟﾝ	5		φ３×３０
28	24020-1131-2	ﾍﾞｱﾘﾝｸﾞ ｹｰｽ	2		
29	08121-06201	ﾎﾞｰﾙ ﾍﾞｱﾘﾝｸﾞ	2		６２０１ＤＤ
30	24001-1123-4	ﾌﾟｰﾘ 12	6		
31	01152-50616	ﾎﾞﾙﾄ	8		Ｍ６×１６
32	24020-1128-2	ﾊﾝｿｳ ｼﾞｸ 4	1		
33	24020-1173-3	ﾃﾝｼｮﾝ ﾌﾟﾚｰﾄ 3	2		
34	24020-1174-1	ﾃﾝｼｮﾝ ﾌﾟﾚｰﾄ 4	2		
35	56367-6123-1	ﾎｰｽ ｵｻｴ	2		
36	24143-1151-1	ﾎｼﾞｮ ﾚｰﾙ	1		
37	24143-6114-1	ｶﾊﾞｰ 4	1		
38	24143-1157-1	ﾊｺｳｹ	1		
39	02024-50080	ｻﾗｻﾞ ﾅｯﾄ	9		Ｍ８
40	07510-00115	ﾌﾞｲ ﾍﾞﾙﾄ	2		Ａ－１１５
41	07510-00060	ﾌﾞｲ ﾍﾞﾙﾄ	3		Ａ－６０
42	24145-2272-1	ﾎｯﾊﾟﾀﾞｲ ｳｹ 1	1		
43	01152-50816	ﾎﾞﾙﾄ	5		Ｍ８×１６
44	24145-2273-1	ﾎｯﾊﾟﾀﾞｲ ｳｹ 2	1		
45	24030-2274-1	ｼﾌﾄ ｱｰﾑ 1	1		
46	56511-3516-1	ﾆｷﾞﾘ 12-26	1		
47	24030-2275-1	ｼﾌﾄ ｱｰﾑ 2	1		

3. 搬送レール関係 (AP-G23, AP-G23F)

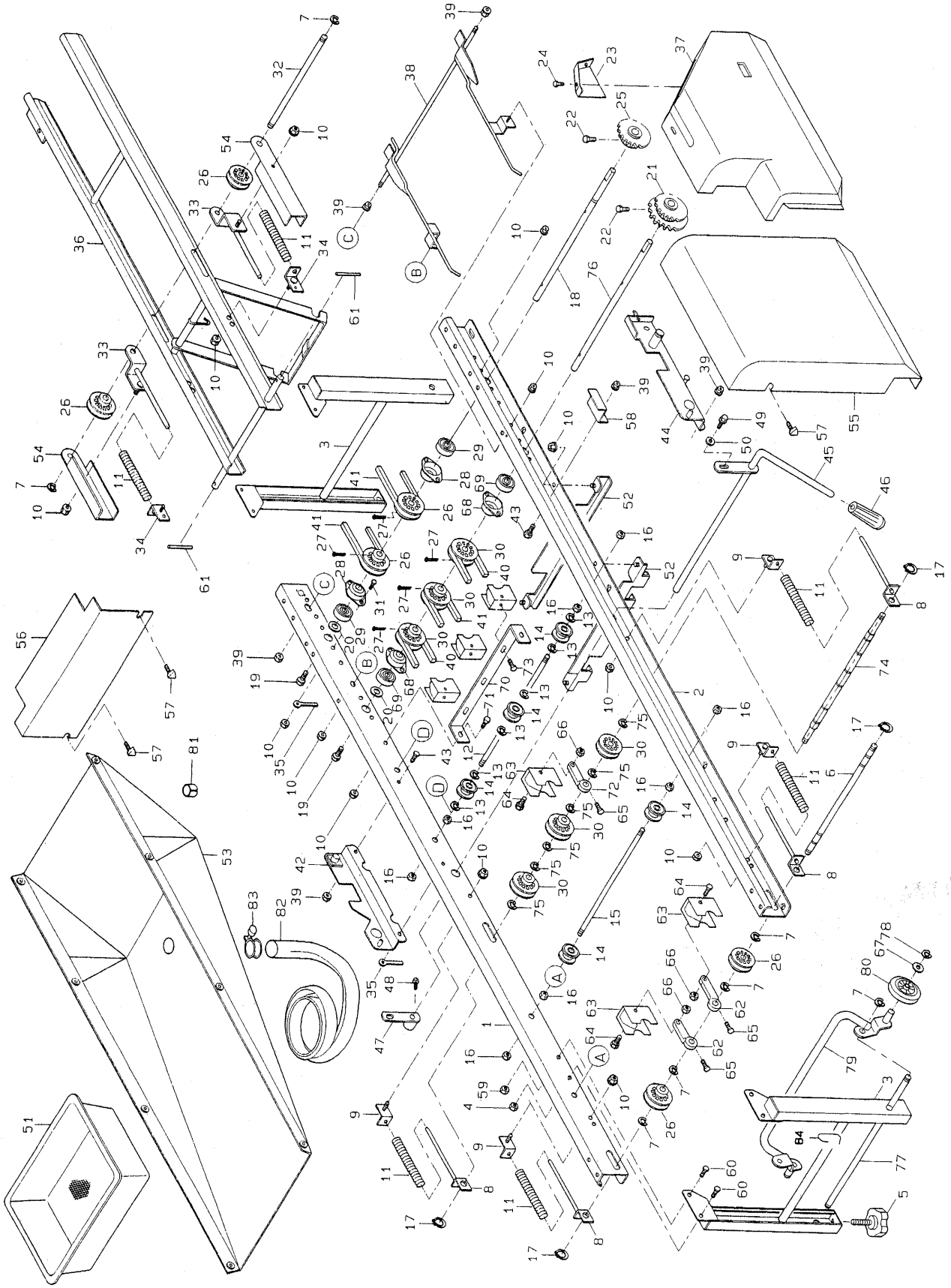

図番	品番	品名	数量		備考
			G23	G23F	
48	01152-50816	ﾎﾞﾙﾄ	2		Ｍ８×１６（７Ｔ）
49	01020-51025	SW ﾎﾞﾙﾄ	2		Ｍ１０×２５
50	04013-50100	ﾋﾗ ｻﾞｶﾞﾈ	2		Ｍ１０
51	24059-2311-2	ﾓﾐｳｹ	1		
52	24145-2313-1	ﾓﾐｳｹ ﾚｰﾙ 1	2		
53	24020-4211-5	ﾊｲｽｲ ｳｹ	1		
54	24020-6125-1	ﾍﾞﾙﾄ ｶﾊﾞｰ	2		
55	24145-6112-1	ｶﾊﾞｰ 2	1		
56	24058-6113-3	ｶﾊﾞｰ 3	1		
57	01406-50612	ﾉﾌﾞﾎﾞﾙﾄ (KTB 2)	3		Ｍ６×１２
58	24143-6121-1	ｶﾊﾞｰ 4 ﾄﾒｶﾅｸﾞ	1		
59	02505-50060	ﾀﾌﾛｯｸ ﾅｯﾄ	4		Ｍ６
60	01020-50616	SW ﾎﾞﾙﾄ	8		Ｍ６×１６
61	05411-00420	ｽﾌﾟﾘﾝｸﾞ ﾋﾟﾝ	2		φ４×２０
62	24145-1286-1	ｽｸﾚｰﾊﾟ ｳｹ 2	2		
63	24145-1281-1	ﾊﾝｿｳ ﾌﾟｰﾘ ｽｸﾚｰﾊﾟ	6		
64	01152-50635	ﾎﾞﾙﾄ	3		Ｍ６×３５
65	01020-50625	SW ﾎﾞﾙﾄ	3		Ｍ６×２５
66	02023-50060	SW ﾅｯﾄ	3		Ｍ６
67	04013-50100	ﾋﾗｻﾞｶﾞﾈ	2		Ｍ１０
68	24030-1131-1	ﾍﾞｱﾘﾝｸﾞ ｹｰｽ	2		
69	08141-06202	ﾎﾞｰﾙ ﾍﾞｱﾘﾝｸﾞ	2		６２０２ＤＤ
70	24145-1283-1	ｽｸﾚｰﾊﾟ ﾄﾒｲﾀ	1		
71	01152-50612	ﾎﾞﾙﾄ	2		Ｍ６×１２
72	24145-1285-1	ｽｸﾚｰﾊﾟ ｳｹ 1	1		φ１５
73	01020-50620	SW ﾎﾞﾙﾄ	6		Ｍ６×２０
74	24145-1216-2	ﾊﾝｿｳ ｼﾞｸ 6	1		
75	04613-50120	E ﾘﾝｸﾞ	6		Ｅ－１２
76	24145-1214-1	ﾊﾝｿｳ ｼﾞｸ 4	1		
	24115-9120-2	ｷｬｽﾀｰ ｱｯｼ	1		7,67,77～80
77	24059-9118-2	ｼｬｼﾞｸ ｼﾃﾝ	1		
78	04613-50080	E ﾘﾝｸﾞ	2		Ｅ－８
79	24115-9121-1	ｼｬｼﾞｸ	1		
80	24115-9117-1	ｼｬﾘﾝ	2		
81	24145-4529-1	ﾊｲｽｲ ﾌｿﾞｸ 2	1		
82	24020-4525-1	ﾊｲｽｲ ﾎｰｽ	1		
83	24020-4527-1	ﾎｰｽ ﾊﾞﾝﾄﾞ	1		
84	24143-9122-1	ｷｬｽﾀ ﾌｯｸ	1		60001号機～

4. 搬送レール関係 (AP-G23T)

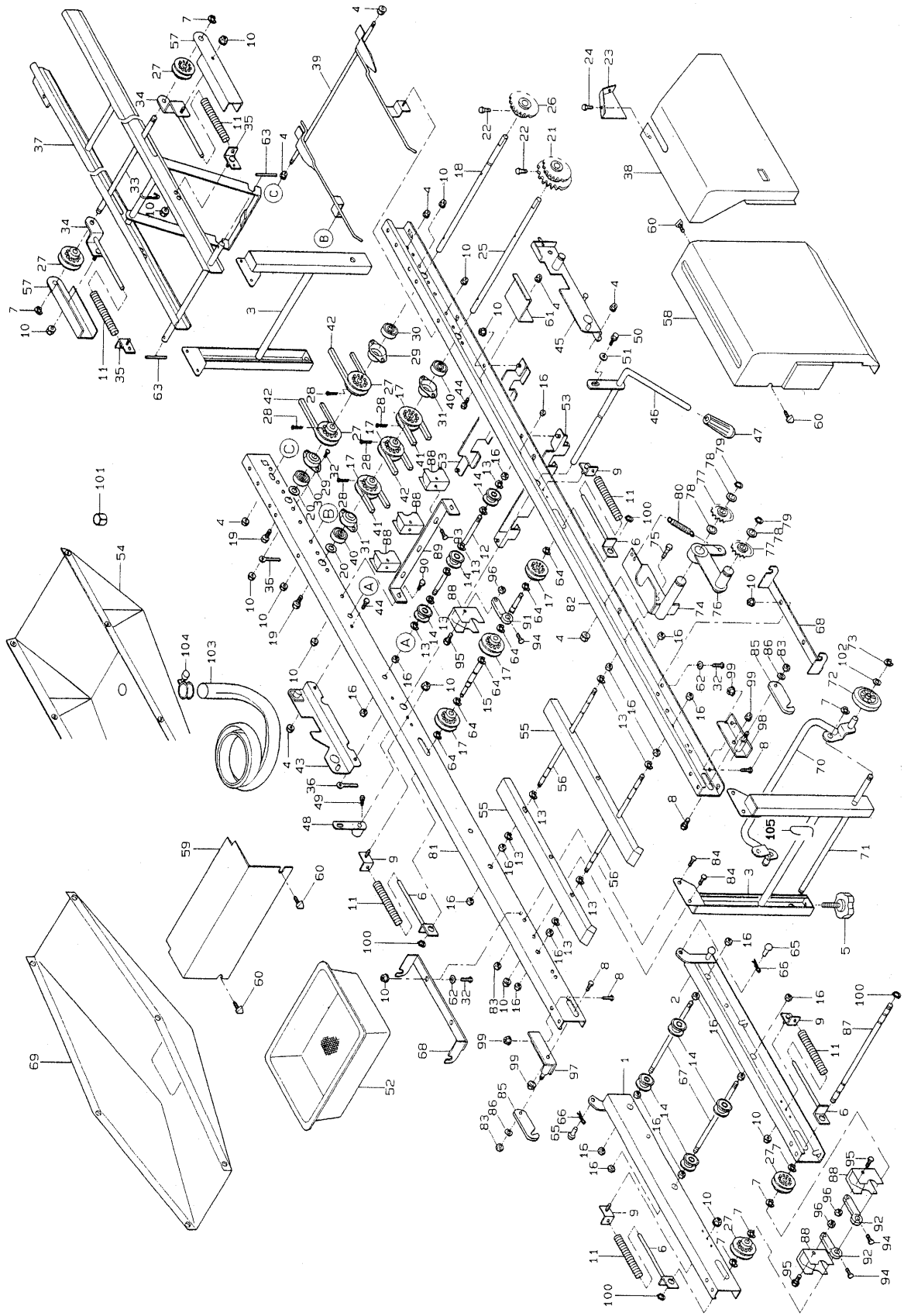

図番	品番	品名	数量 G23T	備考
1	24145-1111-1	ﾚｰﾙ 1 ﾋﾀﾞﾘ	1	
2	24145-1112-1	ﾚｰﾙ 1 ﾐｷﾞ	1	
3	24734-1117-1	ﾚｰﾙ ｽﾀﾝﾄﾞ	2	
4	02024-50080	ｻﾗｻﾞ ﾅｯﾄ	9	Ｍ８
5	24059-1124-2	ｱｼﾞｬｽﾄ ﾉﾌﾞ 45	4	
6	24145-1171-3	ﾃﾝｼｮﾝ ﾌﾟﾚｰﾄ 1	4	
7	04613-50100	E ﾘﾝｸﾞ	１０	Ｅ－１０
8	01152-50820	ﾎﾞﾙﾄ	4	Ｍ８×２０
9	24020-1172-1	ﾃﾝｼｮﾝ ﾌﾟﾚｰﾄ 2	4	
10	02024-50060	ｻﾗｻﾞ ﾅｯﾄ	２６	Ｍ６
11	24020-1176-2	ﾃﾝｼｮﾝ ﾊﾞﾈ	6	
12	24145-1141-1	ﾊﾝｿｳ ﾛｰﾙ ｼﾞｸ 3	2	
13	04613-50060	E ﾘﾝｸﾞ	２０	Ｅ－６
14	24031-1131-2	ﾊﾝｿｳ ﾛｰﾗ	１０	
15	24145-1216-2	ﾊﾝｿｳ ｼﾞｸ 6	1	
16	02113-50080	ﾅｯﾄ	２４	Ｍ８
17	24001-1123-4	ﾌﾟｰﾘ 12	6	
18	~~24020~~-1127-1	ﾊﾝｿｳ ｼﾞｸ 3 24145-1127-1	1	
19	01020-50612	SW ﾎﾞﾙﾄ	2	Ｍ６×１２
20	24020-1159-1	ｽﾗｽﾄ ｼﾑ	2	
21	24143-1133-1	ｽﾌﾟﾛｹｯﾄ 22-22,S15	1	２２Ｔ－２２Ｔ
22	01250-50612	ｼﾞｭｳｼﾞ ｱﾅﾂｷ ﾛｯｶｸ ﾎﾞﾙﾄ	2	Ｍ６×１２
23	24115-6129-1	ｶﾊﾞｰ 4 ﾎｼﾞｮ	1	
24	03054-50612	ｼﾞｭｳｼﾞ ｱﾅﾂｷ ﾅﾍﾞｺﾈｼﾞ	2	Ｍ６×１２
25	24145-1214-1	ﾊﾝｿｳ ｼﾞｸ 4	1	Ｍ８×５５
26	24151-1126-1	ｽﾌﾟﾛｹｯﾄ 23	1	２３Ｔ
27	24020-1129-1	ﾊﾝｿｳ ﾌﾟｰﾘ	6	
28	05511-50330	ﾜﾘﾋﾟﾝ	5	φ３×３０
29	24020-1131-2	ﾍﾞｱﾘﾝｸﾞ ｹｰｽ	2	
30	08141-06201	ﾎﾞｰﾙ ﾍﾞｱﾘﾝｸﾞ	2	６２０１ＤＤ
31	24030-1131-1	ﾍﾞｱﾘﾝｸﾞ ｹｰｽ	2	Ｍ６×１２
32	01152-50616	ﾎﾞﾙﾄ	8	Ｍ６×１６
33	24020-1128-2	ﾊﾝｿｳ ｼﾞｸ 4	1	
34	24020-1173-3	ﾃﾝｼｮﾝ ﾌﾟﾚｰﾄ 3	2	
35	24020-1174-1	ﾃﾝｼｮﾝ ﾌﾟﾚｰﾄ 4	2	
36	56367-6123-1	ﾎｰｽ ｵｻｴ	2	
37	24143-1151-1	ﾎｼﾞｮ ﾚｰﾙ	1	
38	24143-6114-1	ｶﾊﾞｰ 4	1	
39	24143-1157-1	ﾊｺｳｹ	1	
40	08141-06202	ﾎﾞｰﾙ ﾍﾞｱﾘﾝｸﾞ	2	６２０２ＤＤ
41	07510-00155	ﾌﾞｲ ﾍﾞﾙﾄ	2	Ａ－１５５
42	07510-00060	ﾌﾞｲ ﾍﾞﾙﾄ	3	Ａ－６０
43	24145-2272-1	ﾎｯﾊﾟﾀﾞｲ ｳｹ 1	1	
44	01152-50816	ﾎﾞﾙﾄ	5	Ｍ８×１６
45	24145-2273-1	ﾎｯﾊﾟﾀﾞｲ ｳｹ 2	1	
46	24030-2274-1	ｼﾌﾄ ｱｰﾑ 1	1	
47	56511-3516-1	ﾆｷﾞﾘ 12-26	1	

4. 搬送レール関係 (AP-G23T)

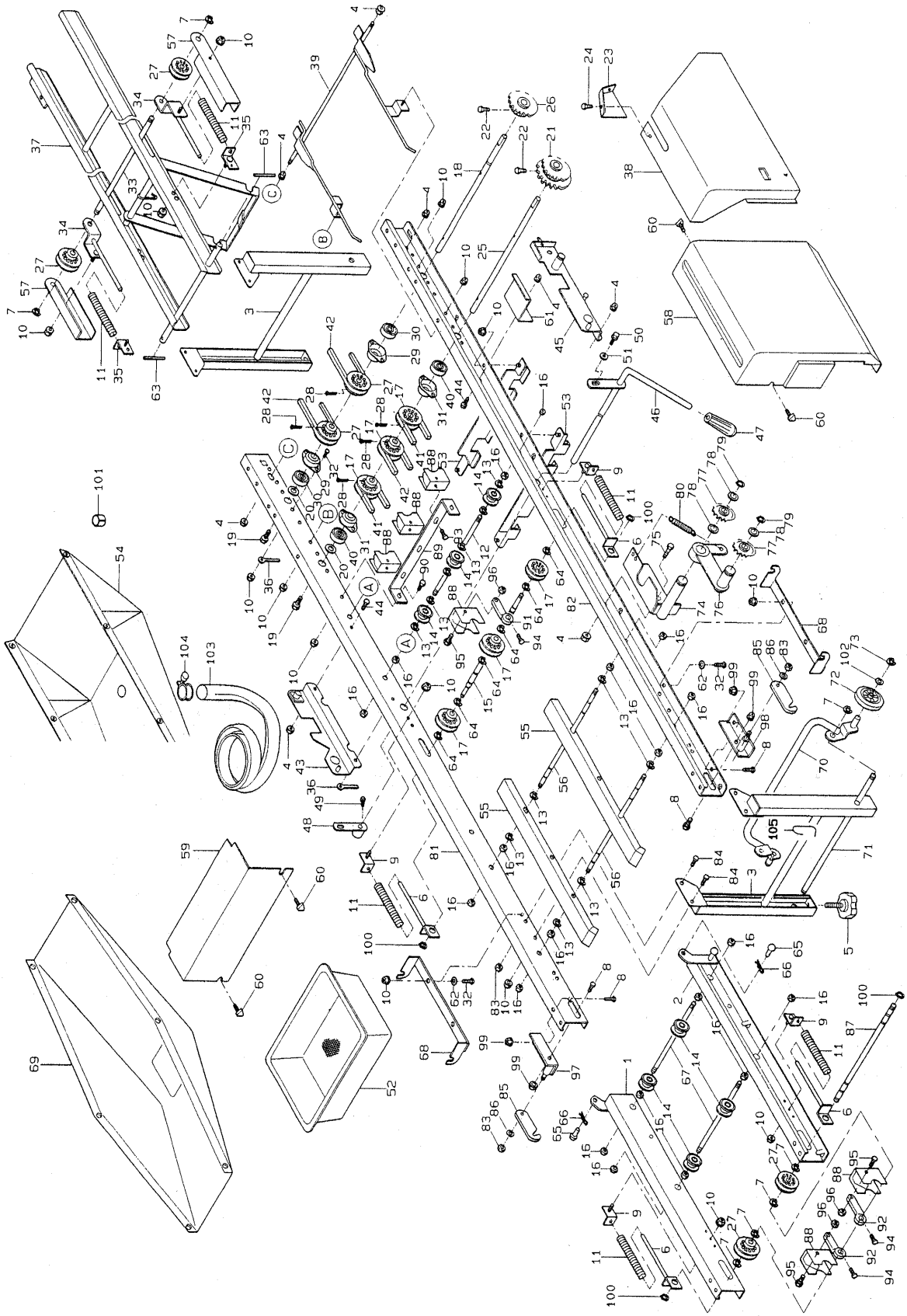

図番	品番	品名	数量 G23T	備考
48	24030-2275-1	ｼﾌﾄ ｱｰﾑ 2	1	
49	01152-50816	ﾎﾞﾙﾄ	2	Ｍ８×１６ （７Ｔ）
50	01020-51025	SW ﾎﾞﾙﾄ	2	Ｍ１０×２５
51	04013-50100	ﾋﾗ ｻﾞｶﾞﾈ	2	Ｍ１０
52	24059-2311-2	ﾓﾐｳｹ	1	
53	24145-2313-1	ﾓﾐｳｹ ﾚｰﾙ 1	2	
54	24720-4211-2	ﾊｲｽｲ ｳｹ	1	
55	24724-1191-1	ﾍﾞﾙﾄ ｳｹ	2	
56	24734-1192-1	ﾍﾞﾙﾄ ｳｹ ｼﾞｸ 1	2	
57	24020-6125-1	ﾍﾞﾙﾄ ｶﾊﾞｰ	2	
58	24145-6112-1	ｶﾊﾞｰ 2	1	
59	24058-6113-3	ｶﾊﾞｰ 3	1	
60	01406-50612	ﾉﾌﾞ ﾎﾞﾙﾄ(KTB 2)	3	Ｍ６×１２
61	24143-6121-1	ｶﾊﾞｰ 4 ﾄﾒｶﾅｸﾞ	1	
62	04013-50060	ﾋﾗ ｻﾞｶﾞﾈ	2	Ｍ６×１８×ｔ１.２
63	05411-00420	ｽﾌﾟﾘﾝｸﾞ ﾋﾟﾝ	2	φ４×２０
64	04613-50120	E ﾘﾝｸﾞ	6	Ｅ－１２
65	24111-1185-1	ｼﾃﾝ ﾋﾟﾝ 10-18	2	
66	05515-50100	ﾄﾒﾋﾟﾝ （Ａ形）	2	Ｒ－１０Ａ
67	24031-1129-1	ﾊﾝｿｳ ﾛｰﾙ ｼﾞｸ 2	2	
68	24724-3514-2	ﾊｲﾄﾞｳｹ ｶﾅｸﾞ	2	
69	24724-3511-1	ﾊｲﾄﾞｳｹ	1	
	24115-9120-2	ｷｬｽﾀｰ ｱｯｼ	1	7,70～73,102
70	24115-9121-1	ｼｬｼﾞｸ	1	
71	24059-9118-2	ｼｬｼﾞｸ ｼﾃﾝ	1	
72	24115-9117-1	ｼｬﾘﾝ	2	
73	04613-50080	E ﾘﾝｸﾞ	2	Ｅ－８
74	24724-7247-1	ﾃﾝｼｮﾝ ｼﾃﾝ	1	
75	01152-50812	ﾎﾞﾙﾄ	1	Ｍ８×１２
76	24722-7241-1	ﾃﾝｼｮﾝ ｱｰﾑ 5	1	
77	24030-2241-1	ﾃﾝｼｮﾝ ｽﾌﾟﾛｹｯﾄ T11	2	
78	53022-4483-1	ﾃﾝｼｮﾝ ﾌﾟｰﾘ ｻﾞｶﾞﾈ	3	
79	04612-10150	ｼﾞｸﾖｳ ﾄﾒﾜ	2	Ｓ－１５
80	24068-3241-1	ﾃﾝｼｮﾝ ﾊﾞﾈ 1	1	
81	24724-1111-3	ﾚｰﾙ ﾋﾀﾞﾘ	1	
82	24724-1112-3	ﾚｰﾙ ﾐｷﾞ	1	
83	02505-50060	ﾀﾌﾛｯｸ ﾅｯﾄ	6	Ｍ６
84	01020-50616	SW ﾎﾞﾙﾄ	8	Ｍ６×１６
85	24145-1125-1	ﾁｮｳﾊﾞﾝ ﾎｼﾞｮ ｶﾅｸﾞ	2	
86	04013-50060	ﾋﾗ ｻﾞｶﾞﾈ	2	Ｍ６
87	24145-1211-2	ﾊﾝｿｳ ｼﾞｸ 1	1	
88	24145-1281-1	ﾊﾝｿｳ ﾌﾟｰﾘ ｽｸﾚｰﾊﾟ	6	
89	24145-1283-1	ｽｸﾚｰﾊﾟ ﾄﾒｲﾀ	1	
90	01152-50612	ﾎﾞﾙﾄ	2	Ｍ６×１２
91	24145-1285-1	ｽｸﾚｰﾊﾟｳｹ 1	1	
92	24145-1286-1	ｽｸﾚｰﾊﾟｳｹ 2	2	
93	01020-50620	SW ﾎﾞﾙﾄ	6	Ｍ６×２０

4. 搬送レール関係 (AP-G23T)

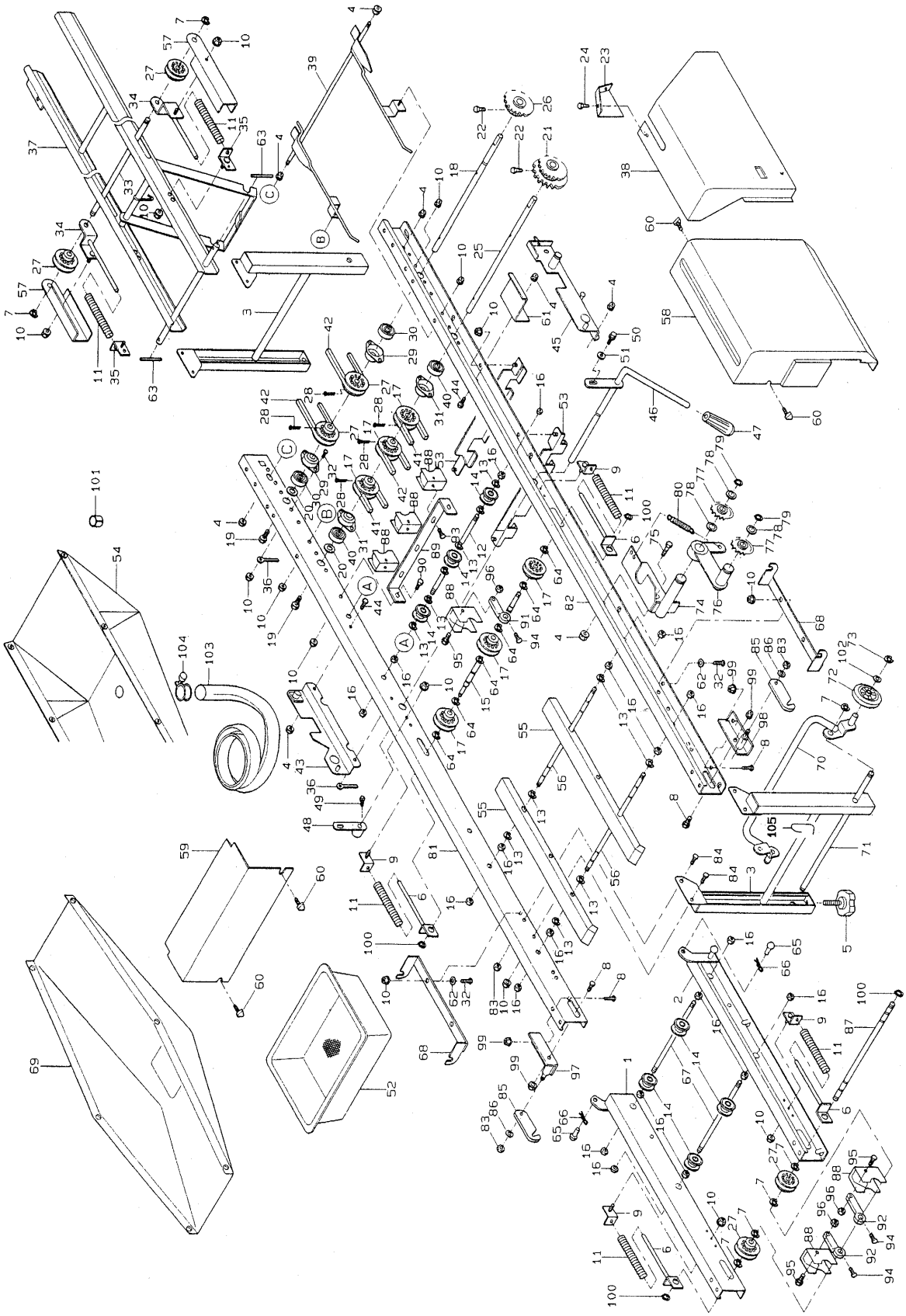

図番	品番	品名	数量 G23T	備考
94	01022-50625	SW ﾎﾞﾙﾄ	3	Ｍ６×２５
95	01052-50635	ﾎﾞﾙﾄ	3	Ｍ６×３５
96	02023-50060	SW ﾅｯﾄ	3	Ｍ６
97	24724-1181-1	ｺﾃｲ ｶﾅｸﾞ ﾀﾞｲ 1	1	
98	24724-1182-1	ｺﾃｲ ｶﾅｸﾞ ﾀﾞｲ 2	1	
99	02110-50080	ﾌﾗﾝｼﾞ ﾅｯﾄ	4	Ｍ８
100	04612-10120	ｼﾞｸﾖｳ ﾄﾒﾜ	4	Ｓ－１２
101	24145-4529-1	ﾊｲｽｲ ﾌｿﾞｸ 2	1	
102	04013-50100	ﾋﾗ ｻﾞｶﾞﾈ	2	Ｍ１０
103	24020-4525-1	ﾊｲｽｲ ﾎｰｽ	1	
104	24020-4527-1	ﾎｰｽ ﾊﾞﾝﾄﾞ	1	
105	24143-9122-1	ｷｬｽﾀ ﾌｯｸ	1	60001号機～

5. 搬送レール関係 (AP-G35, AP-G43, AP-G35F, AP-G43F)

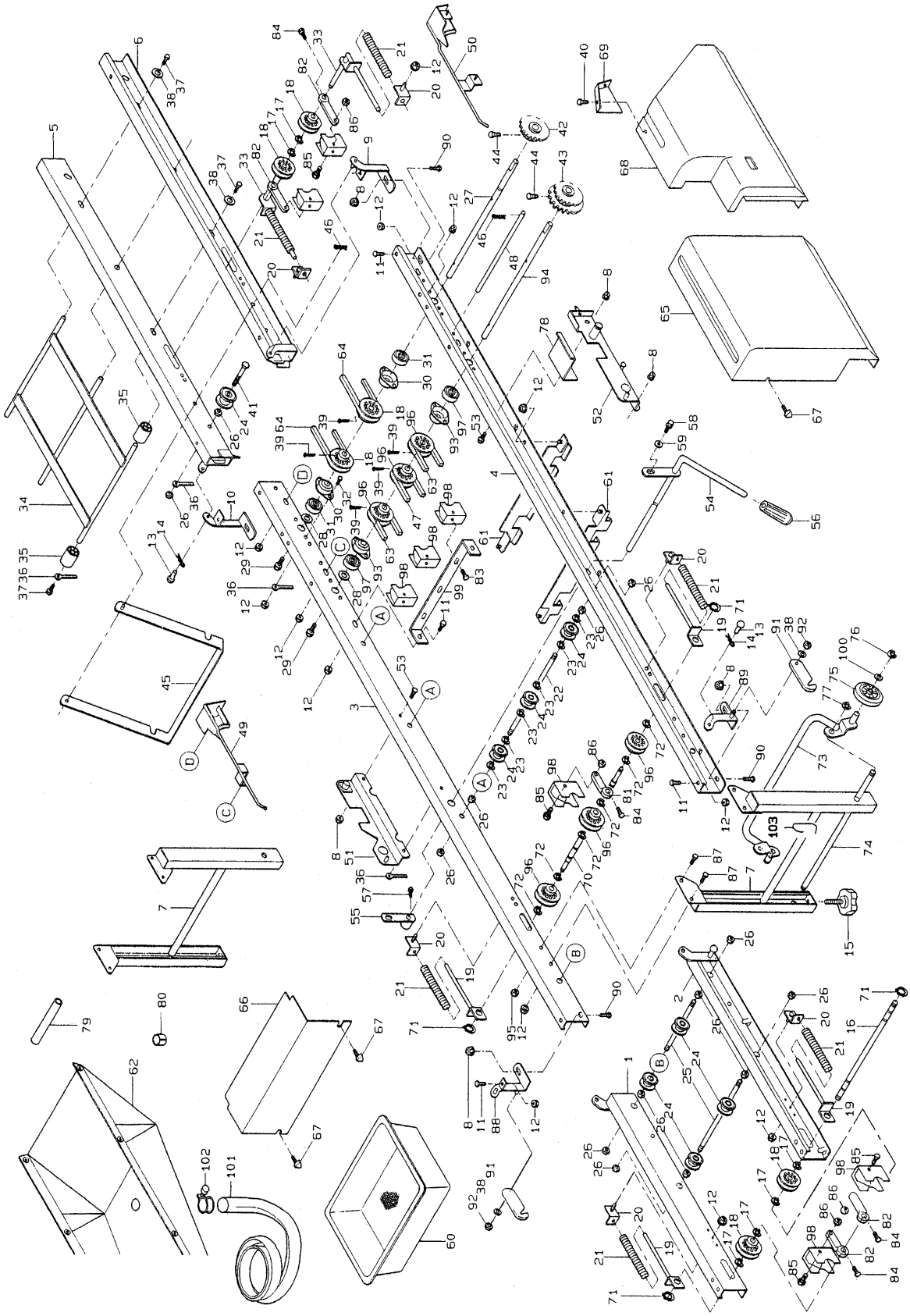

図番	品番	品名	数量 35	43	35F	43F	備考
1	24145-1111-1	ﾚｰﾙ 1 ﾋﾀﾞﾘ	1				
2	24145-1112-1	ﾚｰﾙ 1 ﾐｷﾞ	1				
3	24145-1113-2	ﾚｰﾙ 2 ﾋﾀﾞﾘ	1				
4	24145-1114-2	ﾚｰﾙ 2 ﾐｷﾞ	1				
5	24145-1115-1	ﾚｰﾙ 3 ﾋﾀﾞﾘ	1				
6	24145-1116-1	ﾚｰﾙ 3 ﾐｷﾞ	1				
7	24145-1117-2	ﾚｰﾙ ｽﾀﾝﾄﾞ	2				
8	02024-50080	ｻﾗｻﾞﾅｯﾄ	8				Ｍ８
9	24111-1181-1	ﾁｮｳﾊﾞﾝ 1	1				
10	24111-1182-1	ﾁｮｳﾊﾞﾝ 2	1				
11	01152-50612	ﾎﾞﾙﾄ	6				Ｍ６×１２
12	02024-50060	ｻﾗｻﾞﾅｯﾄ	３２				Ｍ６
13	05151-51018	ﾋﾟﾝ 10-18-13	2				
14	05515-50100	ﾄﾒﾋﾟﾝ（Ａ形）	2				Ｒ－１０Ａ
15	24059-1124-2	ｱｼﾞｬｽﾀ ﾉﾌﾞ 45	4				
16	24145-1211-2	ﾊﾝｿｳ ｼﾞｸ 1	1				
17	04613-50100	E ﾘﾝｸﾞ	6				Ｅ－１０
18	24020-1129-1	ﾊﾝｿｳ ﾌﾟｰﾘ	6				
19	24145-1171-3	ﾃﾝｼｮﾝ ﾌﾟﾚｰﾄ 1	4				
20	24020-1172-1	ﾃﾝｼｮﾝ ﾌﾟﾚｰﾄ 2	6				
21	24020-1176-2	ﾃﾝｼｮﾝ ﾊﾞﾈ	6				
22	24145-1411-1	ﾊﾝｿｳ ﾛｰﾙ ｼﾞｸ 3	3				
23	04613-50060	E ﾘﾝｸﾞ	１８				Ｅ－６
24	24031-1131-2	ﾊﾝｿｳ ﾛｰﾗ	１７				
25	24031-1129-1	ﾊﾝｿｳ ﾛｰﾙ ｼﾞｸ 2	3				
26	02113-50080	ﾅｯﾄ	２８				Ｍ８
27	~~24020~~-1127-1	ﾊﾝｿｳ ｼﾞｸ 3 24145-1127-1	1				
28	24020-1159-1	ｽﾗｽﾄ ｼﾑ	2				
29	01020-50612	SW ﾎﾞﾙﾄ	2				Ｍ６×１２
30	24020-1131-2	ﾍﾞｱﾘﾝｸﾞ ｹｰｽ	2				
31	08141-06201	ﾎﾞｰﾙ ﾍﾞｱﾘﾝｸﾞ	2				６２０１ＤＤ
32	01152-50616	ﾎﾞﾙﾄ	8				Ｍ６×１６
33	24145-1175-2	ﾃﾝｼｮﾝ ﾌﾟﾚｰﾄ 5	2				
34	24059-1121-2	ﾚｰﾙ 3 ﾂﾅｷﾞ	1				
35	24059-1122-1	ﾛｰﾗ 30-11-40	6				
36	56367-6123-1	ﾎｰｽ ｵｻｴ	4				
37	01020-50816	SW ﾎﾞﾙﾄ	4				Ｍ８×１６
38	04013-50080	ﾋﾗ ｻﾞｶﾞﾈ	6				Ｍ８
39	05511-50330	ﾜﾘ ﾋﾟﾝ	5				３×３０
40	03054-50612	ｼﾞｭｳｼﾞ ｱﾅﾂｷ ﾅﾍﾞｺﾈｼﾞ	2		－		Ｍ６×１２
41	01152-50855	ﾛｯｶｸ ﾎﾞﾙﾄ	2				Ｍ８×５５
42	24115-1132-1	ｽﾌﾟﾛｹｯﾄ 13･S12	1				１３Ｔ
43	24145-1133-1	ｽﾌﾟﾛｹｯﾄ 12-22･S15	1	－	1	－	１２Ｔ－２２Ｔ（軸φ１２用）
	24147-1133-1	ｽﾌﾟﾛｹｯﾄ 12-20･S15	－	1	－	1	１２Ｔ－２０Ｔ（軸φ１２用）
44	01250-50612	ｼﾞｭｳｼﾞ ｱﾅﾂｷ ﾛｯｶｸ ﾎﾞﾙﾄ	2				Ｍ６×１２
45	24145-1123-1	ｽﾃｰ	1				
46	05515-50060	ﾄﾒﾋﾟﾝ（Ａ形）	4				Ｒ－６Ａ

5. 搬送レール関係 (AP-G35, AP-G43, AP-G35F, AP-G43F)

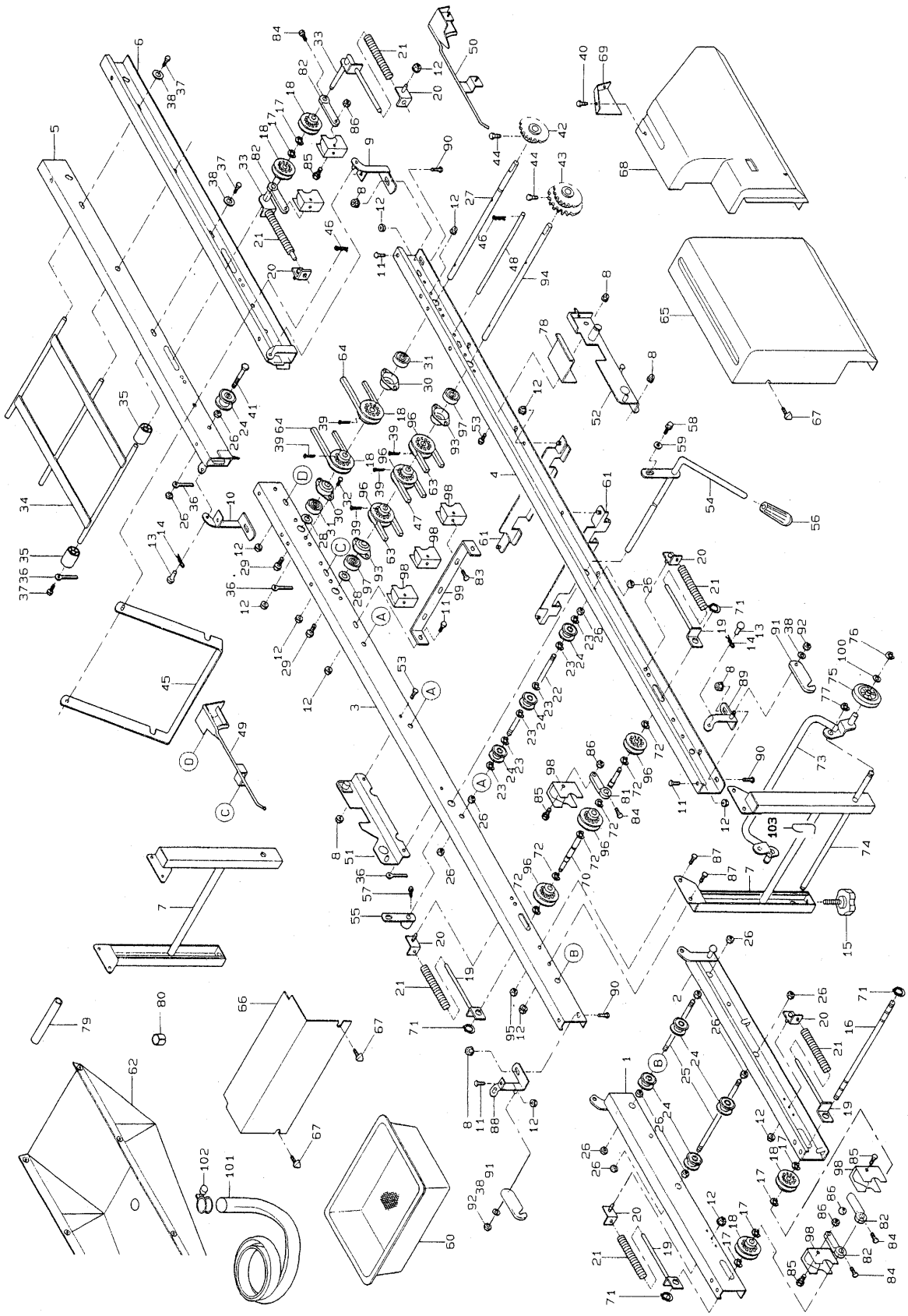

図番	品番	品名	数量 35	43	35F	43F	備考
47	07510-00090	ﾌﾞｲ ﾍﾞﾙﾄ	1				Ａ－９０
48	24111-1137-1	ﾍﾞﾙﾄ ﾄﾒ	1				
49	24145-1157-1	ﾊｺｳｹ ﾋﾀﾞﾘ	1				
50	24145-1158-1	ﾊｺｳｹ ﾐｷﾞ	1				
51	24145-2272-1	ﾎｯﾊﾟﾀﾞｲ ｳｹ 1	1				
52	24145-2273-1	ﾎｯﾊﾟﾀﾞｲ ｳｹ 2	1				
53	01152-50816	ﾎﾞﾙﾄ	4				Ｍ８×１６
54	24030-2274-1	ｼﾌﾄ ｱｰﾑ 1	1				
55	24030-2275-1	ｼﾌﾄ ｱｰﾑ 2	1				
56	56511-3516-1	ﾆｷﾞﾘ 12-26	1				
57	01155-50816	ﾎﾞﾙﾄ	2				Ｍ８×１６ （７Ｔ）
58	01020-51025	SW ﾎﾞﾙﾄ	2				Ｍ１０×２５
59	04013-50100	ﾋﾗ ｻﾞｶﾞﾈ	2				Ｍ１０
60	24059-2311-2	ﾓﾐｳｹ	1				
61	24145-2313-1	ﾓﾐｳｹ ﾚｰﾙ 1	2				
62	24145-4511-1	ﾊｲｽｲ ｳｹ	1				
63	07510-00155	ﾌﾞｲ ﾍﾞﾙﾄ	2				Ａ－１５５
64	07510-00048	ﾌﾞｲ ﾍﾞﾙﾄ	2				Ａ－４８
65	24145-6112-1	ｶﾊﾞｰ 2	1				
66	24058-6113-3	ｶﾊﾞｰ 3	1				
67	01406-50612	ﾉﾌﾞ ﾎﾞﾙﾄ (KTB2)	4				Ｍ６×１２
68	24146-6114-1	ｶﾊﾞｰ 4	1				
69	24173-6129-2	ｶﾊﾞｰ 4 ﾎｼﾞｮ	1		－		
70	24145-1216-2	ﾊﾝｿｳ ｼﾞｸ 6	1				
71	04612-10120	ｼﾞｸﾖｳ ﾄﾒﾜ	4				Ｓ－１２
72	04613-50120	E ﾘﾝｸﾞ	6				Ｅ－１２
	24115-9120-2	ｷｬｽﾀｰ ｱｯｼ	1				73～77,100
73	24115-9121-1	ｼｬｼﾞｸ	1				
74	24059-9118-2	ｼｬｼﾞｸ ｼﾃﾝ	1				
75	24115-9117-1	ｼｬﾘﾝ	2				
76	04613-50080	E ﾘﾝｸﾞ	2				Ｅ－８
77	04613-50100	E ﾘﾝｸﾞ	2				Ｅ－１０
78	24143-6121-1	ｶﾊﾞｰ 4 ﾄﾒｶﾅｸﾞ	1				
79	24145-4528-1	ﾊｲｽｲﾌｿﾞｸ 1	1				
80	24145-4529-1	ﾊｲｽｲﾌｿﾞｸ 2	1				
81	24145-1285-1	ｽｸﾚｰﾊﾟ ｳｹ 1	1				
82	24145-1286-1	ｽｸﾚｰﾊﾟ ｳｹ 2	4				
83	01020-50620	SW ﾎﾞﾙﾄ	6				Ｍ６×２０
84	01022-50625	SW ﾎﾞﾙﾄ	5				Ｍ６×２５
85	01052-50635	ﾎﾞﾙﾄ	5				Ｍ６×３５
86	02023-50060	SW ﾅｯﾄ	5				Ｍ６
87	01020-50616	SWﾎﾞﾙﾄ	8				Ｍ６×１６
88	24145-1183-1	ﾁｮｳﾊﾞﾝ 3	1				
89	24145-1184-1	ﾁｮｳﾊﾞﾝ 4	1				
90	01152-50816	ﾎﾞﾙﾄ	4				Ｍ８×１６
91	24145-1125-1	ﾁｮｳﾊﾞﾝ ﾎｼﾞｮ ｶﾅｸﾞ	2				
92	02505-50080	ﾀﾌﾛｯｸ ﾅｯﾄ	2				Ｍ８

5. 搬送レール関係 (AP-G35, AP-G43, AP-G35F, AP-G43F)

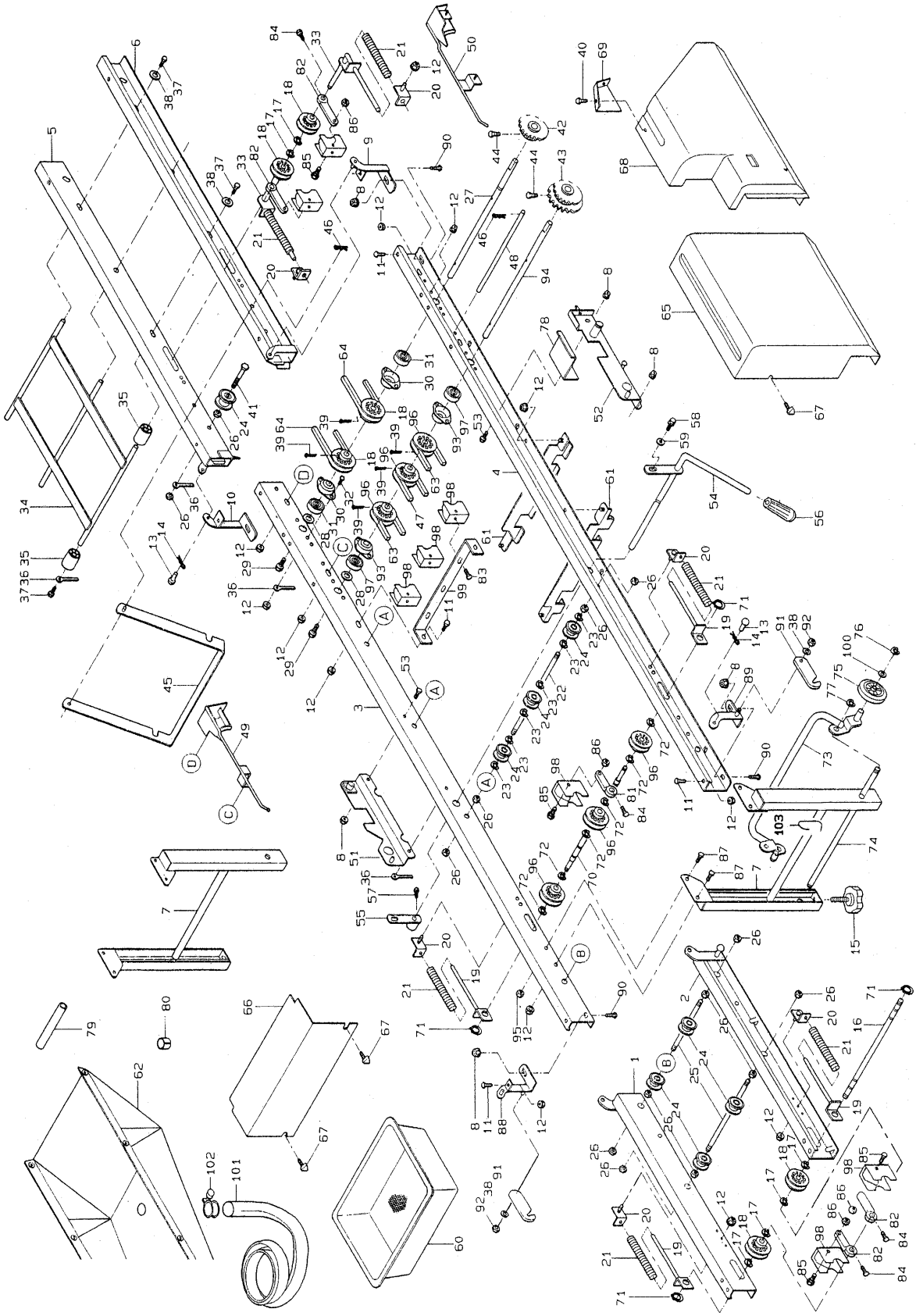

図番	品番	品名	数量				備考
			35	43	35F	43F	
93	24030-1131-1	ﾍﾞｱﾘﾝｸﾞ ｹｰｽ	2				
94	24145-1214-1	ﾊﾝｿｳ ｼﾞｸ 4	1				
95	02505-50060	ﾀﾌﾛｯｸ ﾅｯﾄ	4				Ｍ６
96	24001-1123-4	ﾌﾟｰﾘ 12	6				
97	08141-06202	ﾎﾞｰﾙ ﾍﾞｱﾘﾝｸﾞ	2				６２０２ＤＤ
98	24145-1281-1	ﾊﾝｿｳ ﾌﾟｰﾘ ｽｸﾚｰﾊﾟ	8				
99	24145-1283-1	ｽｸﾚｰﾊﾟ ﾄﾒｲﾀ	1				
100	04013-50100	ﾋﾗ ｻﾞｶﾞﾈ	2				Ｍ１０
101	24020-4525-1	ﾊｲｽｲ ﾎｰｽ	1				
102	24020-4527-1	ﾎｰｽ ﾊﾞﾝﾄﾞ	1				
103	24143-9122-1	ｷｬｽﾀ ﾌｯｸ	1				60001号機～

6. 搬送レール関係 (AP-G35T)

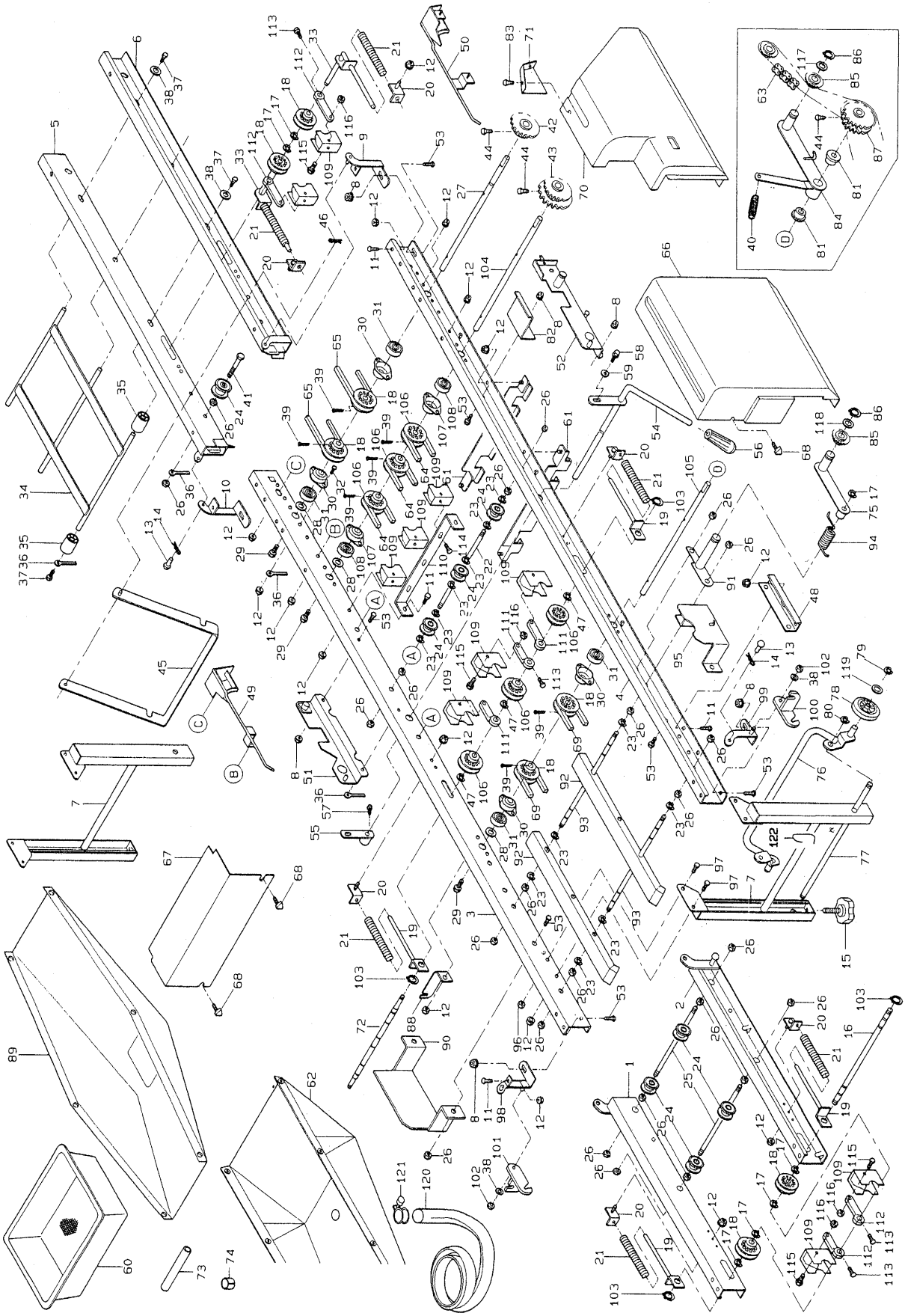

図番	品　番	品　名	数　量	備　考
			G35T	
1	24145-1111-1	レール 1 ヒダリ	1	
2	24145-1112-1	レール 1 ミギ	1	
3	24734-1113-1	レール 2 ヒダリ	1	SP-G35T 50090号機迄
	24734-1113-3	レール 2 ヒダリ	1	SP-G35T 60018号機～
4	24734-1114-1	レール 2 ミギ	1	SP-G35T 50090号機迄
	24734-1114-3	レール 2 ミギ	1	SP-G35T 60001号機～
5	24145-1115-1	レール 3 ヒダリ	1	
6	24145-1116-1	レール 3 ミギ	1	
7	24734-1117-1	レールスタンド	2	
8	02024-50080	サラザナット	10	M 8
9	24111-1181-1	チョウバン 1	1	
10	24111-1182-1	チョウバン 2	1	
11	01152-50612	ボルト	10	M 6×12
12	02024-50060	サラザナット	40	M 6
13	05151-51018	シテン ピン 10-18	2	
14	05515-50100	トメピン (A形)	2	R-10A
15	24059-1124-2	アジャスタ ノブ 45	4	
16	24145-1211-2	ハンソウ ジク 1	1	
17	04613-50100	E リング	7	E-10
18	24020-1129-1	ハンソウ プーリ	8	
19	24145-1171-2	テンション プレート 1	4	
20	24020-1172-1	テンション プレート 2	6	
21	24020-1176-2	テンション バネ	6	
22	24145-1141-1	ハンソウロール ジク 3	3	
23	04613-50060	E リング	26	E-6
24	24031-1131-2	ハンソウ ローラ	15	
25	24031-1129-1	ハンソウロール ジク 2	2	
26	02113-50080	ナット	32	M 8
27	~~24020~~-1127-1	ハンソウ ジク 3　24147-1127-1	1	
28	24020-1159-1	スラスト シム	3	
29	01020-50612	SW ボルト	3	M 6×12
30	24020-1131-2	ベアリング ケース	4	
31	08141-06201	ボールベアリング	4	6201DD
32	01152-50616	ボルト	12	M 6×16
33	24145-1175-2	テンション プレート 5	2	
34	24059-1121-2	レール 3 ツナギ	1	
35	24059-1122-1	ローラ 30-11-40	6	
36	56367-6123-1	ホース オサエ	4	
37	01020-50816	SW ボルト	4	M 8×16
38	04013-50080	ヒラ ザガネ	6	M 8
39	05511-50330	ワリ ピン	7	3×30
40	24732-1237-1	アーム バネ	1	
41	01152-50855	ロッカク ボルト	2	M 8×55
42	24115-1132-1	スプロケット 13・S12	1	13T
43	24145-1133-1	スプロケット 12-22・S15	1	12T-22T
44	01250-50612	ジュウジ アナツキ ロッカク ボルト	3	M 6×12
45	24145-1123-1	ステー	1	

6. 搬送レール関係 (AP-G35T)

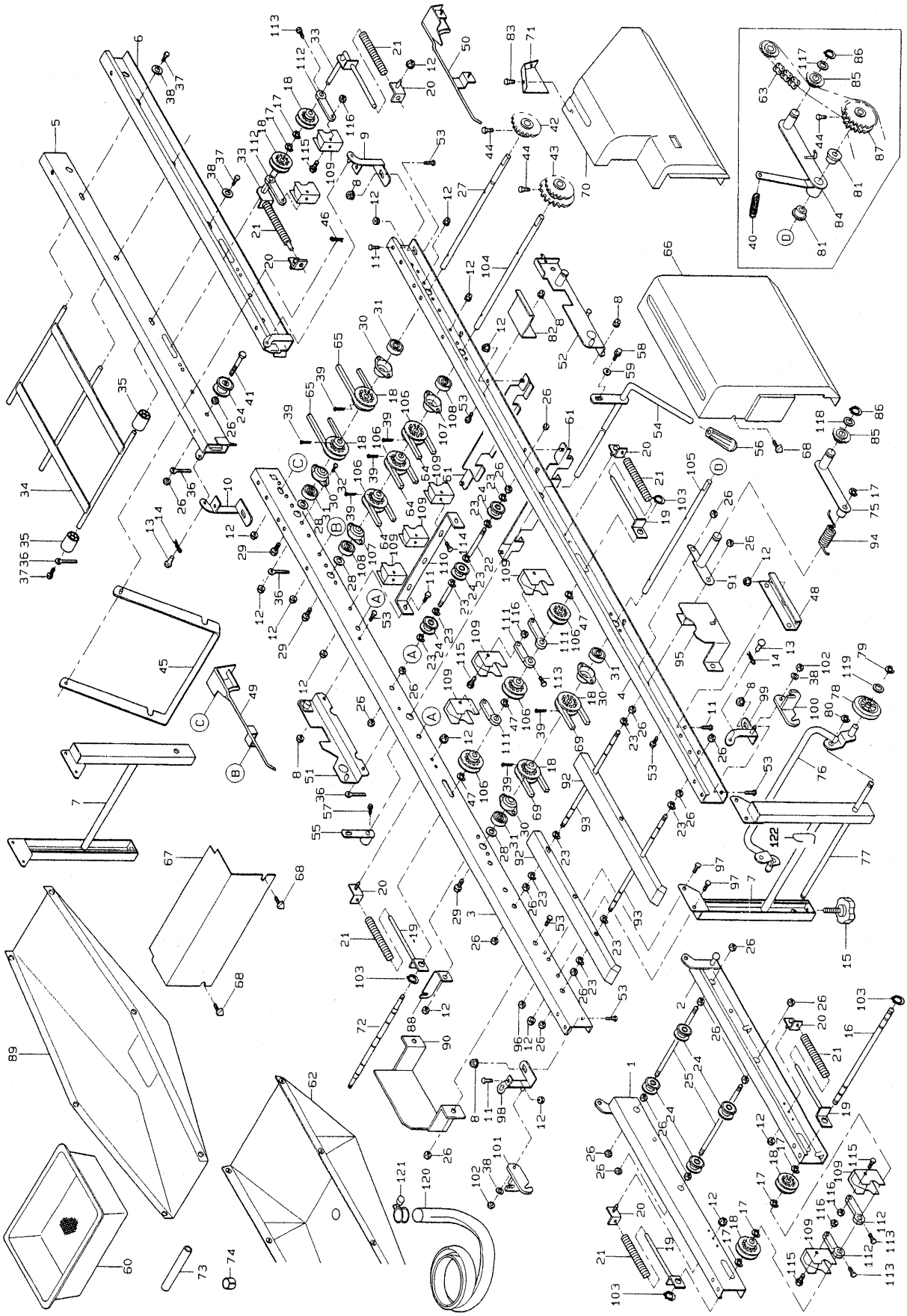

図番	品　番	品　名	数　量	備　考
			G35T	
46	05515-50060	ﾄﾒﾋﾟﾝ (A形)	2	R-6A
47	24613-50120	E ﾘﾝｸﾞ	3	E-12
48	24734-1156-1	ﾚｰﾙ ﾎｷｮｳ	2	
49	24145-1157-1	ﾊｺｳｹ ﾋﾀﾞﾘ	1	
50	24145-1158-1	ﾊｺｳｹ ﾐｷﾞ	1	
51	24145-2272-1	ﾎｯﾊﾟﾀﾞｲ ｳｹ 1	1	
52	24145-2273-1	ﾎｯﾊﾟﾀﾞｲ ｳｹ 2	1	
53	01152-50816	ﾎﾞﾙﾄ	10	M 8×16
54	24030-2274-1	ｼﾌﾄｱｰﾑ 1	1	
55	24030-2275-1	ｼﾌﾄｱｰﾑ 2	1	
56	56511-3516-1	ﾆｷﾞﾘ 12-26	1	
57	01152-50816	ﾎﾞﾙﾄ	2	M 8×16 (7T)
58	01020-51025	SW ﾎﾞﾙﾄ	2	M 10×25
59	04013-50100	ﾋﾗ ｻﾞｶﾞﾈ	2	M 10
60	24059-2311-2	ﾓﾐｳｹ	1	
61	24145-2313-1	ﾓﾐｳｹ ﾚｰﾙ 1	2	
62	24734-4511-1	ﾊｲｽｲ ｳｹ	1	
63	07604-10820	ﾁｪﾝ	1	82L
64	07510-00090	ﾌﾞｲﾍﾞﾙﾄ	3	A-90
65	07510-00048	ﾌﾞｲﾍﾞﾙﾄ	2	A-48
66	24734-6112-1	ｶﾊﾞｰ 2	1	
67	24058-6113-3	ｶﾊﾞｰ 3	1	
68	01406-50612	ﾉﾌﾞﾎﾞﾙﾄ (KTB 2)	4	M6×12
69	07510-00110	ﾌﾞｲﾍﾞﾙﾄ	2	A-110
70	24146-6114-1	ｶﾊﾞｰ 4	1	
71	24173-6129-2	ｶﾊﾞｰ 4 ﾎｼﾞｮ	1	
72	24145-1216-2	ﾊｲｿｳ ｼﾞｸ 6	1	
73	24145-4528-1	ﾊｲｽｲ ﾌｿﾞｸ 1	1	
74	24145-4529-1	ﾊｲｽｲ ﾌｿﾞｸ 2	1	
75	24831-1186-1	ﾃﾝｼｮﾝ ｱｰﾑ 2	1	
	24115-9120-2	ｷｬｽﾀｰ ｱｯｼ	1	76～80,119
76	24115-9121-1	ｼｬｼﾞｸ	1	
77	24059-9118-2	ｼｬｼﾞｸ ｼﾃﾝ	1	
78	24115-9117-1	ｼｬﾘﾝ	2	
79	04613-50080	E ﾘﾝｸﾞ	2	E-8
80	04613-50100	E ﾘﾝｸﾞ	2	E-10
81	24760-1231-1	ﾌﾞｯｼｭ 26-19-12-10	2	
82	24735-6178-1	ｶﾊﾞｰ7ﾄﾒｶﾅｸﾞ	1	
83	03054-50612	ｼﾞｭｳｼﾞ ｱﾅﾂｷ ﾅﾍﾞｺﾈｼﾞ	2	M 6×12
84	24732-1235-1	ﾊﾝｿｳ ﾃﾝｼｮﾝ ｱｰﾑ	1	
85	24030-2241-1	ﾃﾝｼｮﾝ ｽﾌﾟﾛｹｯﾄ T11	2	
86	04612-10150	ｼﾞｸﾖｳ ﾄﾒﾜ	2	S-15
87	24732-1126-1	ｽﾌﾟﾛｹｯﾄ 23-23	1	23T-23T
88	24831-3515-1	ﾊｲﾄﾞｳｹ ｶﾅｸﾞ 2	1	
89	24731-3511-1	ﾊｲﾄﾞｳｹ	1	
90	24734-7175-1	ﾋｻﾝ ｶﾞｲﾄﾞ 1	1	
91	24732-1236-1	ｱｰﾑ ｼﾃﾝ	1	

6. 搬送レール関係 (AP-G35T)

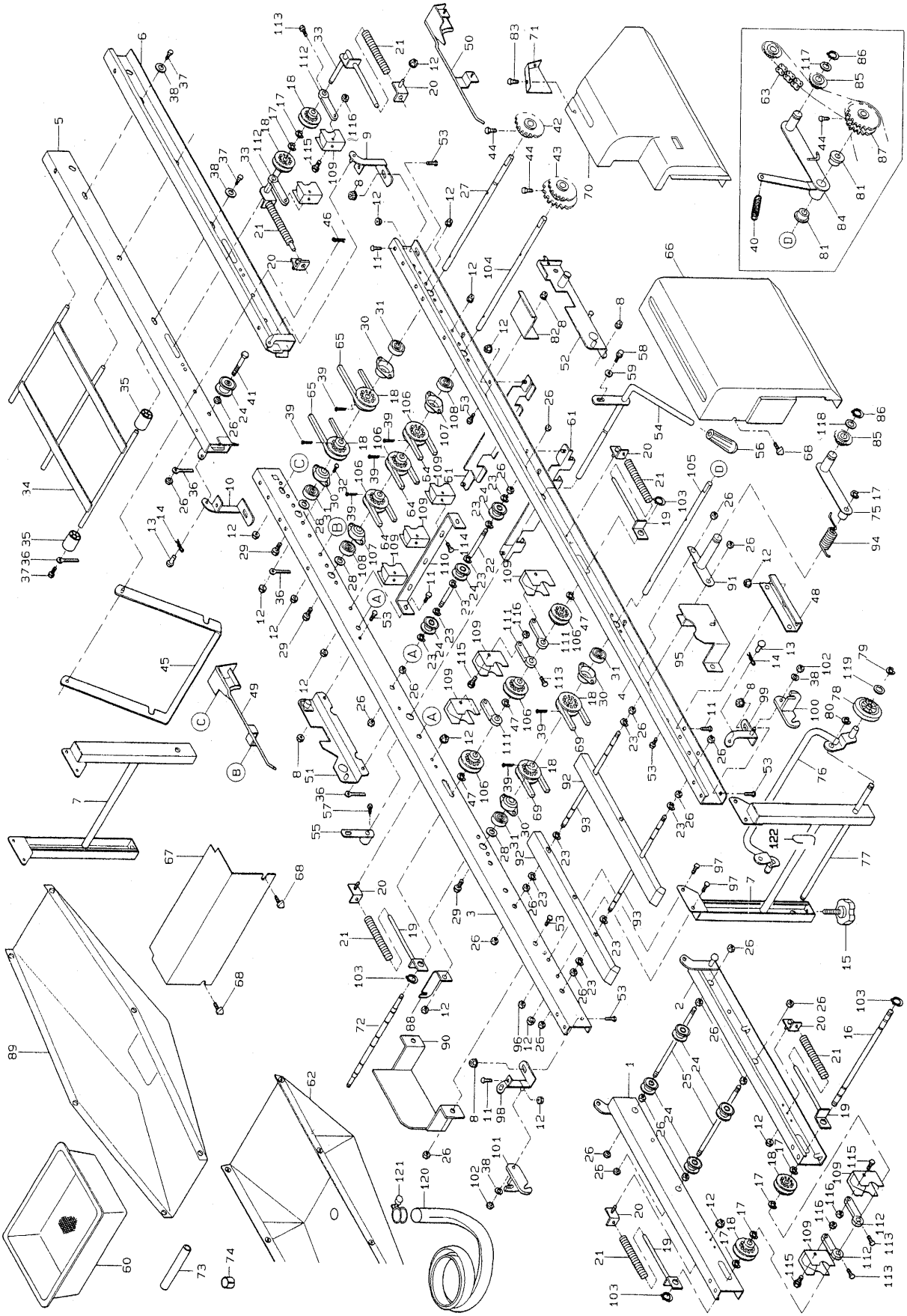

図番	品　番	品　名	数　量	備　考
			G35T	
92	24831-1121-1	ﾍﾞﾙﾄ ｳｹ	2	SP-G35T 50090号機迄
	24831-1121-3	ﾍﾞﾙﾄｳｹ	2	SP-G35T 60001号機～
93	24734-1192-1	ﾍﾞﾙﾄｳｹ ｼﾞｸ 1	2	
94	24831-11882	ﾊﾘﾊﾞﾈ	1	
95	24734-7181-1	ﾋｻ ﾝｶﾞｲﾄﾞ 2	1	
96	02505-50060	ﾀﾌ ﾛｯｸ ﾅｯﾄ	4	M 6
97	01020-50616	SW ﾎﾞﾙﾄ	8	M 6×16
98	24145-1183-1	ﾁｮｳﾊﾞﾝ 3	1	
99	24145-1184-1	ﾁｮｳﾊﾞﾝ 4	1	
100	24736-1125-1	ﾁｮｳﾊﾞﾝ ﾎｼﾞｮｶﾅｸﾞ 1	1	
101	24736-1126-1	ﾁｮｳﾊﾞﾝ ﾎｼﾞｮｶﾅｸﾞ 2	1	
102	02505-50080	ﾀﾌ ﾛｯｸ ﾅｯﾄ	2	M 8
103	04612-10120	ｼﾞｸﾖｳ ﾄﾒﾜ	4	S-12
104	24145-1214-1	ﾊﾝｿｳ ｼﾞｸ 4	1	
105	24734-1217-1	ﾊﾝｿｳ ｼﾞｸ 7	1	
106	24001-1123-4	ﾌﾟｰﾘ 12	6	
107	24030-1131-1	ﾍﾞｱﾘﾝｸﾞ ｹｰｽ	2	
108	08141-06202	ﾎﾞｰﾙﾍﾞｱﾘﾝｸﾞ	2	6202DD
109	24145-1281-1	ﾊﾝｿｳ ﾌﾟｰﾘ ｽｸﾚｰﾊﾟ	10	
110	24145-1283-1	ｽｸﾚｰﾊﾟ ﾄﾒｲﾀ	1	
111	24145-1285-1	ｽｸﾚｰﾊﾟ ｳｹ 1	3	
112	24145-1286-1	ｽｸﾚｰﾊﾟ ｳｹ 2	4	
113	01020-50620	SW ﾎﾞﾙﾄ	7	M 6×20
114	01022-50625	SW ﾎﾞﾙﾄ	3	M 6×25
115	01152-50635	ﾎﾞﾙﾄ	7	M 6×35
116	02023-50060	SW ﾅｯﾄ	7	M 6
117	53022-4483-1	ﾃﾝｼｮﾝ ﾌﾟｰﾘ ｻﾞｶﾞﾈ	1	
118	53022-5412-2	ﾕｳﾄﾞｳｼｬ ﾜｼｬ	1	
119	04013-50100	ﾋﾗ ｻﾞｶﾞﾈ	2	M 10
120	24020-4525-1	ﾊﾝｽｲ ﾎｰｽ	1	
121	24020-4527-1	ﾎｰｽ ﾊﾞﾝﾄﾞ	1	
122	24143-9122-1	ｷｬｽﾀ ﾌｯｸ	1	SP-G35T 60001号機～

7. 搬送レール関係 (AP-G45, AP-G45U, AP-G45FU)

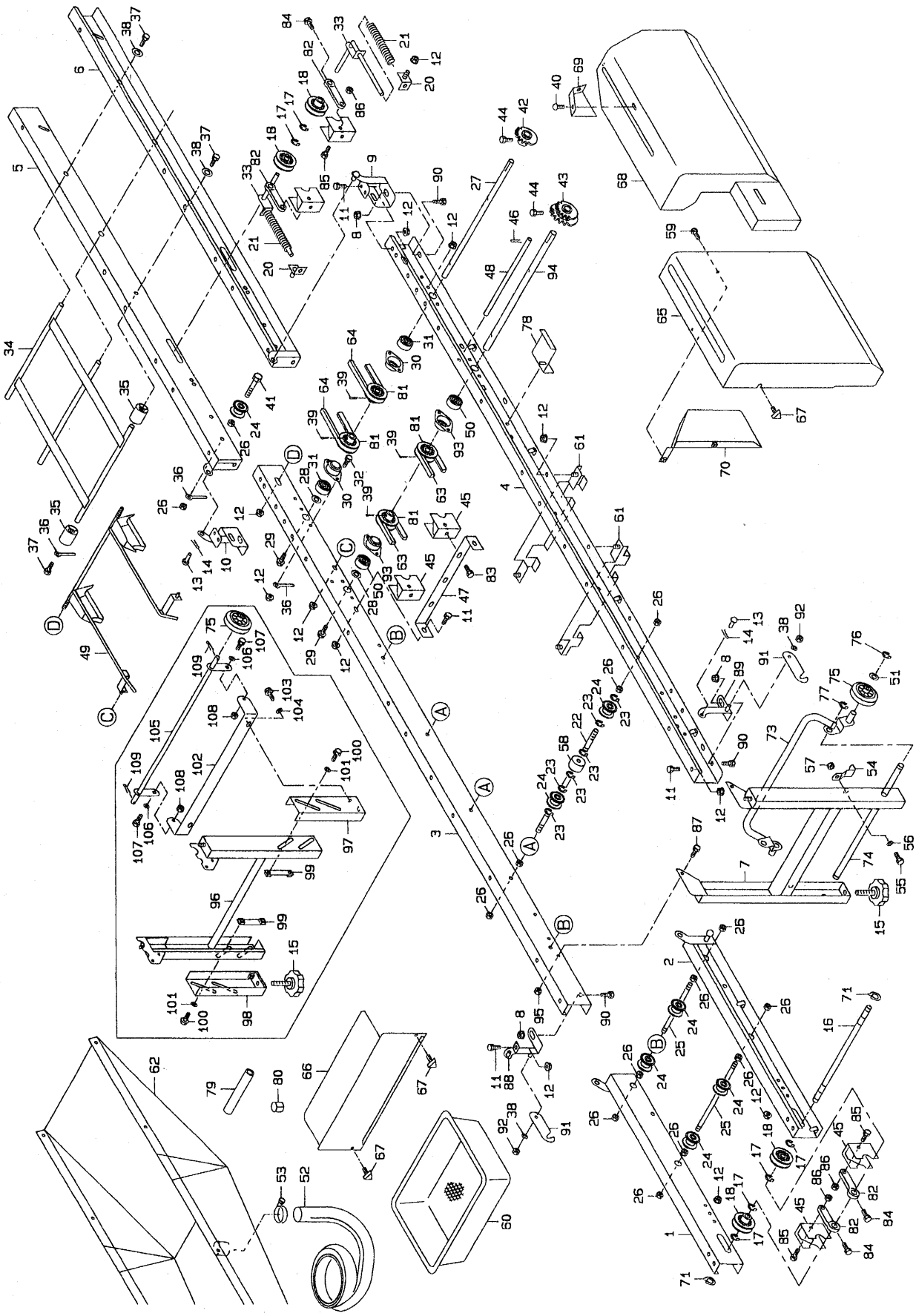

図番	品　番	品　名	数量			備　考
			G45	45U	45FU	
1	24145-1111-1	レール 1 ヒダリ	1			
2	24145-1112-1	レール 1 ミギ	1			
3	24341-1113-1	レール 2 ヒダリ	1			
4	24341-1114-1	レール 2 ミギ	1			
5	24341-1115-1	レール 3 ヒダリ	1			
6	24341-1116-1	レール 3 ミギ	1			
7	24341-1117-1	レールスタンド H	2			G45 10085号機迄
8	02024-50080	サラザナット	4			M 8
9	24341-1181-1	チョウバン 1	1			
10	24341-1182-1	チョウバン 2	1			
11	01152-50612	ボルト	8			M 6×12
12	02024-50060	サラザナット	34			M 6
13	05151-51018	ピン10-18-13	2			
14	05515-50100	トメピン (A形)	2			R-10A
15	24059-1124-2	アジャスタ ノブ 45	4			
16	24145-1211-2	ハンソウ ジク 1	1			
17	04613-50100	E リング	6			E-10
18	24020-1129-1	ハンソウ プーリ	4			
19	24145-1171-3	テンション プレート 1	2			
20	24020-1172-1	テンション プレート 2	4			
21	24020-1176-2	テンション バネ	4			
22	24145-1141-1	ハンソウロール ジク 3	3			
23	04613-50060	E リング	18			E-6
24	24031-1131-2	ハンソウ ローラ	16			
25	24031-1129-1	ハンソウロール ジク 2	4			
26	02113-50080	ナット	28			M 8
27	24030-1127-1	ハンソウ ジク 3	1			
28	24020-1159-1	スラスト シム	2			
29	01020-50612	SW ボルト	2			M 6×12
30	24030-1131-1	ベアリング ケース	2			
31	08141-06202	ボールベアリング	2			6202DD
32	01152-50616	ボルト	8			M 6×16
33	24145-1175-2	テンション プレート 5	2			
34	24059-1121-2	レール 3 ツナギ	1			
35	24059-1122-1	ローラ 30-11-40	6			
36	56367-6123-1	ホース オサエ	4			
37	01020-50816	SW ボルト	4			M 8×16
38	04013-50080	ヒラ ザガネ	6			M 8
39	05511-50330	ワリ ピン	4			3×30
40	03054-50612	ジュウジ アナツキ ナベ コネジ	2			M 6×12
41	01152-50855	ロッカク ボルト	2			M 8×55
42	24030-1264-1	スプロケット 13・S15	1			13T
43	24145-1133-1	スプロケット 12-22・S15	1			12T-22T (軸φ15用)
44	01250-50612	ジュウジ アナツキ ロッカク ボルト	2			M 6×12
45	24145-1281-1	ハンソウ プーリ スクレーパ	6			
46	05515-50060	トメピン (A形)	2			R-6A
47	24145-1283-1	スクレーパ トメイタ	1			

7. 搬送レール関係 (AP-G45, AP-G45U, AP-G45FU)

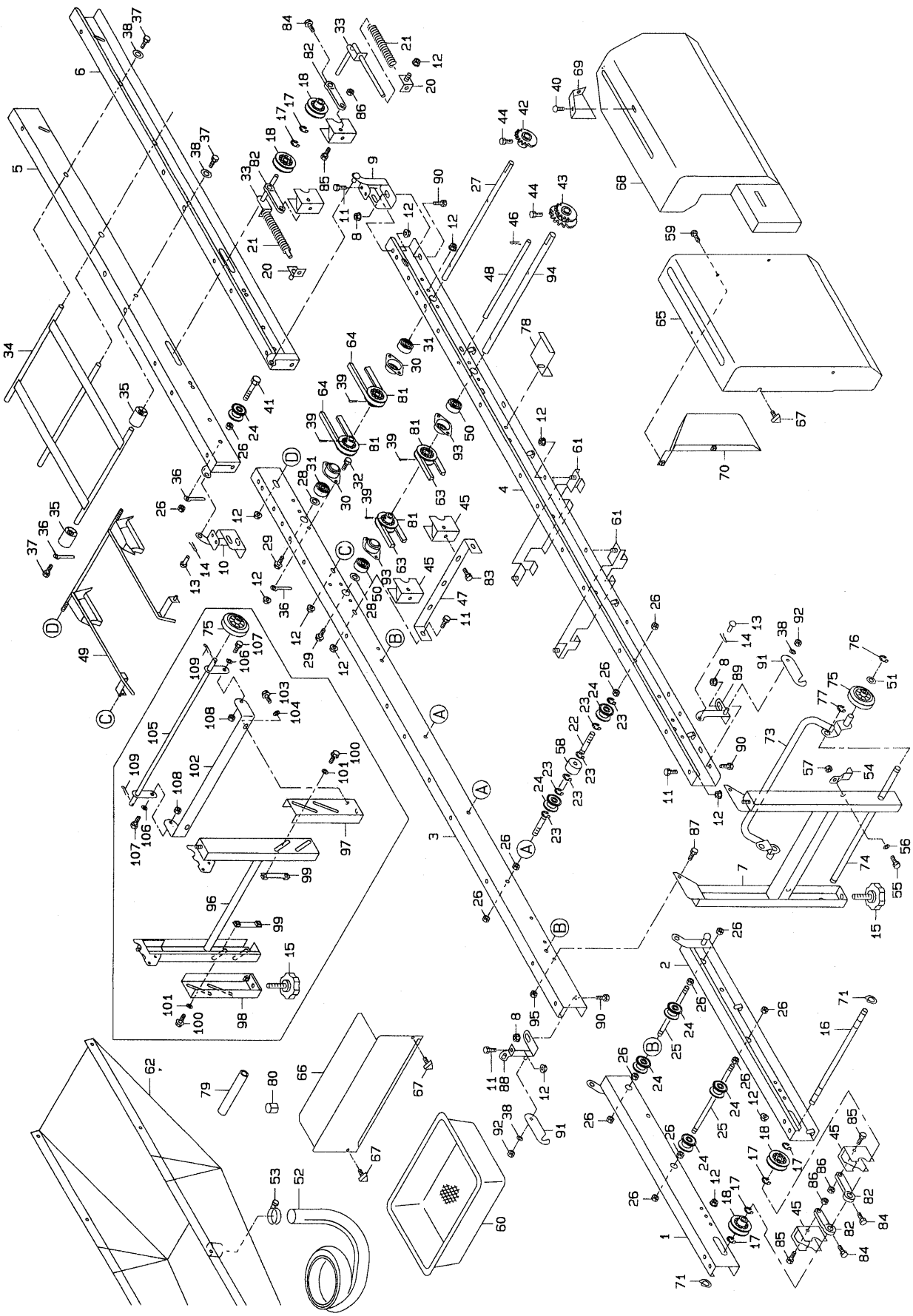

図番	品　番	品　名	数量			備　考
			G45	45U	45FU	
48	24111-1137-1	ﾍﾞﾙﾄ ﾄﾒ	1			
49	24143-1157-1	ﾊｺｳｹ	1			
50	08141-06202	ﾎﾞｰﾙ ﾍﾞｱﾘﾝｸﾞ	2			6202 D D
51	04013-50100	ﾋﾗ ｻﾞｶﾞﾈ	2			M 10
52	24020-4525-1	ﾊｲｽｲ ﾎｰｽ	1			
53	24020-4527-1	ﾎｰｽ ﾊﾞﾝﾄﾞ	1			
54	24770-1134-1	ｼｬｼﾞｸ ﾛｯｸ	1			G45 10085号機迄
55	04013-50080	ﾋﾗ ｻﾞｶﾞﾈ	1			M 8　G45 10085号機迄
56	01152-50820	ﾎﾞﾙﾄ	1			M 8×20　G45 10085号機迄
57	02050-50080	ﾀﾌ ﾛｯｸ ﾅｯﾄ	1			M 8　G45 10085号機迄
58	24341-1134-1	ﾊﾝｿｳ ﾛｰﾗ 2	3			
59		ｼﾞｭｳｼﾞ ｱﾅﾂｷ ﾅﾍﾞ ｺﾈｼﾞ	2			M 6×12
60	24059-2311-2	ﾓﾐｳｹ	1			
61	24145-2313-1	ﾓﾐｳｹ ﾚｰﾙ 1	2			
62	24341-4511-1	ﾊｲｽｲ ｳｹ	1			
63	07510-00155	ﾌﾞｲﾍﾞﾙﾄ	2			A-155
64	0770-00048	ﾌﾞｲﾍﾞﾙﾄ	2			A-48
65	24341-6112-1	ｶﾊﾞｰ 2	1			
66	24341-6113-2	ｶﾊﾞｰ 3	1			
67	01406-50612	ﾉﾌﾞ ﾎﾞﾙﾄ (KTB 2)	4			M 6×12
68	24341-6114-1	ｶﾊﾞｰ 4	1			
69	24173-6129-2	ｶﾊﾞｰ 4 ﾎｼﾞｮ	1			
70	24341-6127-1	ｶﾊﾞｰ 2 ﾎｼﾞｮ	1			
71	04612-10120	ｼﾞｸﾖｳ ﾄﾒﾜ	4			S-12
72	04613-50120	E ﾘﾝｸﾞ	6			E-12
73	24115-9121-1	ｼｬｼﾞｸ	1			G45 10085号機迄
74	24059-9118-2	ｼｬｼﾞｸ ｼﾃﾝ	1			G45 10085号機迄
75	24115-91171	ｼｬﾘﾝ	2			
76	04613-50080	E ﾘﾝｸﾞ	2			E-8　G45 10085号機迄
77	04613-50100	E ﾘﾝｸﾞ	2			E-1O　G45 10085号機迄
78	24341-6121-1	ｶﾊﾞｰ 4 ﾄﾒｶﾅｸﾞ	1			
79	24145-4528-1	ﾊｲｽｲ ﾌｿﾞｸ 1	1			
80	24145-4529-1	ﾊｲｽｲ ﾌｿﾞｸ 2	1			
81	24001-1123-4	ﾌﾟｰﾘ 12	4			
82	24145-1286-1	ｽｸﾚｰﾊﾟ ｳｹ 2	4			
83	01020-50620	SW ﾎﾞﾙﾄ	6			M 6×20
84	01022-50625	SW ﾎﾞﾙﾄ	5			M 6×25
85	01052-50635	ﾎﾞﾙﾄ	5			M 6×35
86	02023-50060	SW ﾅｯﾄ	5			M 6
87	01020-50616	SW ﾎﾞﾙﾄ	8			M 6×16
88	24145-1183-1	ﾁｮｳﾊﾞﾝ 3	1			
89	24145-1184-1	ﾁｮｳﾊﾞﾝ 4	1			
90	01152-50816	ﾎﾞﾙﾄ	4			M 8×16
91	24145-1125-1	ﾁｮｳﾊﾞﾝ ﾎｼﾞｮ ｶﾅｸﾞ	2			
92	02505-50080	ﾀﾌ ﾛｯｸ ﾅｯﾄ	2			M 8
93	24030-1131-1	ﾍﾞｱﾘﾝｸﾞ ｹｰｽ	2			
94	24145-1214-1	ﾊﾝｿｳ ｼﾞｸ 4	1			

7. 搬送レール関係 (AP-G45, AP-G45U, AP-G45FU)

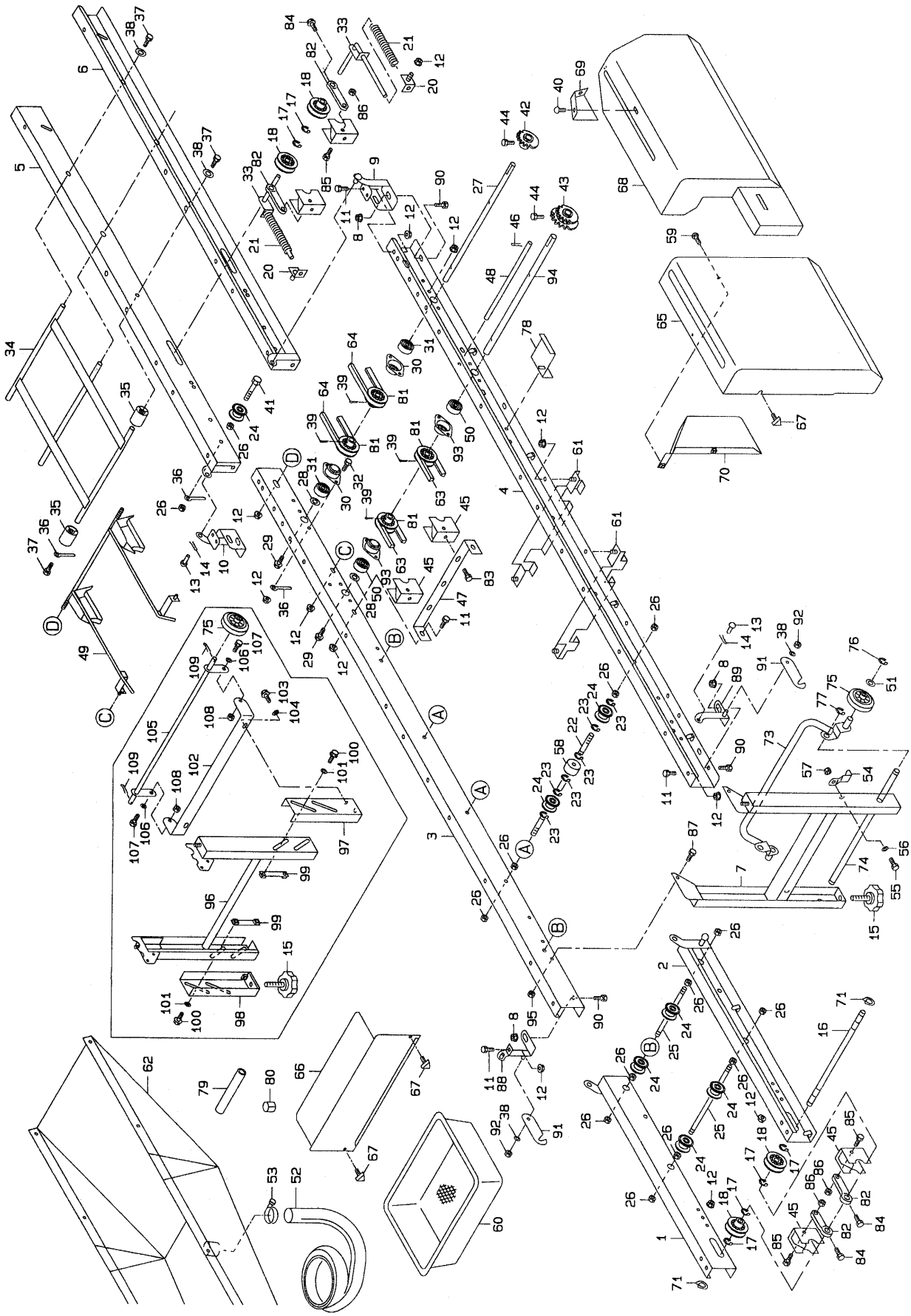

図番	品　番	品　名	数量			備　考
			G45	45U	45FU	
95	02505-50060	ﾀﾌ ﾛｯｸ ﾅｯﾄ	4			M 6
96	24711-1131-1	ﾚｰﾙｽﾀﾝﾄﾞ ｳｴ	2			G45 20001号機～
97	24711-1133-1	ﾚｰﾙｽﾀﾝﾄﾞ ｼﾀ 1	2			G45 20001号機～
98	24711-1134-1	ﾚｰﾙｽﾀﾝﾄﾞ ｼﾀ 2	2			G45 20001号機～
99	24711-1141-1	ｽﾀﾝﾄﾞ ﾄﾒｶﾅｸﾞ	4			G45 20001号機～
100	01020-50816	SW ﾎﾞﾙﾄ	8			M 8×16　G45 20001号機～
101	04013-50080	ﾋﾗ ｻﾞｶﾞﾈ	8			M 8　G45 20001号機～
102	24711-9118-1	ｷｬｽﾀ ｼﾃﾝ 1	1			G45 20001号機～
103	01020-50816	SW ﾎﾞﾙﾄ	2			M 8×16　G45 20001号機～
104	04013-50080	ﾋﾗ ｻﾞｶﾞﾈ	2			M 8　G45 20001号機～
105	24711-9119-1	ｷｬｽﾀ ｼﾃﾝ 2	1			G45 20001号機～
106	04013-50080	ﾋﾗ ｻﾞｶﾞﾈ	2			M 8　G45 20001号機～
107	01152-50820	ﾎﾞﾙﾄ	2			M 8×20　G45 20001号機～
108	02505-50080	ﾀﾌ ﾛｯｸ ﾅｯﾄ	2			M 8　G45 20001号機～
109	05511-50320	ﾜﾘﾋﾟﾝ	2			3×20　G45 20001号機～

8. 搬送レール関係 (AP-G36T)

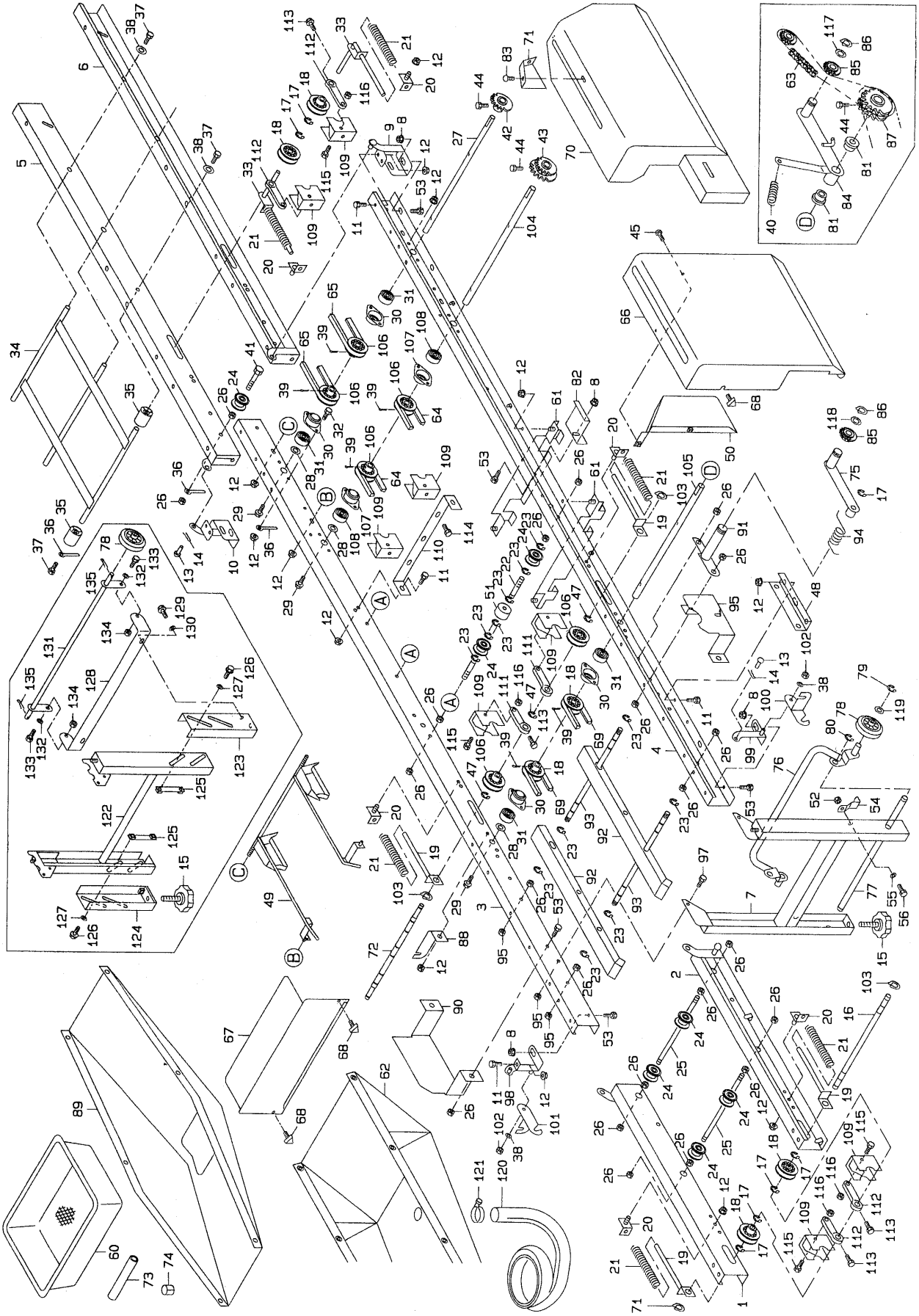

図番	品　番	品　名	数　量	備　考
			G36T	
1	24145-1111-1	レール 1 ヒダリ	1	
2	24145-1112-1	レール 1 ミギ	1	
3	24741-1113-1	レール 2 ヒダリ	1	
4	24741-1114-1	レール 2 ミギ	1	
5	24341-1115-1	レール 3 ヒダリ	1	
6	24341-1116-1	レール 3 ミギ	1	
7	24341-1117-1	レールスタンド H	2	G36T 10050号機迄
8	02024-50080	サラザナット	10	M 8
9	24341-1181-1	チョウバン 1	1	
10	24341-1182-1	チョウバン 2	1	
11	01152-50612	ボルト	10	M 6×12
12	02024-50060	サラザナット	40	M 6
13	05151-51018	シテン ピン 10-18	2	
14	05515-50100	トメピン (A形)	2	R-10A
15	24059-1124-2	アジャスト ノブ 45	4	
16	24145-1211-2	ハンソウ ジク 1	1	
17	04613-50100	E リング	7	E-10
18	24020-1129-1	ハンソウ プーリ	6	
19	24145-1171-3	テンション プレート 1	4	
20	24020-1172-1	テンション プレート 2	6	
21	24020-1176-2	テンション バネ	6	
22	24145-1141-1	ハンソウロール ジク 3	3	
23	04613-50060	E リング	26	E-6
24	24031-1131-2	ハンソウ ローラ	15	
25	24031-1129-1	ハンソウロール ジク 2	2	
26	02113-50080	ナット	32	M 8
27	24030-1127-1	ハンソウ ジク 3	1	
28	24020-1159-1	スラスト シム	3	
29	01020-50612	SW ボルト	3	M 6×12
30	24030-1131-1	ベアリング ケース	2	
31	08141-06202	ボールベアリング	2	6202DD
32	01152-50616	ボルト	12	M 6×16
33	24145-1175-2	テンション プレート 5	2	
34	24059-1121-2	レール 3 ツナギ	1	
35	24059-1122-1	ローラ 30-11-40	6	
36	56367-6123-1	ホース オサエ	4	
37	01020-50816	SW ボルト	4	M 8×16
38	04013-50080	ヒラ ザガネ	6	M 8
39	05511-50330	ワリ ピン	7	3×30
40	24732-1237-1	アーム バネ	1	
41	01152-50855	ロッカク ボルト	2	M 8×55
42	24030-1264-1	スプロケット 13・S15	1	13T
43	24145-1133-1	スプロケット 12-22・S15	1	12T-22T
44	01250-50612	ジュウジ アナツキ ロッカク ボルト	3	M 6×12
45		ジュウジ アナツキ ナベコネジ	2	M 6×12
46	05515-50060	トメピン (A形)	2	R-6A
47	04613-50120	E リング	3	E-12

8. 搬送レール関係 (AP-G36T)

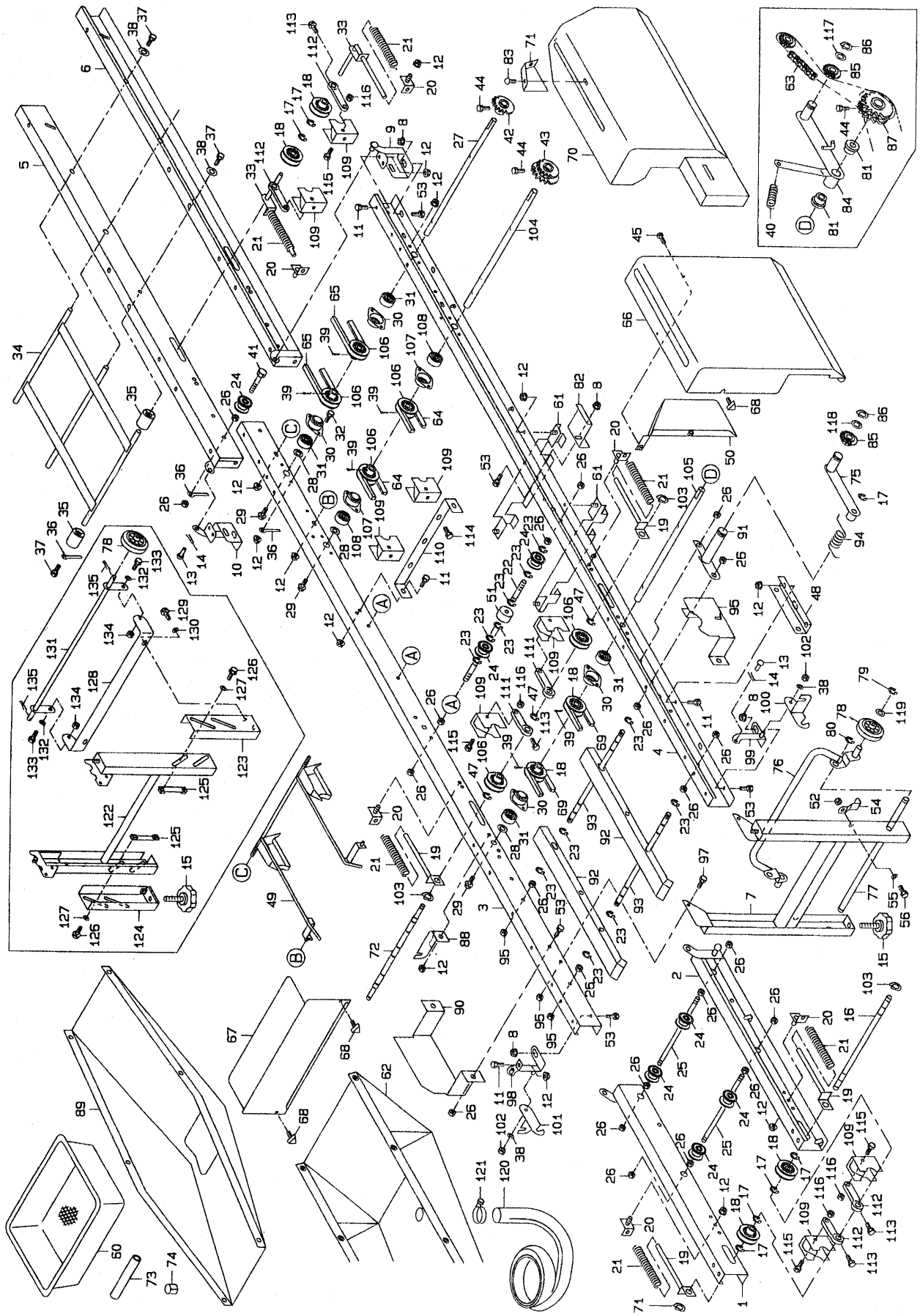

図番	品　番	品　名	数　量	備　考
			G36T	
48	24734-1156-1	レール ホキョウ	2	
49	24143-1157-1	ハコウケ	1	
50	24341-6127-1	カバー 2 ホジョ	1	
51	24341-1134-1	ハンソウ ローラ 2	3	
52	02050-50080	タフ ロック ナット	1	M 8　G36T 10050号機迄
53	01152-50816	ボルト	10	M 8×16
54	24770-1134-1	シャジク ロック	1	G36T 10050号機迄
55	04013-50080	ヒラ ザガネ	1	M 8　G36T 10050号機迄
56	01152-50820	ボルト	1	M 8×20　G36T 10050号機迄
57	01152-50816	ボルト	2	M 8×16 (7T)
58	01020-51025	SW ボルト	2	M 10×25
59	04013-50100	ヒラ ザガネ	2	M 10
60	24059-2311-2	モミウケ	1	
61	24145-2313-1	モミウケ レール 1	2	
62	24741-4511-1	ハイスイ ウケ　24741-4511-1	1	
63	07604-10840	チェン	1	84L
64	07510-00090	ブイベルト	2	A-90
65	07510-00048	ブイベルト	2	A-48
66	24741-6112-1	カバー 2	1	
67	24341-6113-2	カバー 3	1	
68	01406-50612	ノブ ボルト (KTB 2)	4	M 6×12
69	07510-00110	ブイベルト	2	A-110
70	24341-6114-1	カバー 4	1	
71	24173-6129-2	カバー 4 ホジョ	1	
72	24145-1216-2	ハンソウ シク 6	6	
73	24145-4528-1	ハイスイ フソク 1	1	
74	24145-4529-1	ハイスイ フソク 2	1	
75	24831-1186-1	テンション アーム 2	1	
	24115-9120-2	キャスター アッシ	1	76～80,119
76	24115-9121-1	シャジク	1	G36T 10050号機迄
77	24059-9118-2	シャジク シテン	1	G36T 10050号機迄
78	24115-9117-1	シャリン	2	
79	04613-50080	E リング	2	E-8　G36T 10050号機迄
80	04613-50100	E リング	2	E-10　G36T 10051号機迄
81	24760-1231-1	ブッシュ 26-19-12-10	2	
82	24341-6121-1	カバー 4 トメカナグ	1	
83	03054-50612	ジュウジ アナツキ ナベ コネジ	2	M 6×12
84	24732-1235-1	ハンソウ テンション アーム	1	
85	24030-2241-1	テンション スプロケット T11	2	
86	04612-10150	シクヨウ トメワ	2	S-15
87	24732-1126-1	スプロケット 23-23	1	23T-23T
88	24831-3515-1	ハイド ウケ カナグ 2	1	
89	24741-3511-1	ハイド ウケ　24741-3511-1	1	
90	24734-7175-1	ヒサン ガイド 1	1	
91	24732-1236-1	アーム シテン	1	
92	24831-1121-2	ベルト ウケ	2	
93	24734-1192-1	ベルト ウケ シク 1	2	

8. 搬送レール関係 (AP-G36T)

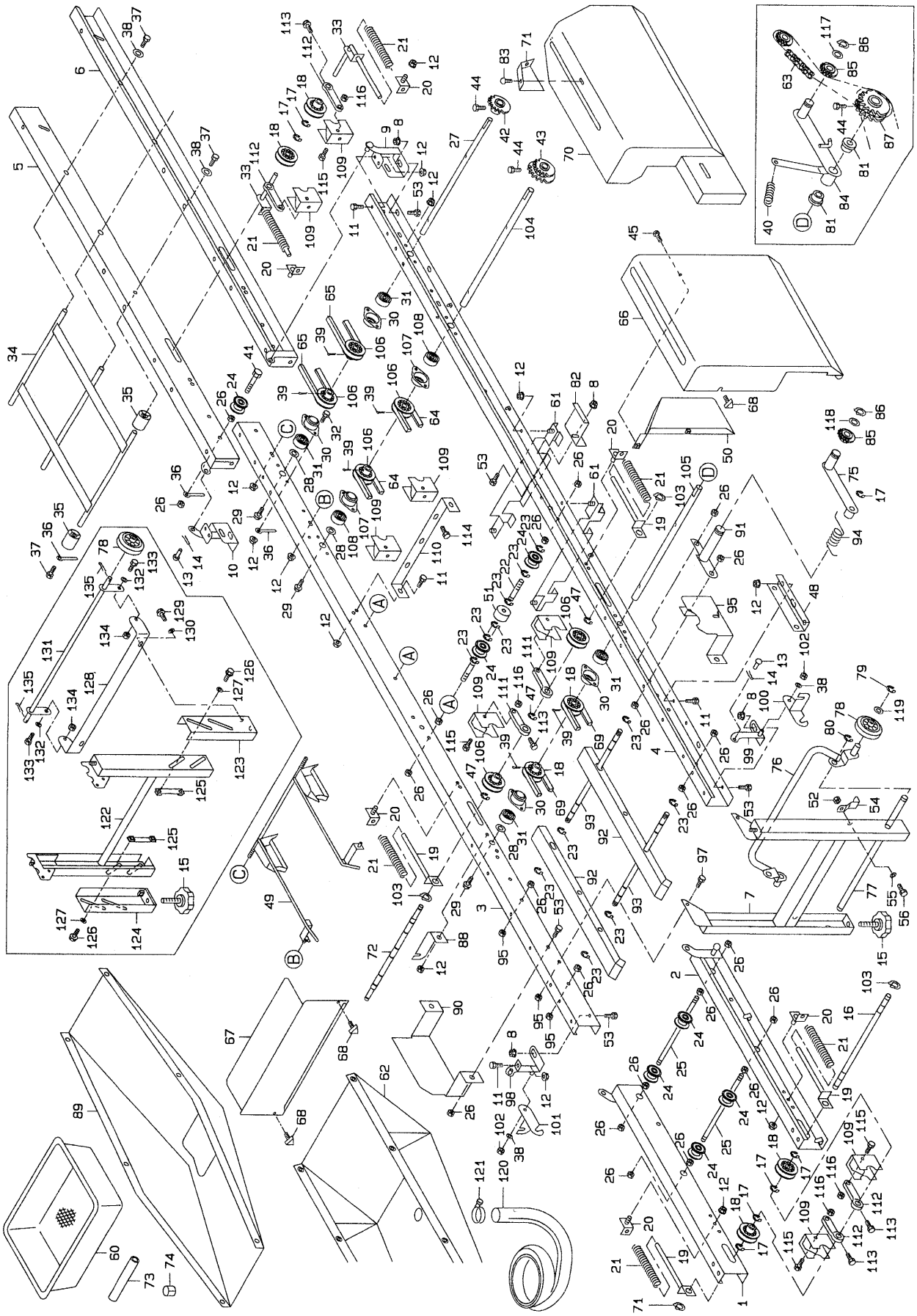

図番	品　番	品　名	数　量	備　考
			G36T	
94	24831-1188-2	ハリバネ	1	
95	24734-7181-1	ヒサン ガイド 2	1	
96	02505-50060	タフロック ナット	4	M 6
97	01020-50616	SW ボルト	8	M 6×16
98	24145-1183-1	チョウバン 3	1	
99	24145-1184-1	チョウバン 4	1	
100	24736-1125-1	チョウバン ホジョ カナグ 1	1	
101	24736-1126-1	チョウバン ホジョ カナグ 2	1	
102	02505-50080	タフ ロック ナット	2	M 8
103	04612-10120	ジクヨウ トメワ	4	S-12
104	24145-1214-1	ハンソウ ジク 4	1	
105	24734-1217-1	ハンソウ ジク 7	1	
106	24001-1123-4	プーリ 12	4	
107	24030-1131-1	ベアリング ケース	2	
108	08141-06202	ボール ベアリング	2	6202 D D
109	24145-1281-1	ハンソウ プーリ スクレーパ	10	
110	24145-1283-1	スクレーパ トメイタ	1	
111	24145-1285-1	スクレーパ ウケ 1	3	
112	24145-1286-1	スクレーパ ウケ 2	4	
113	01020-50620	SW ボルト	7	M 6×20
114	01022-50625	SW ボルト	3	M 6×25
115	01152-50635	ボルト	7	M 6×35
116	02023-50060	SW ナット	7	M 6
117	53022-4483-1	テンション プーリ ザガネ	1	
118	53022-5412-2	ユウドウシャ ワッシャ	1	
119	04012-50100	ヒラ ザガネ	2	M 10
120	24020-4525-1	ハイスイ ホース	1	
121	24020-4527-1	ホース バンド	1	
122	24711-1131-1	レール スタンド ウエ	2	G36T 20001号機～
123	24711-1133-1	レール スタンド シタ 1	2	G36T 20001号機～
124	24711-1134-1	レール スタンド シタ 2	2	G36T 20001号機～
125	24711-1141-1	スタンド トメ カナグ	4	G36T 20001号機～
126	01020-50816	SW ボルト	8	M 8×16　G36T 20001号機～
127	04013-50080	ヒラ ザガネ	8	M 8　G36T 20001号機～
128	24711-91181	キャスタ シテン 1	1	G36T 20001号機～
129	01020-50816	SW ボルト	2	M 8×16　G36T 20001号機～
130	04013-50080	ヒラ ザガネ	2	M 8　G36T 20001号機～
131	24711-9119-1	キャスタ シテン 2	1	G36T 20001号機～
132	04013-50080	ヒラ ザガネ	2	M 8　G36T 20001号機～
133	01152-50820	ボルト	2	M 8×20　G36T 20001号機～
134	02505-50080	タフロック ナット	2	M 8　G36T 20001号機～
135	05511-50320	ワリ ピン	2	3×20　G36T 20001号機～

9. 搬送レール関係 (AP-G2TA, AP-G2T)

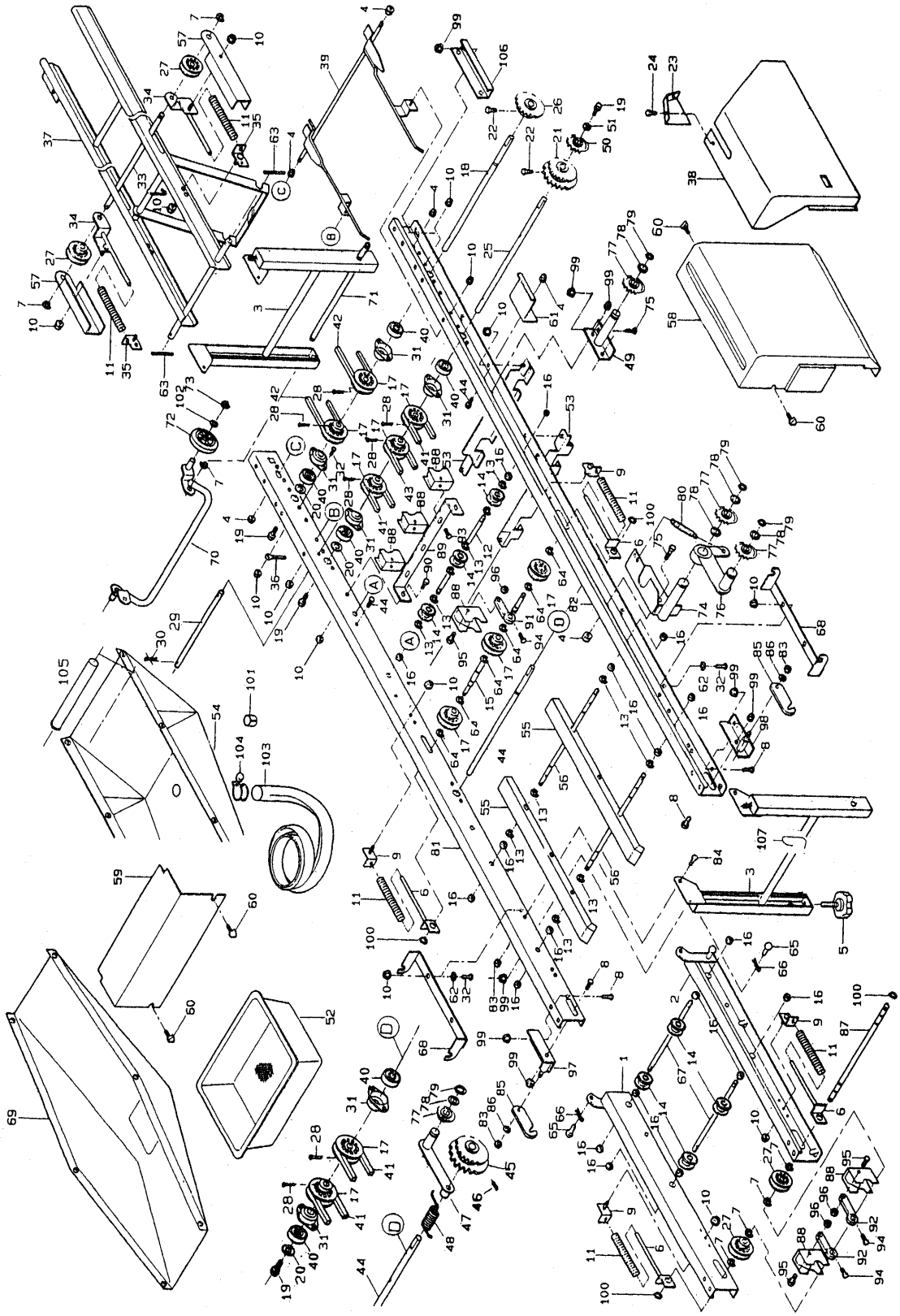

図番	品　番	品　名	数　量		備　考
			2TA	2T	
1	24726-1111-1	レール 1 左	1		
2	24726-1112-1	レール 1 右	1		
3	24734-1117-1	レール スタンド	2		
4	02124-50080	サラ座 ナット	12		M8
5	24059-1124-2	アジャスト ノブ 45	4		
6	24145-1171-3	テンション プレート 1	4		
7	04613-50100	E リング	6		E-10
8	01152-50820	ボルト	7		M8*20
9	24020-1172-1	テンション プレート 2	4		
10	02024-50060	サラ座 ナット	30		M 6
11	24020-1176-2	テンション バネ	6		
12	24145-1141-1	搬送ロール軸 3	3		
13	04613-50060	E リング	26		E-6
14	24031-1131-2	搬送ロール	13		
15	24145-1216-2	搬送軸 6	1		
16	02113-50080	ナット	27		M8
17	24001-11234	プーリ12(穴径φ15)	10		
18	24030-1127-1	搬送軸 3	1		
19	01020-50612	SW ボルト	4	3	M6*12
20	24020-1159-1	スラストシム	3		
21	24143-1133-1	スプロケット 22-22,S15	1		22T-22T
22	01250-50612	ボルト (+)	2		M6*12
23	24115-6129-1	カバー 4 補助	1		
24	03054-50612	十字穴付きナベ小ネジ	2		M6*12
25	24726-1214-1	搬送軸 4	1		
26	24185-1126-1	スプロケット 23,S15	1		23T
27	24020-1129-1	搬送プーリ (穴径φ12)	4		
28	05511-50330	ワリピン	7		φ3*30
29	24111-1137-1	ベルト止メ	1		
30	05515-50060	止め ピン (A形)	2		
31	24030-1131-1	ベアリング ケース	6		
32	01050-50616	ボルト	14		M6*16
33	24020-1128-2	搬送軸 4	1		
34	24020-1173-3	テンション プレート 3	2		
35	24020-1174-1	テンション プレート 4	2		
36	56367-6123-1	ホース押エ (8φ)	4		
37	24143-1151-1	補助 レール	1		
38	24726-6114-2	カバー 4	1		
39	24143-1157-1	箱受	1		
40	08141-06202	ボール ベアリング	6		6202DD
41	07510-00107	V ベルト	2		A-107
42	07510-00060	V ベルト	2		A-60
43	07510-00090	V ベルト	1		A-90
44	24726-1217-1	搬送軸 7	1		
45	24726-1126-1	スプロケット 23,23,S15	1		23T-23T
46	03455-00608	六角穴付 止め ネジ	1		M6*8
47	24726-1235-1	搬送 テンション アーム	1		

9. 搬送レール関係 (AP-G2TA, AP-G2T)

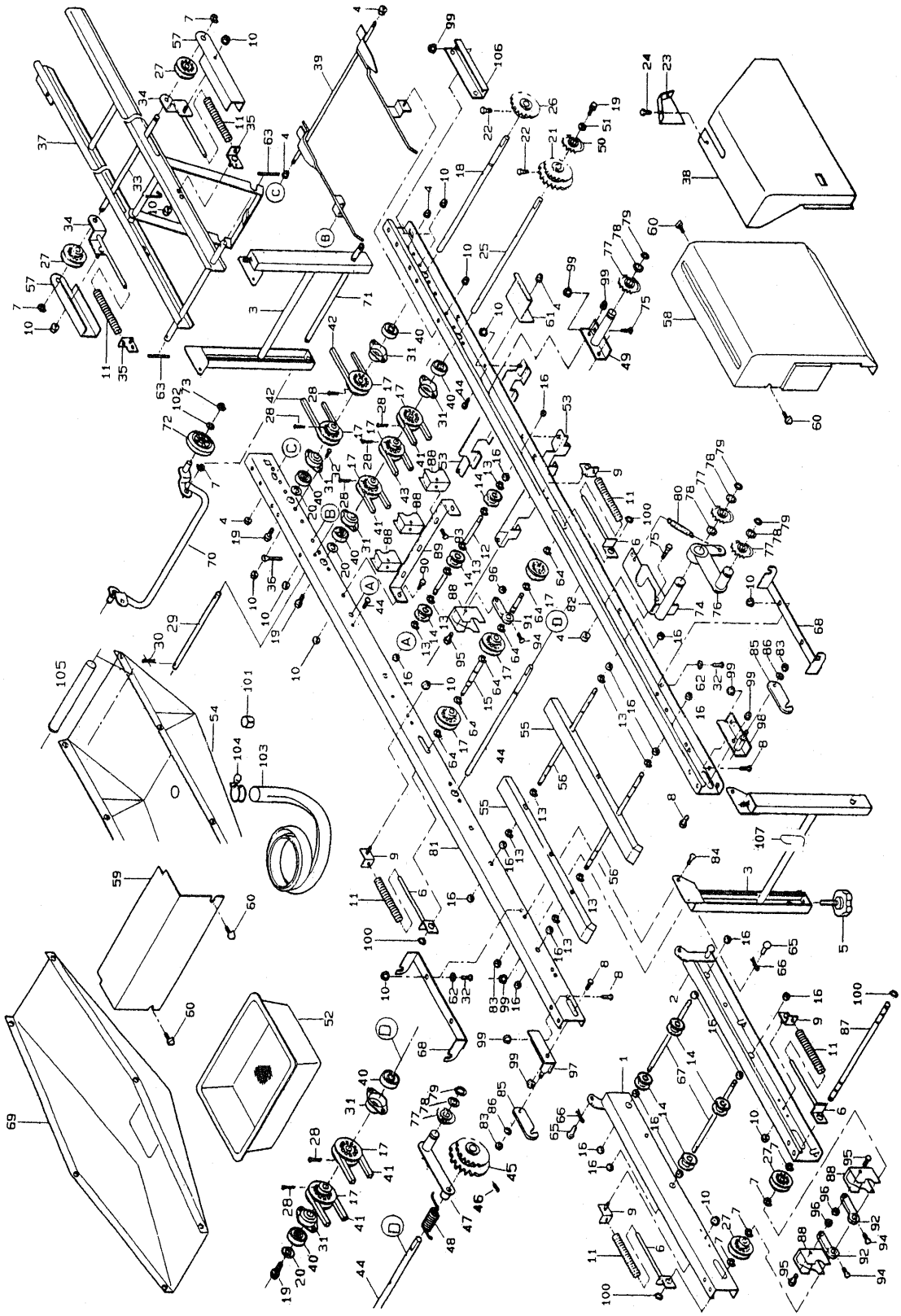

図番	品　番	品　名	数　量		備　考
			2TA	2T	
48	24726-1188-1	ﾊﾘ ﾊﾞﾈ	1		
49	24726-1238-1	ｱｰﾑｼﾃﾝ	1	——	
50	24726-1265-1	ｽﾌﾟﾛｹｯﾄ 23,S15,ｺﾊﾞﾝ	1	——	23T
51	04015-50060	木材座金	1	——	6*18*t1.6
52	24059-2311-2	籾受ｹ	1		
53	24145-2313-1	籾受ｹ ﾚｰﾙ 1	2		
54	24726-4511-1	排水 受ｹ	1		
55	24831-1121-3	ﾍﾞﾙﾄ受ｹ	2		
56	24734-1192-1	ﾍﾞﾙﾄ受ｹ軸 1	2		
57	24020-6125-1	ﾍﾞﾙﾄ ｶﾊﾞｰ	2		
58	24726-6112-1	ｶﾊﾞｰ 2	1		
59	24058-6113-3	ｶﾊﾞｰ 3	1		
60	01406-50612	ﾉﾌﾞﾎﾞﾙﾄ KTB 2	3		
61	24143-6121-1	ｶﾊﾞｰ 4 止ﾒ金具	1		
62	04013-50060	丸座金	2		6*18*t1.2
63	05411-00420	ｽﾌﾟﾘﾝｸﾞﾋﾟﾝ	2		Φ4*20
64	04613-50120	E ﾘﾝｸﾞ	5		E-12
65	24111-1185-1	支 点ﾋﾟﾝ 10-18	2		
66	05515-50100	止め ﾋﾟﾝ (A形)	2		
67	24031-1129-1	搬送ﾛｰﾙ軸 2	2		
68	24724-3514-2	排土 受ｹ金具	2		
69	24724-3511-1	排土 受ｹ	1		
	24115-9120-2	ｷｬｽﾀｰ ｱｯｼ	1		7, 70～73, 102
70	24115-9121-1	車軸	1		
71	24059-9118-2	車軸支点	1		
72	24115-9117-1	車輪	2		
73	04613-50080	E ﾘﾝｸﾞ	2		E-8
74	24726-7247-1	ﾃﾝｼｮﾝｼﾃﾝ	1		
75	01152-50816	ﾎﾞﾙﾄ	2	1	M8*16
76	24722-7241-1	ﾃﾝｼｮﾝ ｱｰﾑ 5	1		
77	24030-2241-1	ﾃﾝｼｮﾝ ｽﾌﾟﾛｹｯﾄ T11	4	3	
78	53022-4831-1	ﾃﾝｼｮﾝ ﾌﾟｰﾘ座金	4	3	
79	04612-10150	軸用止ﾒ輪	4	3	S-15
80	24068-3241-1	ﾃﾝｼｮﾝ ﾊﾞﾈ 1	1		
81	24726-1113-1	ﾚｰﾙ 2 左	1		
82	24726-1114-1	ﾚｰﾙ 2 右	1		
83	02505-50060	ﾀﾌﾛｯｸ ﾅｯﾄ	4		M6
84	01152-50616	ﾎﾞﾙﾄ	4		M6*16
85	24145-1125-1	蝶番補助金具	2		
86	04013-50080	丸座金	2		M8
87	24145-1211-2	搬送軸 1	1		
88	24145-1281-1	搬送ﾌﾟｰﾘ ｽｸﾚｰﾊﾟ	6		
89	24145-1283-1	ｽｸﾚｰﾊﾟ止ﾒｲﾀ	1		
90	01050-50612	ﾎﾞﾙﾄ	2		M6*12
91	24145-1285-1	ｽｸﾚｰﾊﾟ ｳｹ 1(穴径Φ15)	1		
92	24145-1286-1	ｽｸﾚｰﾊﾟ ｳｹ 2(穴径Φ15)	2		
93	01022-50625	SWﾎﾞﾙﾄ	3		M6*25

9. 搬送レール関係 (AP-G2TA, AP-G2T)

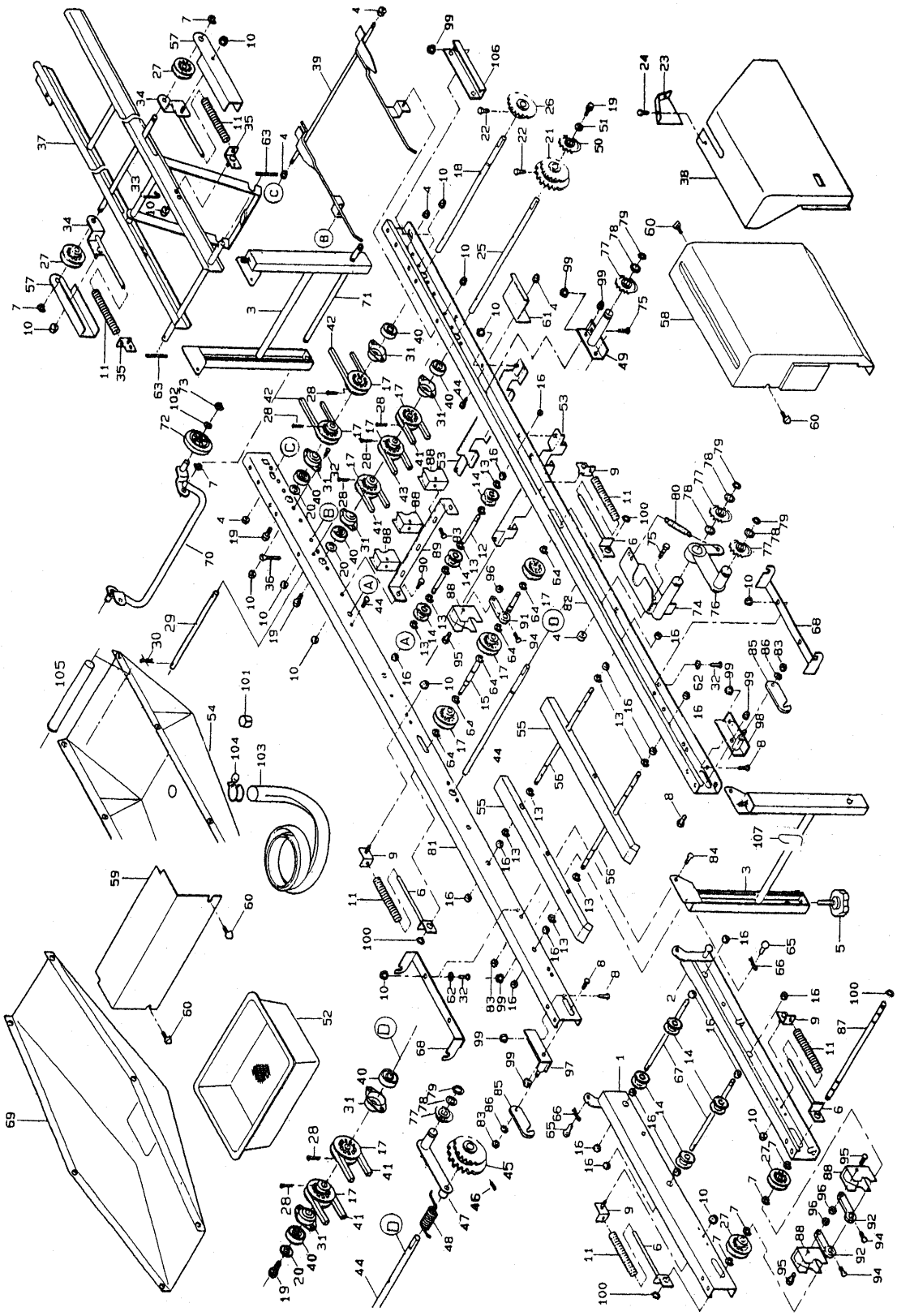

図番	品　番	品　名	数　量		備　考
			2TA	2T	
94	01050-50616	ﾎﾞﾙﾄ	3		M6*16
95	01052-50635	ﾎﾞﾙﾄ	3		M6*35
96	02023-50060	SW ﾎﾞﾙﾄ	3		M 6
97	24724-1181-1	固定金具台 1	1		
98	24724-1182-1	固定金具台 2	1		
99	02110-50080	ﾌﾗﾝｼﾞ ﾅｯﾄ	4	3	M8
100	04612-10120	軸用止メ輪	4		S-12
101	24145-4529-1	排水付属 2	1		
102	04013-50100	丸座金	2		M10
103	24020-4525-1	排水ﾎｰｽ	1		
104	24020-4527-1	ﾎｰｽ ﾊﾞﾝﾄﾞ	1		
105	24145-4528-1	排水付属 1	1		
106	24734-1154-2	ﾚｰﾙ 補強 2	2		
107	24142-9122-1	ｷｬｽﾀ ﾌｯｸ	1		SP-G2TA 60001号機～

10. 搬送レール関係1 (AP-G3TA, AP-G3T)

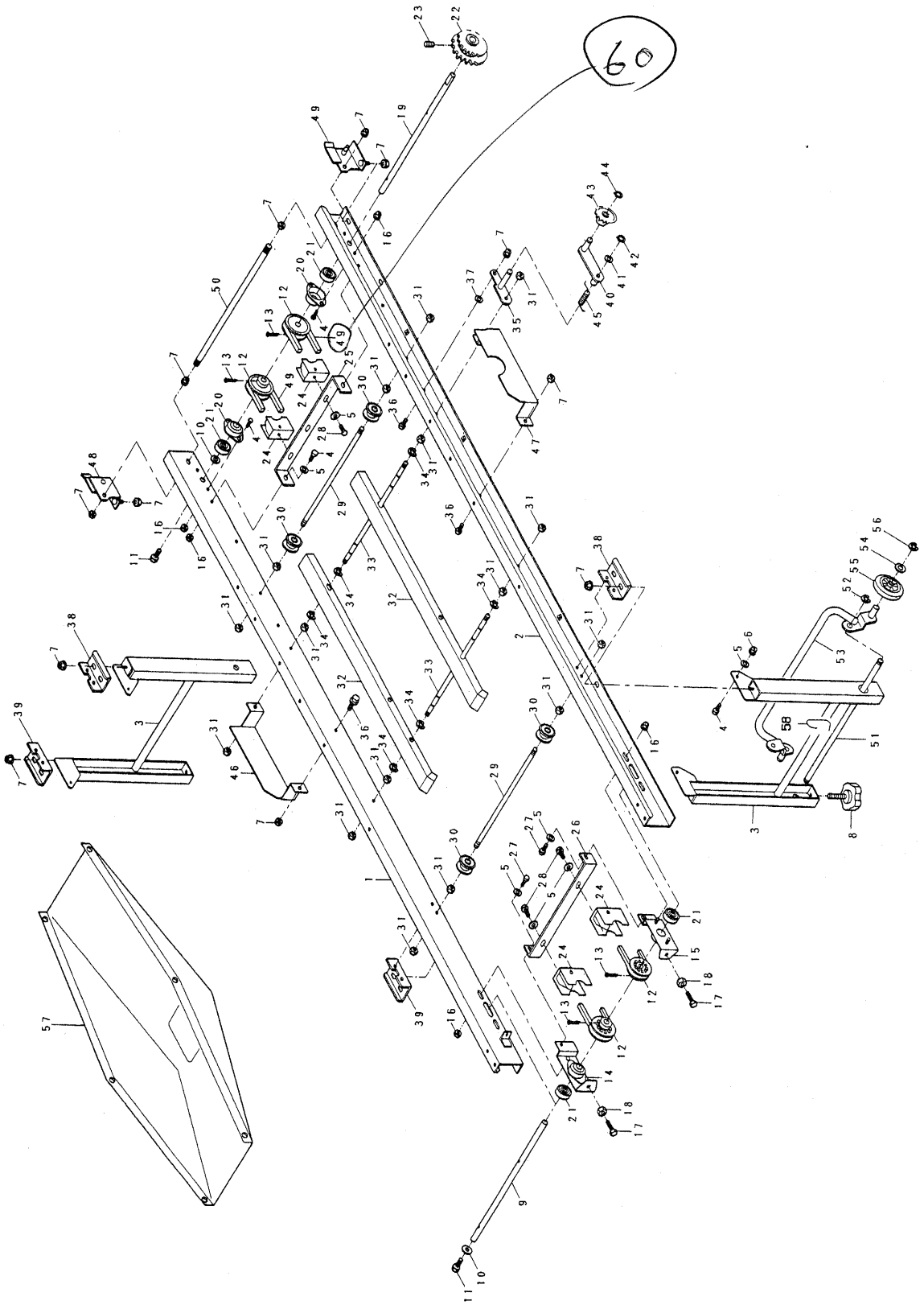

図番	品　番	品　名	数　量		備　考
			3TA	3T	
1	24736-1111-2	レール 1 左	1		
2	24736-1112-2	レール 1 右	1		
3	24734-1117-1	レール スタンド	2		
4	01050-50616	ボルト	10		M6*16
5	04013-50060	丸座金	14		M6
6	02505-50060	タフロックナット	4		M6
7	02024-50080	サラ座ナット	13		
8	24059-1124-2	アジャスト ノブ 45	4		
9	24736-1211-1	搬送軸 1	1		
10	24020-1159-1	スラスト シム	2		
11	01020-50612	SW ボルト	2		M 6*12
12	24001-1123-4	プーリ 12（穴径φ15）	4		
13	05511-50330	ワリ ピン	4		3*30
14	24233-1255-2	アジャスタ 1	1		
15	24233-1256-2	アジャスタ 2	1		
16	02024-50060	サラ座ナット	10		M6
17	01052-50650	ボルト	2		M6*50
18	02053-50060	ナット	2		M6
19	24726-1217-1	搬送軸 7	1		
20	24030-1131-1	ベアリング ケース	2		
21	08141-06202	ボールベアリング	4		6202DD
22	24726-1126-1	スプロケット 23,23,S15	1		23T-23T
23	03455-00608	六角穴止め ネジ	1		M6*8
24	24145-1281-1	ハンソウ プーリ スクレーパ	2		
25	24145-1283-1	スクレーパ トメイタ	1		
26	24233-1284-2	スクレーパ トメイタ 2	1		
27	01022-50616	SW ボルト	2		M6*16
28	01022-50625	SW ボルト	4		M6*25
29	24031-1129-1	搬送ロール軸 2	1		SP-G3TA　90010号機迄
29-1	24736-1129-1	搬送ロール軸 350	1		SP-G3TA　00001号機～
30	24031-1131-2	搬送ローラ	4		
31	02013-50080	ナット	8		M8
32	24831-1121-2	ベルト受ケ	2		
33	24734-1192-1	ベルト受ケ軸 1	2		
34	04613-50060	E リング	8		E-6
35	24732-1236-1	アーム 支点	1		
36	01152-50816	ボルト	3		M8*16
37	04014-50080	丸座金	1		M8
38	24734-1154-2	レール 補強 2	2		
39	24736-1161-1	レール 補強 3	2		
40	24831-1186-1	テンション アーム 2	1		
41	04613-50120	丸座金	1		M12
42	04612-10120	軸用止め輪	1		S-12
43	24030-2241-1	テンション スプロケット T11	1		
44	04612-10150	軸用止め輪	1		S-15
45	24831-1188-2	ハリ バネ	1		
46	24734-7175-1	飛散 ガイド 1	1		

10. 搬送レール関係1 (AP-G3TA, AP-G3T)

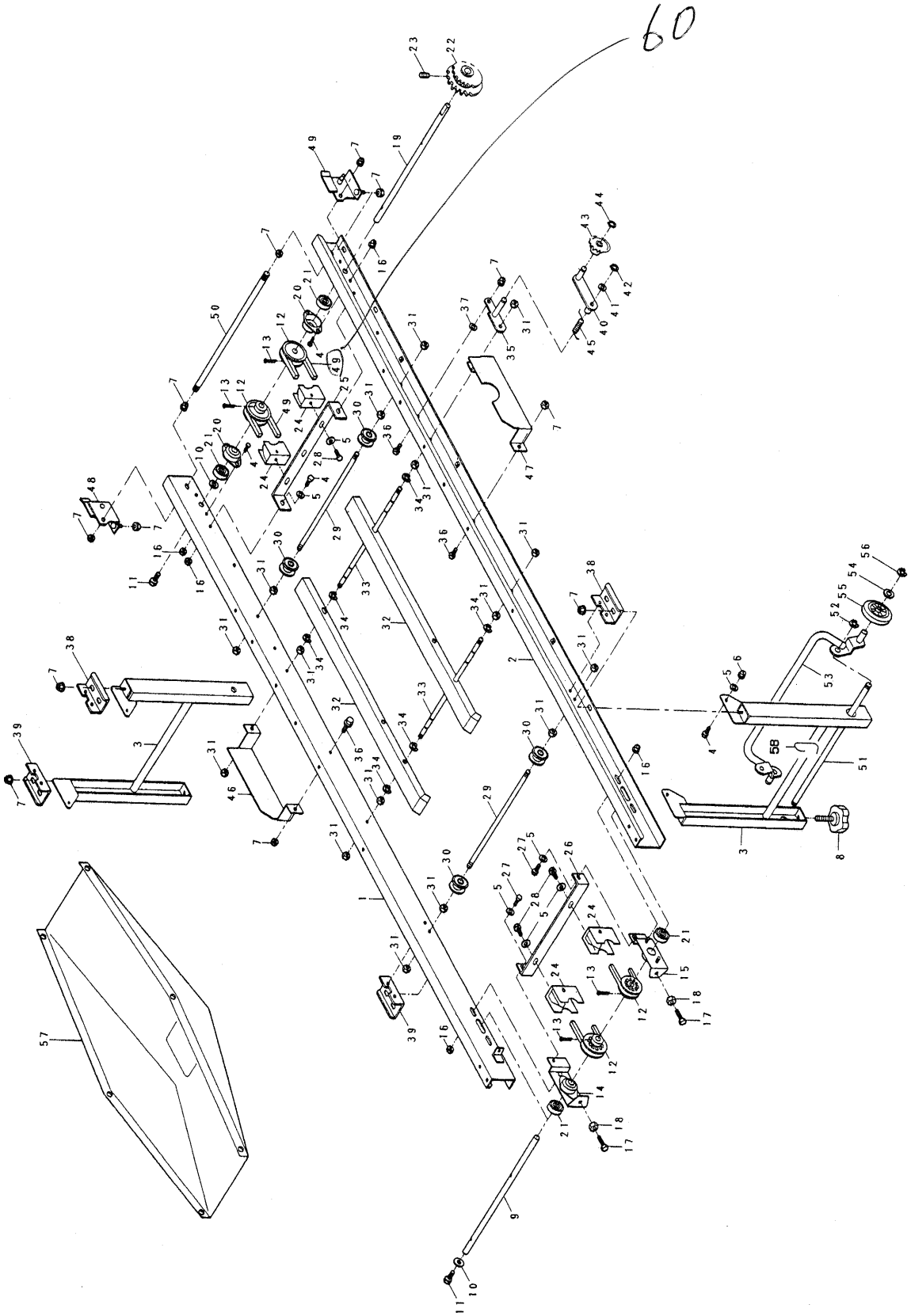

図番	品　番	品　名	数　量		備　考
			3TA	3T	
47	24734-7181-1	飛散 ｶﾞｲﾄﾞ 2	1		
48	24736-1197-1	ﾌｯｸ ｺﾃｲﾀﾞｲ 3	1		
49	24736-1198-1	ﾌｯｸ ｺﾃｲﾀﾞｲ 4	1		
50	24031-1129-1	搬送ロール軸 2	2		
	24115-9120-2	ｷｬｽﾀｰ ｱｯｼ	1		51～56
51	24059-9118-2	車軸支点	1		
52	04613-50100	E ﾘﾝｸﾞ	2		E-10
53	24115-9121-1	車軸	1		
54	04013-50100	丸座金	2		M10
55	24115-9117-1	車輪	2		
56	04613-50080	E ﾘﾝｸﾞ	2		E-8
57	24831-3511-1	排土 受ｹ	1		
58	24143-9122-1	ｷｬｽﾀ ﾌｯｸ	1		SP-G3TA60001号機～
59	07604-11000	ﾁｪﾝ 410-102	1		100L　ﾚｰﾙ1～ﾚｰﾙ2

60 07510-00130 Vベルト　2本　A-130

11. 搬送レール関係2 (AP-G3TA, AP-G3T)

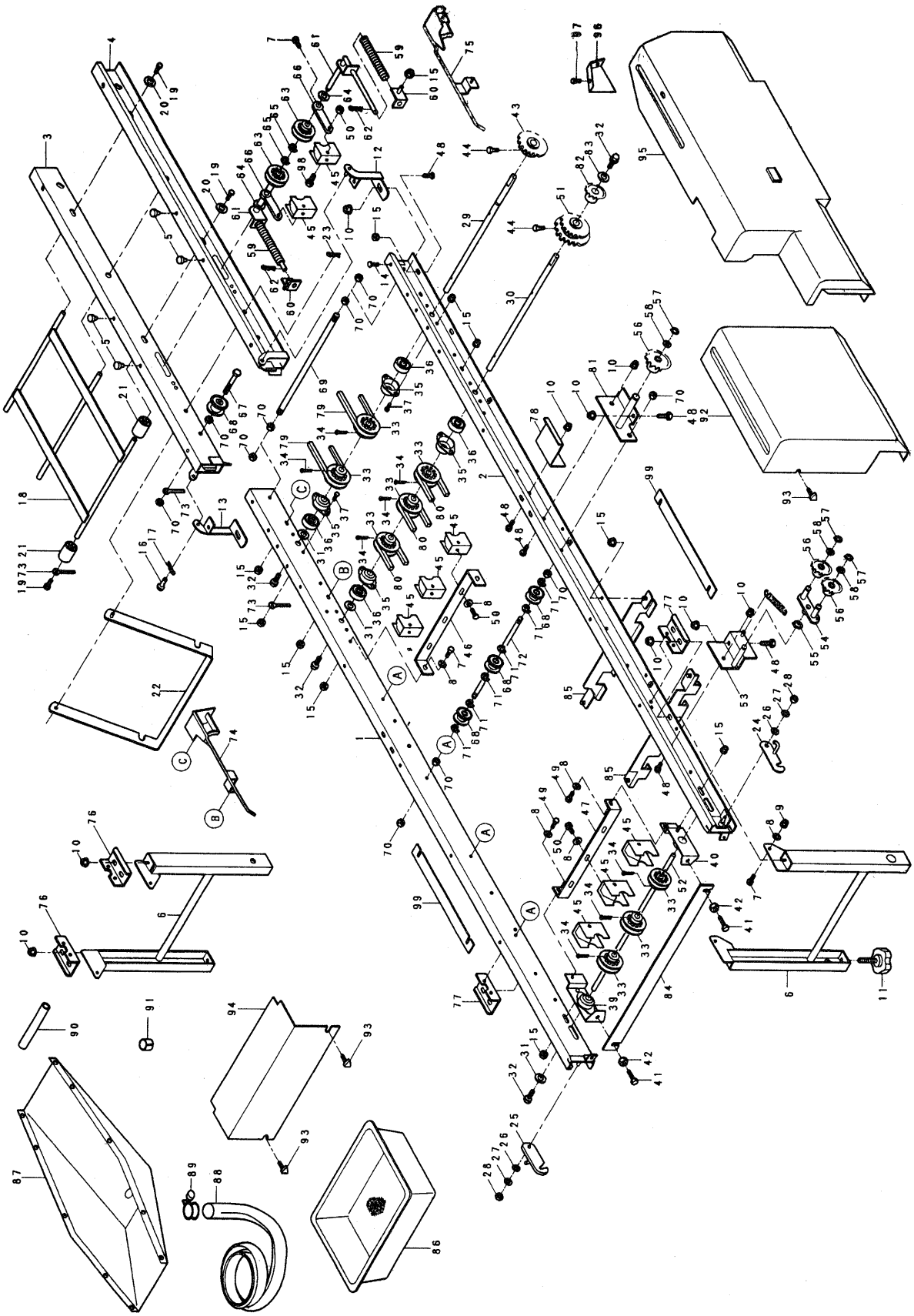

	品　番	品　　名	数　量		備　考
			３ＴＡ	３Ｔ	
1	24736-1113-2	レール２左	1		
2	24736-1114-2	レール２右	1		
3	24145-1115-1	レール３左	1		
4	24145-1116-1	レール３右	1		
5	04981-80916	差込みバンパー	4		
6	24734-1117-1	レールスタンド	2		
7	01152-50616	ボ　ル　ト	8		M6*16
8	04013-50060	丸　座　金	14		M6
9	02505-50060	タ フ ロ ッ ク ナ ッ ト	4		M6
10	02024-50080	サ ラ 座 ナ ッ ト	9	7	
11	24059-1124-2	アジャストノブ４５	4		
12	24111-1181-1	蝶番１	1		
13	24111-1182-1	蝶番２	1		
14	01050-50612	ボ　ル　ト	4		M6*12
15	02024-50060	サ ラ 座 ナ ッ ト	24		M6
16	05151-51018	ピン　１０－１８－３	1		
17	05515-50100	止めピン　　(A形)	1		R-10A
18	24059-1121-2	レール３ツナギ	1		
19	01120-50816	Ｓ　Ｗ　ボ　ル　ト	4		M8*16
20	04013-50080	丸　座　金	4		M8
21	24059-1122-1	ローラ３０－１１－４０	6		
22	24145-1123-1	ステー	1		
23	05515-50060	止めピン　　(A形)	2		R-6A
24	24736-1125-1	蝶番補助金具　１	1		
25	24736-1126-1	蝶番補助金具　２	1		
26	04516-10080	サラバネ座金	2		M8
27	04013-50080	丸　座　金	2		M8
28	02505-50080	タ フ ロ ッ ク ナ ッ ト	2		M8
29	24030-1127-1	搬送軸　３	1		
30	24726-1214-1	搬送軸　４	1		
31	24020-1159-1	スラストシム	3		
32	01020-50612	Ｓ　Ｗ　ボ　ル　ト	4	3	M6*12
33	24001-1123-4	プーリ１２（穴径φ15）	8		
34	05511-50330	ワリピン	8		3*30
35	24030-1131-1	ベアリングケース	4		
36	08141-06202	ボール　ベアリング	4		6202DD
37	01050-50616	ボ　ル　ト	8		M6*16
39	24736-1255-1	アジャスタ　１	1		
40	24736-1256-1	アジャスタ　２	1		
41	01052-50650	ボ　ル　ト	2		M6*50
42	02053-50060	ナ　ッ　ト	2		M6
43	24030-1264-1	スプロケット１３，Ｓ１５	1		13T
44	01250-50612	ボ　ル　ト　（＋）	2		M6*12
45	24145-1281-1	ハンソウプーリスクレーパ	10		
46	24145-1283-1	スクレーパ　トメイタ	1		
47	24736-1284-1	スクレーパトメイタ　２	1		
48	01050-50816	ボ　ル　ト	5	3	M8*16
49	01022-50616	Ｓ　Ｗ　ボ　ル　ト	2		M6*16
50	01022-50625	Ｓ　Ｗ　ボ　ル　ト	6		M6*25
51	24145-1133-1	スプロケット12-22, S15	1		12T-22T
52	24736-1216-1	搬送軸　６	1		
53	24736-1251-1	カウンタテンションベース	1		
54	24736-1271-1	カウンタテンションアーム	1		
55	04612-10150	軸用止め輪	2		S-15

11. 搬送レール関係2 (AP-G3TA, AP-G3T)

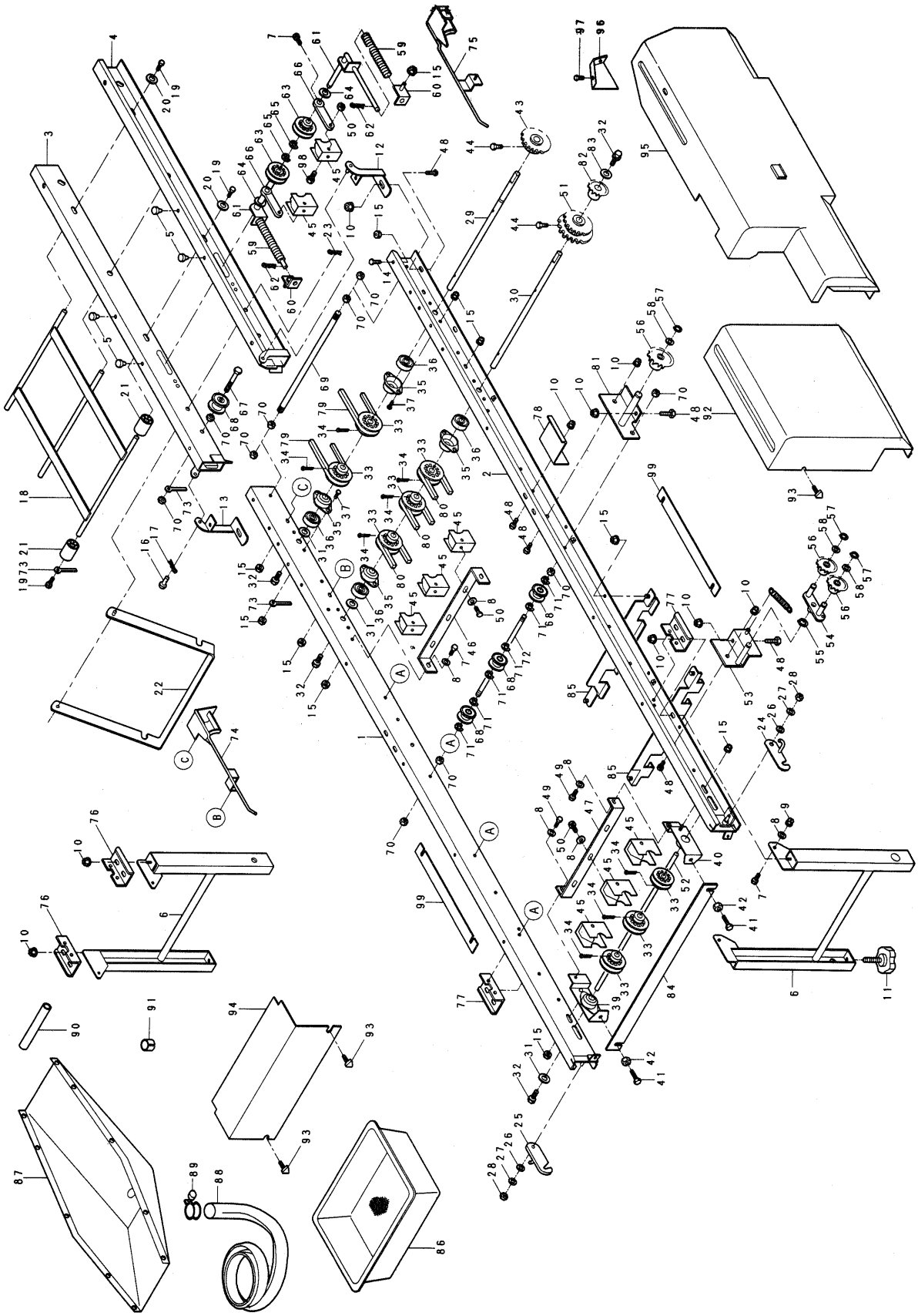

	品　番	品　　名	数　量		備　考
			３ＴＡ	３Ｔ	
56	24030-2241-1	テンションスプロケット　Ｔ１１	3	2	
57	04612-10120	軸用止め輪	2	1	S-12
58	53022-4483-1	テンションプーリ座金	3	2	
59	24020-1176-2	テンションバネ	2		
60	24020-1172-1	テンションプレート２	2		
61	24145-1175-2	テンションプレート５	2		
62	24145-1295-1	トメピン　Ｓ	2		
63	24020-1129-1	搬送プーリ（穴径φ12）	2		
64	04014-50120	丸　座　金	2		M12
65	04613-50100	Ｅ リング	2		E-10
66	24145-1286-1	スクレーパ　ウケ２(穴径φ12)	2		
67	01152-50855	ボ　ル　ト	2		M8*55
68	24031-1131-2	搬送ローラ	14		
69	24031-1129-1	搬送ロール軸　２	1		
70	02113-50080	ナ　ッ　ト	20		M8
71	04613-50060	Ｅ リング	24		E-6
72	24145-1141-1	搬送ロール軸　３	4		
73	56367-6123-1	ホース押エ　（８φ）	4		
74	24145-1157-1	箱受左	1		
75	24145-1158-1	箱受右	1		
76	24734-1154-2	レール補強２	2		
77	24736-1161-1	レール補強３	2		
78	24143-6121-1	カバー４　止メ金具	2		
79	07510-00048	Ｖベルト	2		A- 48
80	07510-00110	Ｖベルト	3		A-110
81	24736-1238-1	アームシテン	1	—	
82	24726-1265-1	スプロケット２３，Ｓ１５，コバン	1	—	23T S15ｺﾊﾞﾝ
83	04015-50060	木　材　座　金	1	—	
84	24736-1258-1	メタルツナギ	1		
85	24145-2313-1	籾受ケレール１	2		
86	24059-2311-2	籾受ケ	1		
87	24736-4511-1	排水受ケ	1		
88	24020-4525-1	ハイスイホース	1		
89	24020-4527-1	ホースバンド	1		
90	24145-4528-1	ハイスイ　フゾク　１	1		
91	24145-4529-1	ハイスイ　フゾク　２	1		
92	24726-6112-1	カバー２	1		
93	01406-50612	ノブボルト　KTB2	4		M6*12
94	24058-6113-3	カバー３	1		
95	24736-6114-1	カバー４	1		
96	24173-6129-2	カバー４補助	1		
97	03054-50612	十字穴付きナベ小ネジ	2		M6*12
98	01052-50635	ボ　ル　ト	2		M6*35
99	24187-2272-1	ホッパダイシム	2		

12. 床土装置関係 (AP-G23T)

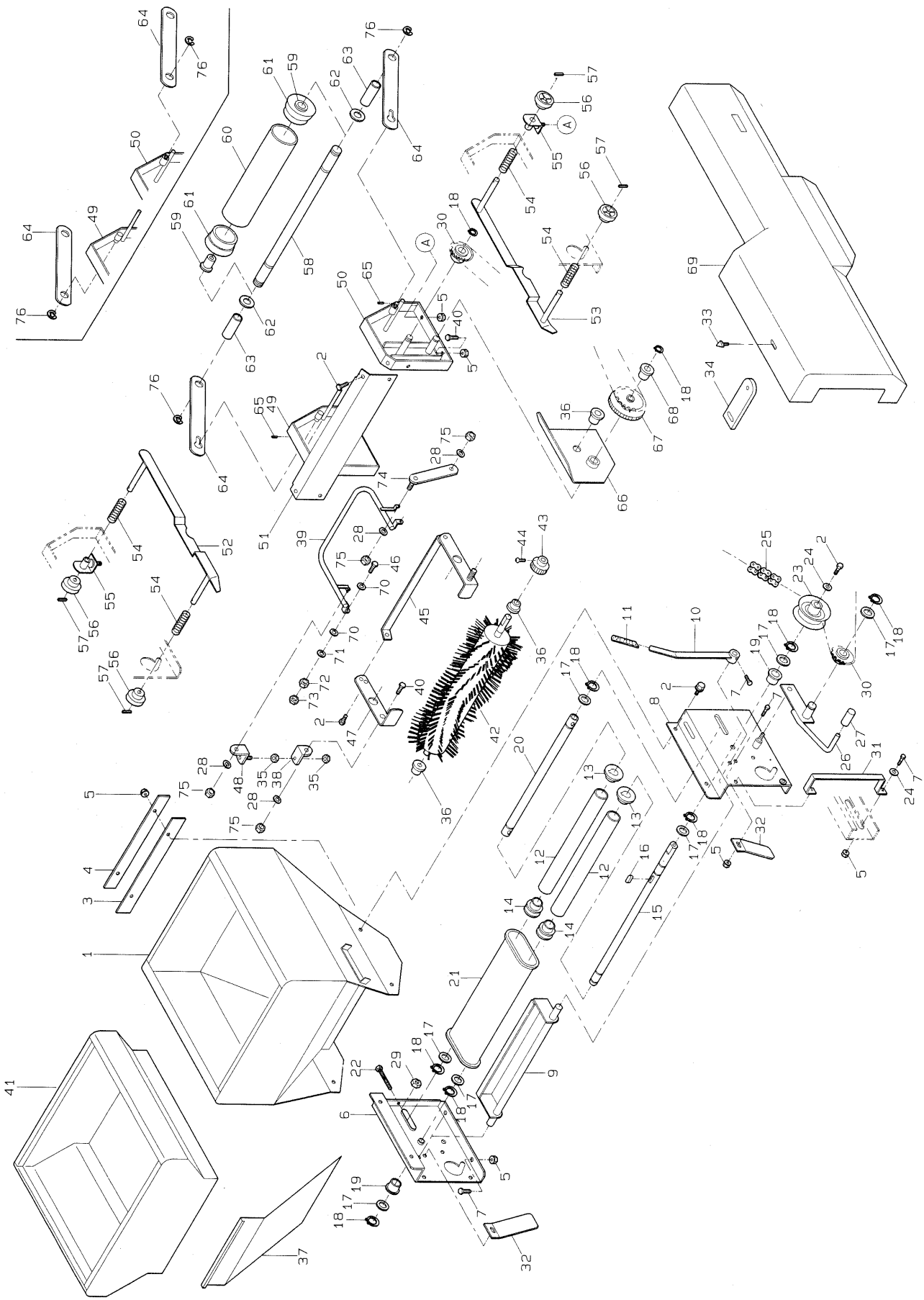

図番	品番	品名	数量 G23T	備考
1	24724-7111-2	ﾄｺﾂﾁ ﾎｯﾊﾟ	1	
2	01020-50612	SW ﾎﾞﾙﾄ	6	Ｍ６×１２
3	24724-7141-1	ﾌｸﾄﾞ ﾇﾉ	1	
4	24020-3113-1	ﾇﾉ ｵｻｴ	1	
5	02024-50060	ｻﾗｻﾞ ﾅｯﾄ	１５	Ｍ６
6	24722-7211-1	ﾄｺﾂﾁ ﾎｯﾊﾟ ﾀﾞｲ 1	1	
7	01152-50612	ﾎﾞﾙﾄ	7	Ｍ６×１２
8	24722-7212-1	ﾄｺﾂﾁ ﾎｯﾊﾟ ﾀﾞｲ 2	1	
9	24722-7233-1	ﾄｺﾂﾁ ｼｬｯﾀ	1	
10	24030-3228-1	ﾌｸﾄﾞ ﾌﾞﾗｼ ｱｰﾑ	1	
11	24051-2133-2	ｱｰﾑ ｷｬｯﾌﾟ	1	
	24020-3260-1	ﾌｸﾄﾞ ﾛｰﾗ ｱｯｼ	2	12～14
12	24020-3115-2	ﾌｸﾄﾞ ﾛｰﾗ	2	
13	24020-3116-2	ﾌｸﾄﾞ ﾛｰﾗ ﾌﾗﾝｼﾞ	2	
14	24020-3117-2	ﾌｸﾄﾞ ﾛｰﾗ ﾌﾗﾝｼﾞ 2	2	
15	24722-7218-1	ﾄｺﾂﾁ ｺﾝﾍﾞｱ ｼﾞｸ 1	1	
16	05712-00515	ﾌｪｻﾞｰ ｷｰ	1	５×５×１５（両丸）
17	53022-4483-1	ﾃﾝｼｮﾝ ﾌﾟｰﾘ ｻﾞｶﾞﾈ	7	
18	04612-10150	ｼﾞｸ ﾖｳ ﾄﾒﾜ	9	Ｓ－１５
19	24058-2223-1	ﾌﾞｯｼｭ	2	
20	24722-7219-1	ﾄｺﾂﾁ ｺﾝﾍﾞｱ ｼﾞｸ 2	1	
21	24020-3229-3	ｺﾝﾍﾞｱ ﾍﾞﾙﾄ ﾐﾆ	1	
22	01052-50650	ﾎﾞﾙﾄ	2	Ｍ６×５０
23	24058-2243-3	ﾘﾝｸﾞ ｽﾌﾟﾛｹｯﾄ 12	1	
24	04015-50060	ﾓｸｻﾞｲﾖｳ ﾏﾙｻﾞｶﾞﾈ	2	６×１８×ｔ１．６
25	07604-11680	ﾁｪﾝ 410-168	1	１６８Ｌ
26	24722-7223-1	ｸﾗｯﾁ ﾚﾊﾞｰ	1	
27	53424-4365-1	ﾚﾊﾞｰ ｷｬｯﾌﾟ	1	
28	04013-50060	ﾋﾗ ｻﾞｶﾞﾈ	4	Ｍ６
29	02013-50060	ﾅｯﾄ	2	Ｍ６
30	24030-2241-1	ﾃﾝｼｮﾝ ｽﾌﾟﾛｹｯﾄ T11	2	
31	24724-7221-1	ｸﾗｯﾁ ｶﾞｲﾄﾞ	1	
32	24722-7231-1	ﾄｺﾂﾁ ｶﾞｲﾄﾞ	2	
33	01406-50612	ﾉﾌﾞ ﾎﾞﾙﾄ (KTB2)	1	Ｍ６×１２
34	24724-6177-1	ｶﾊﾞｰ ﾄﾒｶﾅｸﾞ 3	1	
35	02113-50080	ﾅｯﾄ	2	Ｍ８
36	53322-2746-1	ｱｰﾑ 2 ﾌﾞｯｼｭ	3	
37	24722-3363-1	ｼｷﾘ ｲﾀ 2	1	
38	24144-3353-1	ｱｼﾞｬｽﾄ ﾋﾟｰｽ 2	1	
39	24144-3332-1	ﾁｮｳｾﾂ ﾚﾊﾞｰ	1	
40	01152-50616	ﾎﾞﾙﾄ	5	Ｍ６×１６
41	24804-9312-1	ﾎｼﾞｮ ﾎｯﾊﾟ 2	1	
42	24722-7511-1	ｶｲﾃﾝ ｴﾝﾄｳ ﾌﾞﾗｼ	1	
43	24086-3356-1	20T ｶｳﾝﾀ ｷﾞﾔ	1	
44	03054-50512	ｼﾞｭｳｼﾞ ｱﾅﾂｷ ﾅﾍﾞｺﾈｼﾞ	1	Ｍ５×１２
45	24144-3327-1	ﾌﾞﾗｼ ｱｰﾑ 1	1	
46	01152-51235	ﾎﾞﾙﾄ	2	Ｍ１２×３５

12. 床土装置関係 (AP-G23T)

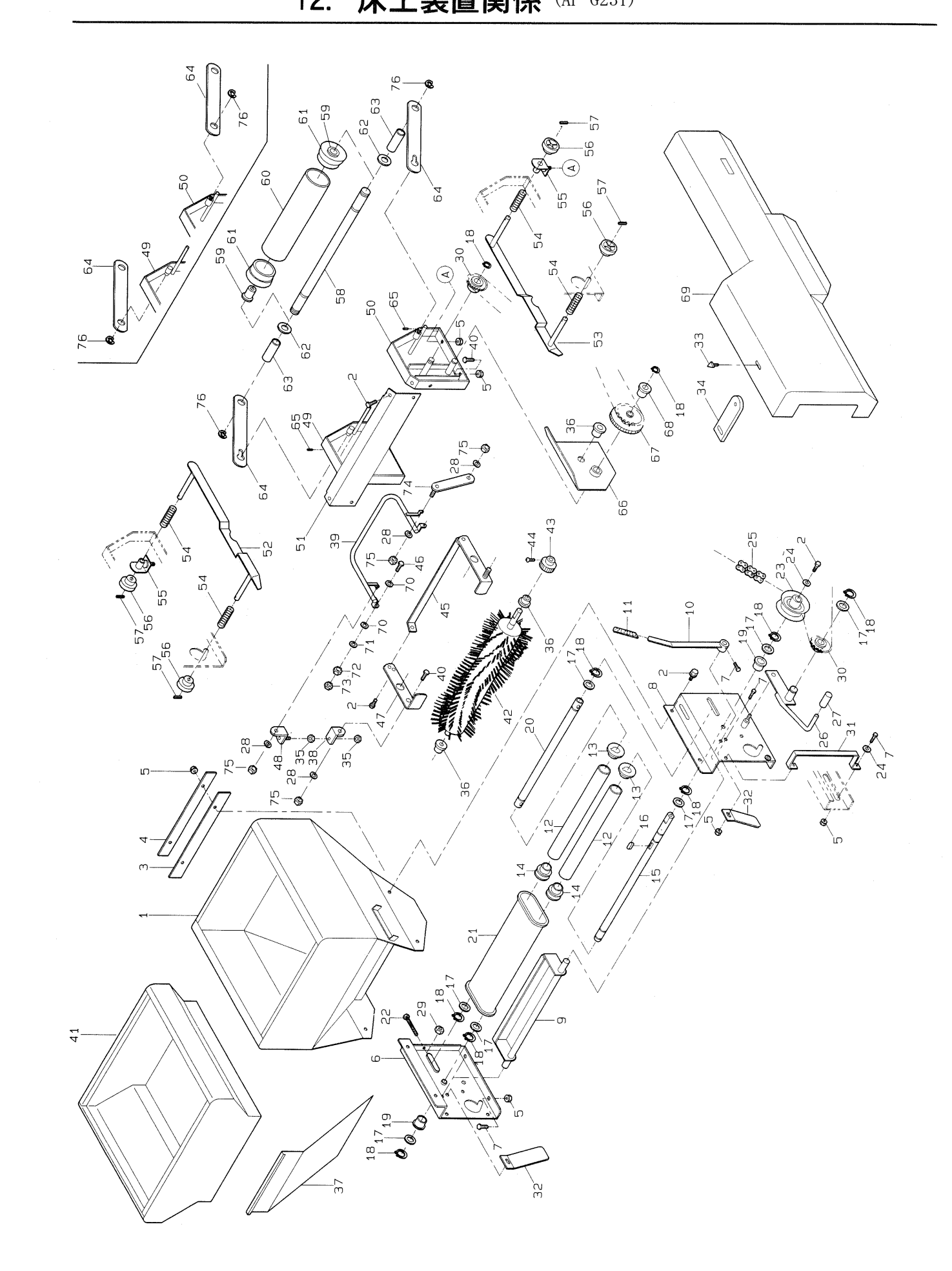

図番	品番	品名	数量 G23T	備考
47	24144-3328-2	ﾌﾞﾗｼ ｱｰﾑ 2	1	
48	24144-3352-1	ｱｼﾞｬｽﾄ ﾋﾟｰｽ 1	1	
49	24144-3325-1	ﾌﾞﾗｼ ﾍﾞｰｽ 1	1	チンアツアームと同時変更で兼用可
	24144-3325-3	ﾌﾞﾗｼ ﾍﾞｰｽ 1	1	
50	24734-3326-1	ﾌﾞﾗｼ ﾍﾞｰｽ 2	1	チンアツアームと同時変更で兼用可
	24734-3326-3	ﾌﾞﾗｼ ﾍﾞｰｽ 2	1	
51	24144-6131-1	ﾌﾞﾗｼ ﾍﾞｰｽ ｶﾊﾞｰ	1	
52	24722-1164-1	ﾊｺ ｶﾞｲﾄﾞ 1	1	
53	24722-1165-1	ﾊｺ ｶﾞｲﾄﾞ 2	1	
54	57302-5115-1	ﾁｮｳｾﾂ ﾊﾞﾈ	4	
55	24069-1141-2	ｶﾞｲﾄﾞ ｳｹ	2	
56	24069-1145-1	ｶﾞｲﾄﾞ ﾂﾏﾐ	4	
57	05411-00316	ｽﾌﾟﾘﾝｸﾞ ﾋﾟﾝ	4	φ３×１６
58	24085-3338-2	ﾁﾝｱﾂ ﾛｰﾙ ｼﾞｸ	1	
59	24095-3346-1	ﾌﾞｯｼｭ 10-15	2	
	24085-3260-1	ﾁﾝｱﾂ ﾛｰﾗ ｱｯｼ	1	60 , 61
60	24061-3116-1	ﾁﾝｱﾂ ﾛｰﾗ	1	
61	24031-3131-2	ﾌｸﾄﾞ ﾛｰﾗ ﾌﾗﾝｼﾞ 2	2	
62	04013-50100	ﾋﾗ ｻﾞｶﾞﾈ	2	Ｍ１０
63	24086-3314-1	ｶﾗｰ 10-15-44	2	
64	24821-3261-1	ﾁﾝｱﾂ ｱｰﾑ	2	ブラシベース１，２と同時変更で兼用可
	24734-3261-1	ﾁﾝｱﾂ ｱｰﾑ	2	
65	05411-00418	ｽﾌﾟﾘﾝｸﾞ ﾋﾟﾝ	2	φ４×１８
66	24152-3357-2	ｼｬﾍｲ ｲﾀ	1	
67	24086-3355-2	ｶｳﾝﾀ ｷﾞﾔ	1	
68	56058-3214-1	ﾃﾝｼｮﾝ ｱｰﾑ ﾌﾞｯｼｭ	1	
69	24724-6117-1	ｶﾊﾞｰ 7	1	
70	04516-50120	ｻﾗ ﾊﾞﾈ ｻﾞｶﾞﾈ	4	Ｍ１２
71	04013-50120	ﾋﾗ ｻﾞｶﾞﾈ	2	Ｍ１２
72	02013-50120	ﾅｯﾄ	2	Ｍ１２
73	02012-50120	ﾅｯﾄ	2	Ｍ１２（三種）
74	24144-3351-2	ﾁｮｳｾﾂ ﾛｯﾄﾞ	1	
75	02505-50060	ﾀﾌﾛｯｸ ﾅｯﾄ	4	Ｍ６
76	04613-50080	E ﾘﾝｸﾞ	2	Ｅ－８

13. 床土装置関係 (AP-G35T)

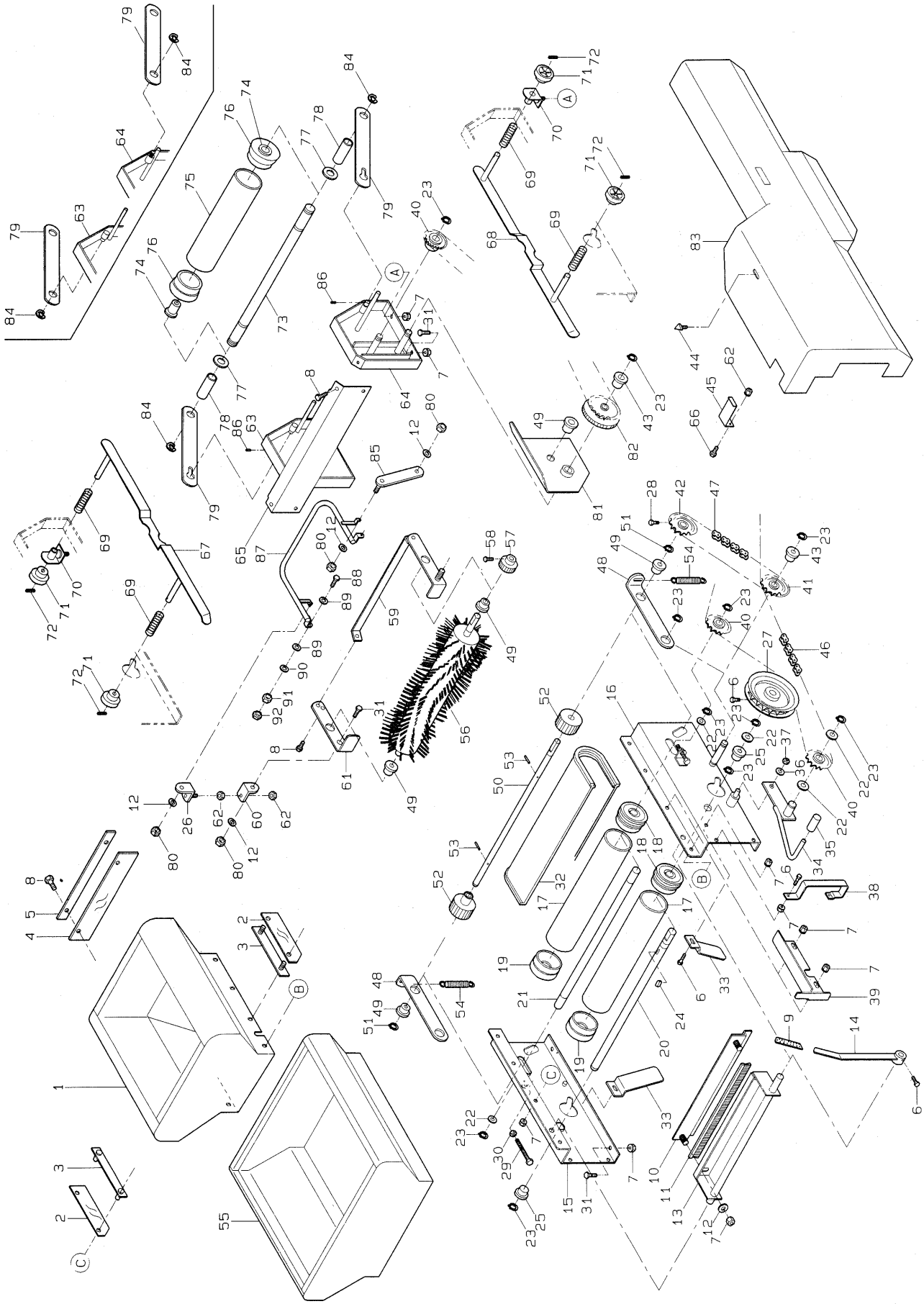

図番	品番	品名	数量 G35T	備考
1	24145-3111-1	ﾌｸﾄﾞ ﾎｯﾊﾟ	1	
2	24058-3112-4	ｽｶｰﾄ 1	2	
3	24058-3113-3	ﾇﾉ ｵｻｴ	2	
4	24059-3114-2	ｽｶｰﾄ 2	1	
5	24059-3115-1	ﾇﾉ ｵｻｴ 2	1	
6	01152-50612	ﾎﾞﾙﾄ	１０	Ｍ６×１２
7	02024-50060	ｻﾗｻﾞﾅｯﾄ	２２	Ｍ６
8	01020-50612	SW ﾎﾞﾙﾄ	7	Ｍ６×１２
9	24051-2133-2	ｱｰﾑ ｷｬｯﾌﾟ	1	
10	24030-3227-1	ﾌﾞﾗｼ ｵｻｴ	1	
11	24058-3225-2	ﾌｸﾄﾞ ﾌﾞﾗｼ	1	
12	04013-50060	ﾋﾗ ｻﾞｶﾞﾈ	6	Ｍ６
13	24030-3226-1	ﾌｸﾄﾞ ﾌﾞﾗｼ ｼﾞｸ	1	
14	24030-3228-1	ﾌｸﾄﾞ ﾌﾞﾗｼ ｱｰﾑ	1	
15	24734-7211-1	ﾄｺﾂﾁ ﾎｯﾊﾟ ﾀﾞｲ 1	1	
16	24734-7212-1	ﾄｺﾂﾁ ﾎｯﾊﾟ ﾀﾞｲ 2	1	
	24030-3260-1	ﾌｸﾄﾞ ﾛｰﾗ ｱｯｼ	2	17～19
17	24031-3115-2	ﾌｸﾄﾞ ﾛｰﾗ	2	
18	24031-3116-3	ﾌｸﾄﾞ ﾛｰﾗ ﾌﾗﾝｼﾞ 1	2	
19	24031-3131-2	ﾌｸﾄﾞ ﾛｰﾗ ﾌﾗﾝｼﾞ 2	2	
20	24831-2218-1	ｺﾝﾍﾞｱ ｼﾞｸ 1	1	
21	24058-3219-1	ｺﾝﾍﾞｱ ｼﾞｸ 2	1	
22	53022-4483-1	ﾃﾝｼｮﾝ ﾌﾟｰﾘ ｻﾞｶﾞﾈ	5	
23	04612-10150	ｼﾞｸﾖｳ ﾄﾒﾜ	１０	Ｓ－１５
24	05712-00515	ﾌｪｻﾞｰ ｷｰ	1	５×５×１５ （両丸）
25	24058-2223-1	ﾌﾞｯｼｭ	2	
26	24144-3352-1	ｱｼﾞｬｽﾄ ﾋﾟｰｽ 1	1	
27	24068-2222-2	ﾘﾝｸﾞ ｽﾌﾟﾛｹｯﾄ 22	1	２２Ｔ
28	01250-50612	ｼﾞｭｳｼﾞ ｱﾅﾂｷ ﾛｯｶｸ ﾎﾞﾙﾄ	1	Ｍ６×１２
29	01152-50650	ﾎﾞﾙﾄ	2	Ｍ６×５０
30	02113-50060	ﾅｯﾄ	2	Ｍ６
31	01052-50616	ﾎﾞﾙﾄ	7	Ｍ６×１６
32	24059-3229-2	ｺﾝﾍﾞｱ ﾍﾞﾙﾄ	1	
33	24068-2231-2	ﾄｺﾂﾁ ｶﾞｲﾄﾞ	2	
34	24831-2224-1	ｸﾗｯﾁ ﾚﾊﾞｰ	1	
35	53424-4365-1	ﾚﾊﾞｰ ｷｬｯﾌﾟ	1	
36	04013-50080	ﾋﾗ ｻﾞｶﾞﾈ	1	Ｍ８
37	02505-50080	ﾀﾌﾛｯｸ ﾅｯﾄ	1	Ｍ８
38	24831-2223-1	ｸﾗｯﾁ ｶﾞｲﾄﾞ	1	
39	24734-6125-1	ｶﾊﾞｰ ｳｹ	1	
40	24030-2241-1	ﾃﾝｼｮﾝ ｽﾌﾟﾛｹｯﾄ T11	3	
41	24831-2254-1	ｶｳﾝﾀ ｽﾌﾟﾛｹｯﾄ T12-T18	1	１２Ｔ－１８Ｔ
42	24069-3119-1	ﾌﾞﾗｼ ｽﾌﾟﾛｹｯﾄ 12	1	１２Ｔ
43	56058-3214-1	ﾃﾝｼｮﾝ ｱｰﾑ ﾌﾞｯｼｭ	2	
44	01406-50612	ﾉﾌﾞ ﾎﾞﾙﾄ (KTB2)	1	Ｍ６×１２
45	24734-6178-1	ｶﾊﾞｰ 7 ﾄﾒｶﾅｸﾞ	1	
46	07604-11520	ﾁｪﾝ 410-152	1	１５２Ｌ

13. 床土装置関係 (AP-G35T)

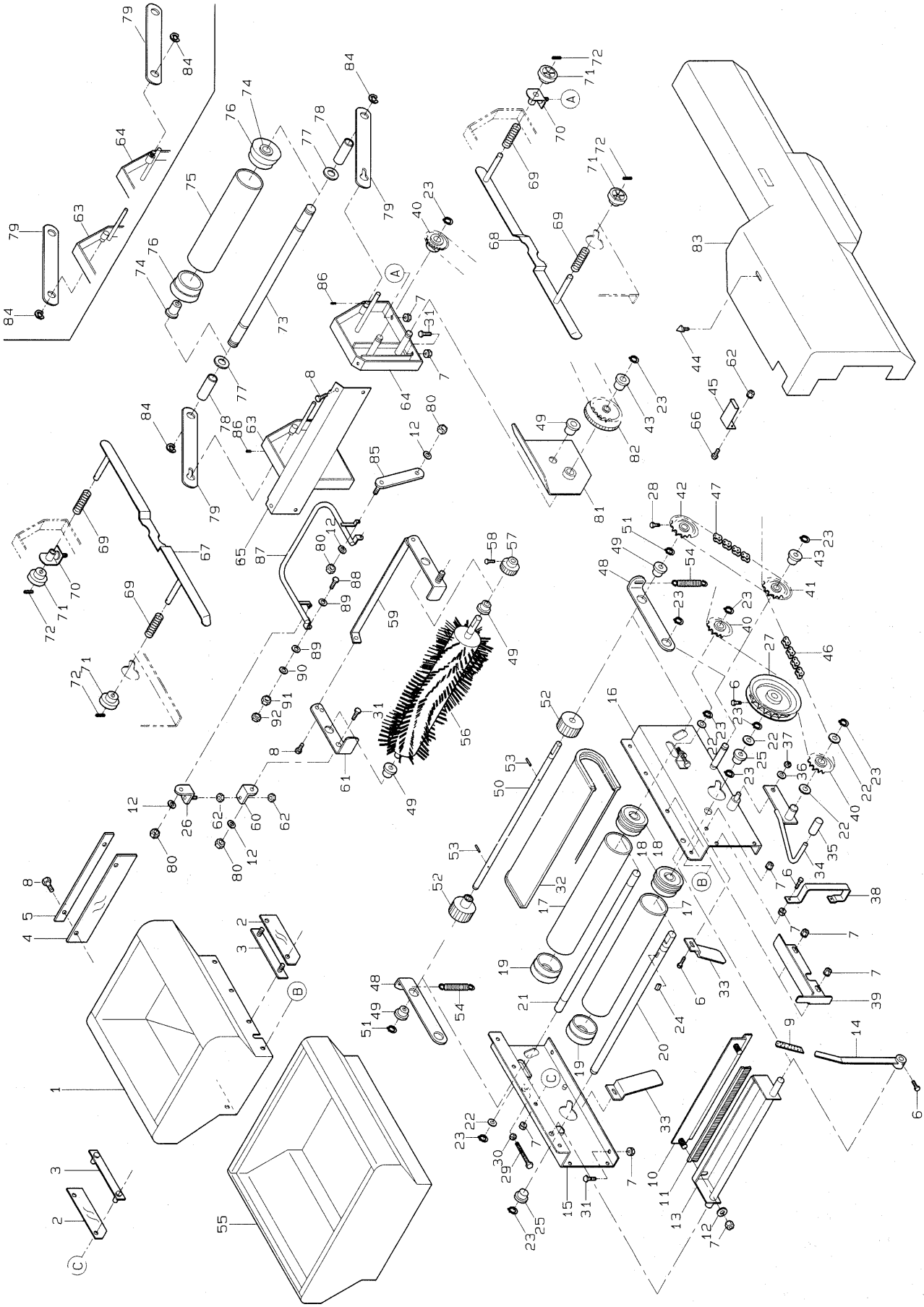

図番	品番	品名	数量 G35T	備考
47	24831-6318-1	ﾁｪﾝ 8	1	２８Ｌ
48	24831-2251-1	ｵｸﾘ ｱｰﾑ	2	
49	53322-2746-1	ｱｰﾑ 2 ﾌﾞｯｼｭ	5	
50	24831-2255-1	ｵｸﾘ ｼﾞｸ	1	
51	04612-10120	ｼﾞｸﾖｳ ﾄﾒﾜ	2	Ｓ－１２
52	24069-3239-1	ｵｸﾘ ﾛｰﾙ	2	
53	05511-50320	ﾜﾘﾋﾟﾝ	2	φ３×２０
54	24068-3241-1	ﾃﾝｼｮﾝ ﾊﾞﾈ 1	2	
55	24805-9312-1	ﾎｼﾞｮ ﾎｯﾊﾟ 2	1	
56	24722-7511-1	ｶｲﾃﾝ ｴﾝﾄｳ ﾌﾞﾗｼ	1	
57	24086-3356-1	20T ｶｳﾝﾀ ｷﾞﾔ	1	
58	03054-50512	ｼﾞｭｳｼﾞ ｱﾅﾂｷ ﾅﾍﾞｺﾈｼﾞ	1	Ｍ５×１２
59	24144-3327-1	ﾌﾞﾗｼ ｱｰﾑ 1	1	
60	24144-3353-1	ｱｼﾞﾔｽﾄ ﾋﾟｰｽ 2	1	
61	24144-3328-2	ﾌﾞﾗｼ ｱｰﾑ 2	1	
62	02113-50080	ﾅｯﾄ	3	Ｍ８
63	24144-3325-1	ﾌﾞﾗｼ ﾍﾞｰｽ 1	1	チンアツアームと同時変更で兼用可
	24144-3325-3	ﾌﾞﾗｼ ﾍﾞｰｽ 1	1	
64	24734-3326-1	ﾌﾞﾗｼ ﾍﾞｰｽ 2	1	チンアツアームと同時変更で兼用可
	24734-3326-3	ﾌﾞﾗｼ ﾍﾞｰｽ 2	1	
65	24144-6131-1	ﾌﾞﾗｼ ﾍﾞｰｽ ｶﾊﾞｰ	1	
66	01152-50816	ﾎﾞﾙﾄ	1	Ｍ８×１６
67	24831-1135-1	ﾊｺｶﾞｲﾄﾞ ﾋﾀﾞﾘ	1	
68	24831-1136-1	ﾊｺｶﾞｲﾄﾞ ﾐｷﾞ	1	
69	57302-5115-1	ﾁｮｳｾﾂ ﾊﾞﾈ	4	
70	24069-1141-2	ｶﾞｲﾄﾞ ｳｹ	2	
71	24069-1145-1	ｶﾞｲﾄﾞ ﾂﾏﾐ	4	
72	05411-00316	ｽﾌﾟﾘﾝｸﾞ ﾋﾟﾝ	4	φ３×１６
73	24085-3338-2	ﾁﾝｱﾂ ﾛｰﾙ ｼﾞｸ	1	
74	24095-3346-1	ﾌﾞｯｼｭ 10-15	2	
	24085-3260-1	ﾁﾝｱﾂ ﾛｰﾗ ｱｯｼ	1	75 ,76
75	24061-3116-1	ﾁﾝｱﾂ ﾛｰﾗ	1	
76	24031-3131-2	ﾌｸﾄﾞ ﾛｰﾗ ﾌﾗﾝｼﾞ 2	2	
77	04013-50100	ﾋﾗｻﾞｶﾞﾈ	4	Ｍ１０
78	24086-3314-1	ｶﾗｰ 10-15-44	2	
79	24821-3261-1	ﾁﾝｱﾂ ｱｰﾑ	2	ブラシベース１，２と同時変更で兼用可
	24734-3261-1	ﾁﾝｱﾂ ｱｰﾑ	2	
80	02505-50060	ﾀﾌﾛｯｸ ﾅｯﾄ	4	Ｍ６
81	24152-3357-2	ｼｬﾍｲ ｲﾀ	1	
82	24086-3355-2	ｶｳﾝﾀ ｷﾞﾔ	1	
83	24734-6117-1	ｶﾊﾞｰ 7	1	
84	04613-50080	E ﾘﾝｸﾞ	4	Ｅ－８
85	24144-3351-2	ﾁｮｳｾﾂ ﾛｯﾄﾞ	1	
86	05411-00418	ｽﾌﾟﾘﾝｸﾞ ﾋﾟﾝ	2	φ４×１８
87	24144-3332-1	ﾁｮｳｾﾂ ﾚﾊﾞｰ	1	
88	01152-51235	ﾎﾞﾙﾄ	2	Ｍ１２×３５
89	04516-50120	ｻﾗ ﾊﾞﾈ ｻﾞｶﾞﾈ	4	Ｍ１２

13. 床土装置関係 (AP-G35T)

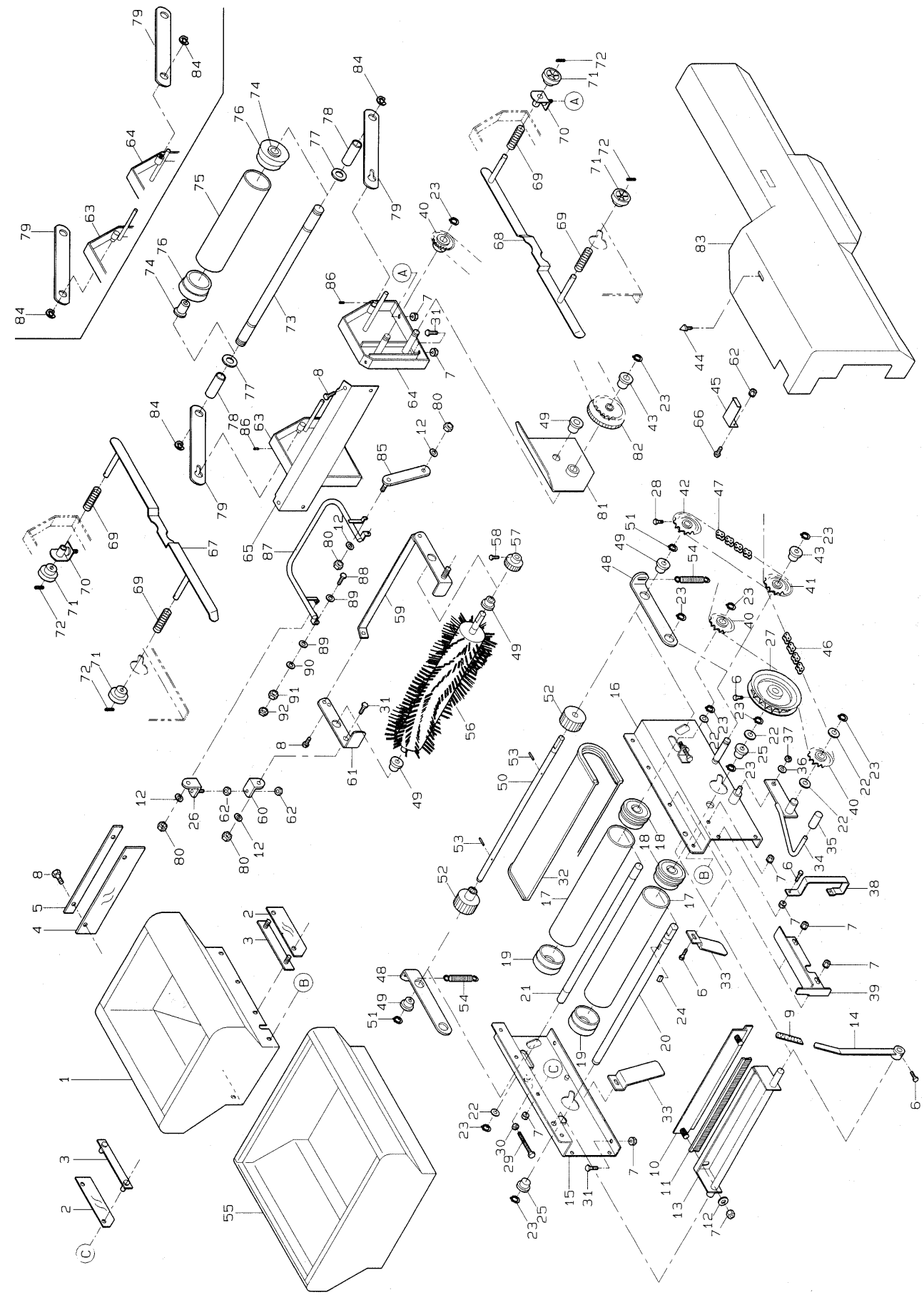

図番	品番	品名	数量	備考
			G35T	
90	04013-50120	ﾋﾗｻﾞｶﾞﾈ	2	Ｍ１２
91	02013-50120	ﾅｯﾄ	2	Ｍ１２
92	02012-50120	ﾅｯﾄ	2	Ｍ１２（三種）

14. 床土装置関係 (AP-G36T)

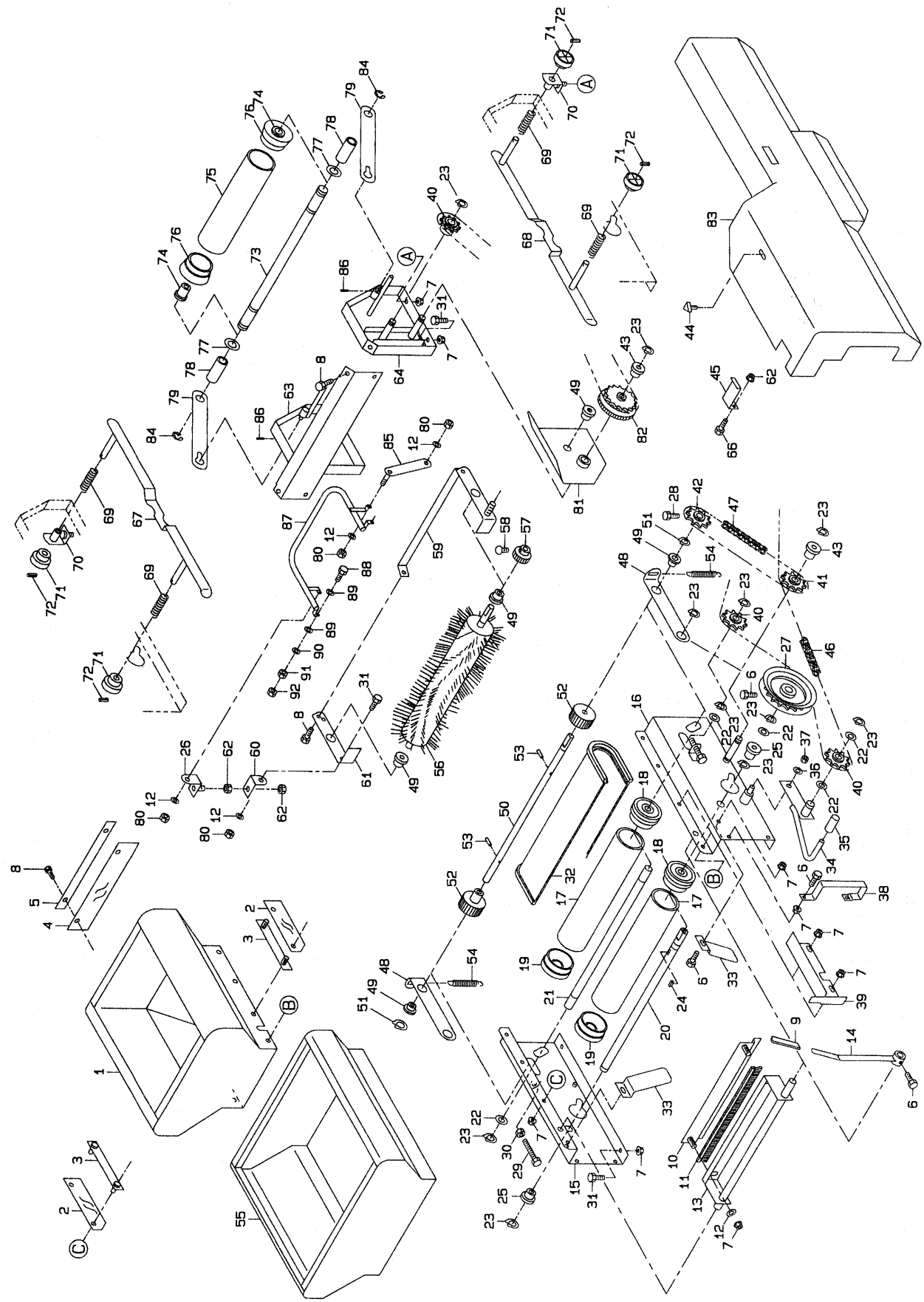

図番	品　番	品　名	数　量	備　考
			G36T	
1	24145-3111-1	ﾌｸﾄﾞ ﾎｯﾊﾟ	1	
2	24058-3112-4	ｽｶｰﾄ 1	2	
3	24058-3113-3	ﾇﾉ ｵｻｴ	2	
4	24059-3114-2	ｽｶｰﾄ 2	1	
5	24059-3115-1	ﾇﾉ ｵｻｴ 2	1	
6	01152-50612	ﾎﾞﾙﾄ	10	M 6×12
7	02024-50060	ｻﾗｻﾞ ﾅｯﾄ	22	M 6
8	01020-50612	SW ﾎﾞﾙﾄ	7	M 6×12
9	24051-2133-2	ｱｰﾑ ｷｬﾌﾟ	1	
10	24030-3227-1	ﾌﾞﾗｼ ｵｻｴ	1	
11	24058-3225-2	ﾌｸﾄﾞ ﾌﾞﾗｼ	1	
12	04013-50060	ﾋﾗ ｻﾞｶﾞﾈ	6	M 6
13	24030-3226-1	ﾌｸﾄﾞ ﾌﾞﾗｼ ｼﾞｸ	1	
14	24030-3228-1	ﾌｸﾄﾞ ﾌﾞﾗｼ ｱｰﾑ	1	
15	24734-7211-1	ﾄｺﾂﾁ ﾎｯﾊﾟ ﾀﾞｲ 1	1	
16	24734-7212-1	ﾄｺﾂﾁ ﾎｯﾊﾟ ﾀﾞｲ 2	1	
	24030-3260-1	ﾌｸﾄﾞ ﾛｰﾗ ｱｯｼ	2	17～19
17	24031-3115-2	ﾌｸﾄﾞ ﾛｰﾗ	2	
18	24031-3116-3	ﾌｸﾄﾞ ﾛｰﾗ ﾌﾗﾝｼﾞ 1	2	
19	24031-3131-2	ﾌｸﾄﾞ ﾛｰﾗ ﾌﾗﾝｼﾞ 2	2	
20	24831-2218-1	ｺﾝﾍﾞｱ ｼﾞｸ 1	1	
21	24058-3219-1	ｺﾝﾍﾞｱ ｼﾞｸ 2	1	
22	53022-4483-1	ﾃﾝｼｮﾝ ﾌﾟｰﾘ ｻﾞｶﾞﾈ	5	
23	04612-10150	ｼﾞｸﾖｳ ﾄﾒﾜ	10	S-15
24	05712-00515	ﾌｪｻﾞｰ ｷｰ	1	5×5×15（両丸）
25	24058-2223-1	ﾌﾞｯｼｭ	2	
26	24144-3352-1	ｱｼﾞｬｽﾄ ﾋﾟｰｽ 1	1	
27	24068-2222-2	ﾘﾝｸﾞ ｽﾌﾟﾛｹｯﾄ 22	1	22T
28	01250-50612	ｼﾞｭｳｼﾞ ｱﾅﾂｷ ﾛｶｯｸ ﾎﾞﾙﾄ	1	M 6×12
29	01152-50650	ﾎﾞﾙﾄ	2	M 6×50
30	02113-50060	ﾅｯﾄ	2	M 6
31	01052-50616	ﾎﾞﾙﾄ	7	M 6×16
32	24059-3229-2	ｺﾝﾍﾞｱ ﾍﾞﾙﾄ	1	
33	24068-2231-2	ﾄｺﾂﾁ ｶﾞｲﾄﾞ	2	
34	24831-2224-1	ｸﾗｯﾁ ﾚﾊﾞｰ	1	
35	53424-4365-1	ﾚﾊﾞｰ ｷｬｯﾌﾟ	1	
36	04013-50080	ﾋﾗ ｻﾞｶﾞﾈ	1	M 8
37	02505-50080	ﾀﾌﾛｯｸ ﾅｯﾄ	1	M 8
38	24831-2223-1	ｸﾗｯﾁ ｶﾞｲﾄﾞ	1	
39	24734-6125-1	ｶﾊﾞｰ ｳｹ	1	
40	24030-2241-1	ﾃﾝｼｮﾝ ｽﾌﾟﾛｹｯﾄ T11	3	
41	24831-2254-1	ｶｳﾝﾀ ｽﾌﾟﾛｹｯﾄ T12-T18	1	12T-18T
42	24069-3119-1	ﾌﾞﾗｼ ｽﾌﾟﾛｹｯﾄ 12	1	12T
43	56058-3214-1	ﾃﾝｼｮﾝ ｱｰﾑ ﾌﾞｯｼｭ	2	
44	01406-50612	ﾉﾌﾞ ﾎﾞﾙﾄ（KTB 2）	1	M 6×12
45	24734-6178-1	ｶﾊﾞｰ 7 ﾄﾒｶﾅｸﾞ	1	
46	07604-11520	ﾁｪﾝ 410-152	1	152L

14. 床土装置関係 (AP-G36T)

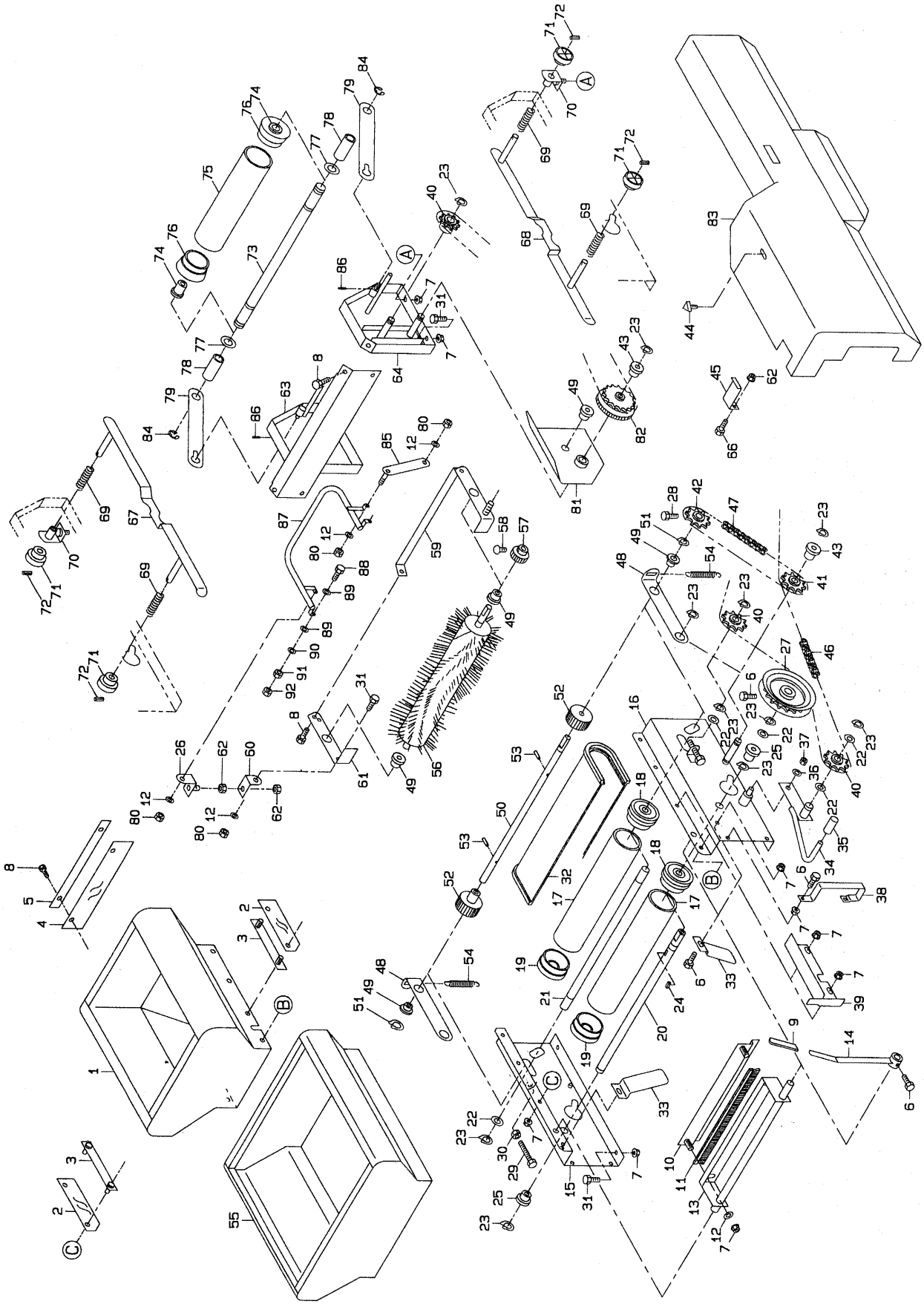

図番	品　番	品　名	数　量	備　考
			G36T	
47	24831-6318-1	ﾁｪﾝ 8	1	28 L
48	24831-2251-1	ｵｸﾘ ｱｰﾑ	2	
49	53322-2746-1	ｱｰﾑ 2 ﾌﾞｯｼｭ	5	
50	24831-2255-1	ｵｸﾘ ｼﾞｸ	1	
51	04612-10120	ｼﾞｸﾖｳ ﾄﾒﾜ	2	S-12
52	24069-3239-1	ｵｸﾘ ﾛｰﾙ	2	
53	05511-50320	ﾜﾘﾋﾟﾝ	2	φ3×20
54	24068-3241-1	ﾃﾝｼｮﾝ ﾊﾞﾈ 1	2	
55	24805-9312-1	ﾎｼﾞｮ ﾎｯﾊﾟ 2	1	
56	24722-7511-1	ｶｲﾃﾝ ｴﾝﾄｳ ﾌﾞﾗｼ	1	
57	24086-3356-1	20T ｶｳﾝﾀ ｷﾞﾔ	1	
58	03054-50512	ｼﾞｭｳｼﾞ ｱﾅﾂｷ ﾅﾍﾞｺﾈｼﾞ	1	M 5×12
59	24144-3327-1	ﾌﾞﾗｼ ｱｰﾑ 1	1	
60	24144-3353-1	ｱｼﾞｬｽﾄ ﾋﾟｰｽ 2	1	
61	24144-3328-2	ﾌﾞﾗｼ ｱｰﾑ 2	1	
62	02113-50080	ﾅｯﾄ	3	M 8
63	24144-3325-3	ﾌﾞﾗｼ ﾍﾞｰｽ 1	1	
64	24734-3326-3	ﾌﾞﾗｼ ﾍﾞｰｽ 2	1	
65	24144-6131-1	ﾌﾞﾗｼ ﾍﾞｰｽ ｶﾊﾞｰ	1	
66	01152-50816	ﾎﾞﾙﾄ	1	M 8×16
67	24831-1135-1	ﾊｺｶﾞｲﾄﾞ ﾋﾀﾞﾘ	1	
68	24831-1136-1	ﾊｺｶﾞｲﾄﾞ ﾐｷﾞ	1	
69	57302-5115-1	ﾁｮｳｾﾂ ﾊﾞﾈ	4	
70	24069-1141-2	ｶﾞｲﾄﾞ ｳｹ	2	
71	24069-1145-1	ｶﾞｲﾄﾞ ﾂﾏﾐ	4	
72	05411-00316	ｽﾌﾟﾘﾝｸﾞ ﾋﾟﾝ	4	φ3×16
73	24085-3338-2	ﾁﾝｱﾂ ﾛｰﾙ ｼﾞｸ	1	
74	24095-3346-1	ﾌﾞｯｼｭ 10-15	2	
	24085-3260-1	ﾁﾝｱﾂ ﾛｰﾗ ｱｯｼ	1	75,76
75	24061-3116-1	ﾁﾝｱﾂ ﾛｰﾗ	1	
76	24031-3131-2	ﾌｸﾄﾞ ﾛｰﾗ ﾌﾗﾝｼﾞ 2	2	
77	04013-50100	ﾋﾗｻﾞｶﾞﾈ	4	M 10
78	24086-3314-1	ｶﾗｰ 10-15-44	2	
79	24734-3261-1	ﾁﾝｱﾂ ｱｰﾑ	2	
80	02505-50060	ﾀﾌﾛｯｸ ﾅｯﾄ	4	M 6
81	24152-3357-2	ｼｬﾍｲ ｲﾀ	1	
82	24086-3355-2	ｶｳﾝﾀ ｷﾞﾔ	1	
83	24734-6117-1	ｶﾊﾞｰ 7	1	
84	04613-50080	Eﾘﾝｸﾞ	4	E-8
85	24144-3351-2	ﾁｮｳｾﾂ ﾛｯﾄﾞ	1	
86	05411-00418	ｽﾌﾟﾘﾝｸﾞ ﾋﾟﾝ	2	φ4×18
87	24144-3332-1	ﾁｮｳｾﾂ ﾚﾊﾞｰ	1	
88	01152-51235	ﾎﾞﾙﾄ	2	M 12×35
89	04516-50120	ｻﾗ ﾊﾞﾈ ｻﾞｶﾞﾈ	4	M 12
90	04013-50120	ﾋﾗｻﾞｶﾞﾈ	2	M12
91	02013-50120	ﾅｯﾄ	2	M12
92	02012-50120	ﾅｯﾄ	2	M12（三種）

15. 床土装置関係 (AP-G2TA, AP-G2T)

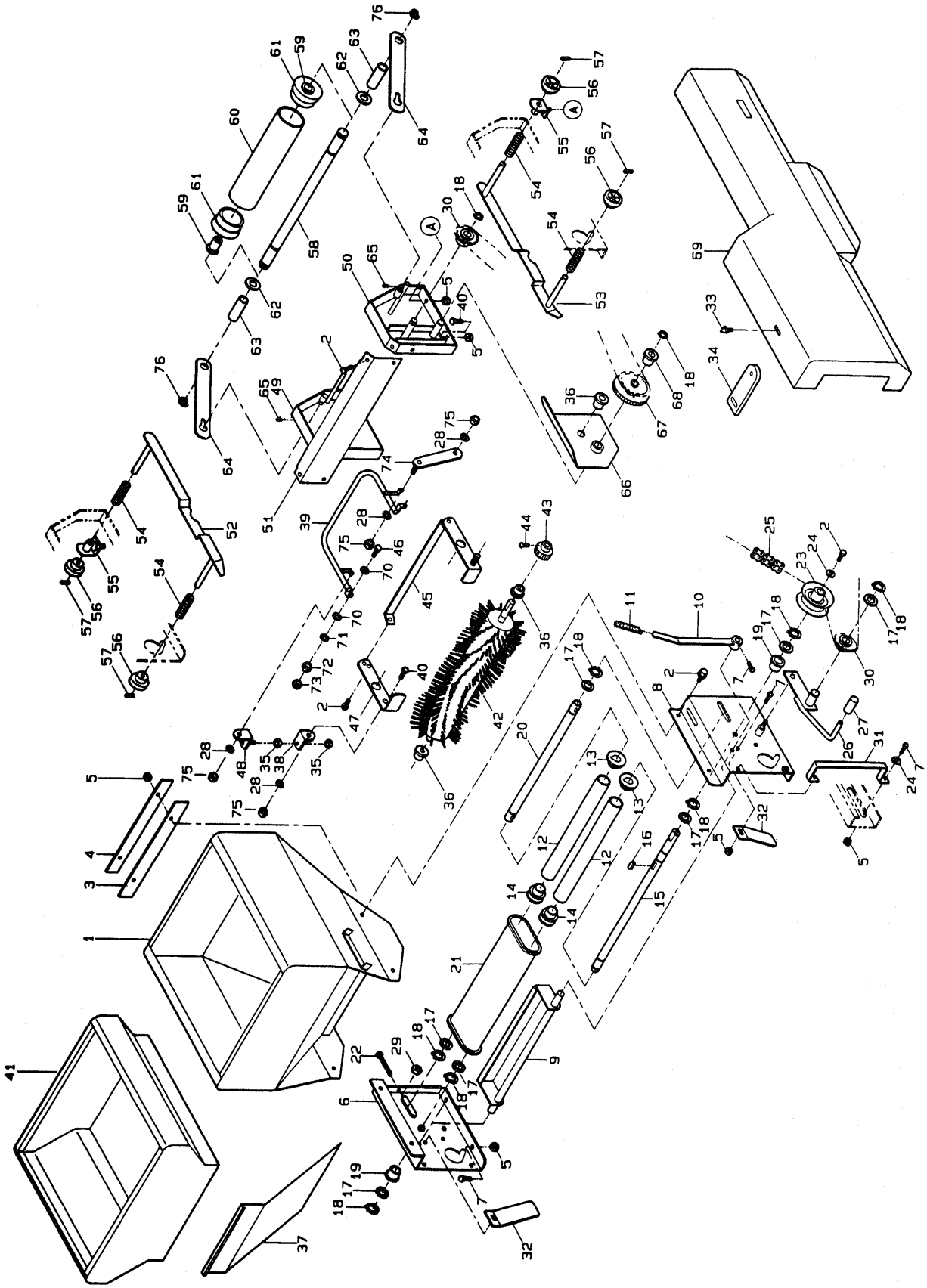

図番	品　番	品　　名	数　量	備　考
1	24724-7111-2	床土ホッパ	1	
2	01020-50612	Ｓ Ｗ ボ ル ト	3	M6*12
3	24724-7141-1	床土布	1	
5	02024-50060	サ ラ 座 ナ ッ ト	15	M6
6	24726-7211-1	床土ホッパ台１	1	
7	01050-50616	ボ ル ト	8	M6*16
8	24726-7212-1	床土ホッパ台２	1	
9	24722-7233-1	床土シャッタ	1	
10	24030-3228-1	覆土ブラシアーム	1	
11	24051-2133-2	アームキャップ	1	
	24020-3260-1	覆土ローラＡｓｓｙ	2	12～14
12	24020-3115-2	覆土ローラ	2	
13	24020-3116-2	覆土ローラフランジ	2	
14	24020-3117-2	覆土ローラフランジ２	2	
15	24722-7218-1	床土コンベア軸１	1	
16	05712-00515	キー　両丸	1	
17	53022-4483-1	テンションプーリ座金	7	
18	04612-10150	軸用止め輪	9	S-15
19	24058-2223-1	ブッシュ	2	
20	24722-7219-1	床土コンベア軸２	1	
21	24020-3229-3	コンベアベルトミニ	1	
22	01052-50650	ボ ル ト	2	M6*50
23	24058-2243-3	リングスプロケット１２	1	
24	04015-50060	木 材 座 金	1	6*18*t1.6
25	07604-11600	チェン410-160	1	160L
26	24722-7223-1	クラッチレバー	1	
27	53424-4365-1	レバー キャップ	1	
28	04013-50060	丸 座 金	8	6*18*t1.2
29	02013-50060	ナ ッ ト	2	M6
30	24030-2241-1	テンションスプロケットＴ１１	3	
31	24726-7221-1	クラッチガイド	1	
32	24722-7231-1	トコツチ　ガイド	2	
33	01406-50612	ノブボルト　KTB2	1	M6*12
34	24724-6177-1	カバー止メ金具　３	1	
35	02113-50080	ナ ッ ト	4	M8
36	53322-2746-1	アーム ２ ブッシュ	6	
37	24722-3363-1	仕切板　２	1	
38	24144-3353-1	アジャスト ピース ２	2	
39	24144-3332-1	チョウセツレバー	2	
40	01050-50616	ボ ル ト	10	M6*16
41	24804-9312-1	補助ホッパ　２	1	
42	24722-7511-1	回転円筒ブラシ	2	
43	24086-3356-1	２０Ｔ　カウンタギヤ	2	
44	03054-50512	十字穴付きナベ小ネジ	2	M5*12
45	24144-3327-1	ブラシアーム　１	2	
46	01152-51235	ボ ル ト	4	M12*35
47	24144-3328-2	ブラシアーム　２	2	
48	24144-3352-1	アジャスト ピース １	2	
49	24144-3325-3	ブラシベース　１	1	
50	24734-3326-3	ブラシベース　２	1	
51	24144-6131-1	ブラシベースカバー	2	
52	24722-1164-1	箱ガイド１	1	
53	24722-1165-1	箱ガイド２	1	
54	57302-5115-1	調節バネ	4	
55	24069-1141-2	ガイド受ケ	2	
56	24069-1145-1	ガイドツマミ	4	
57	05411-00316	スプリング　ピン	4	φ3*16

15. 床土装置関係 (AP-G2TA, AP-G2T)

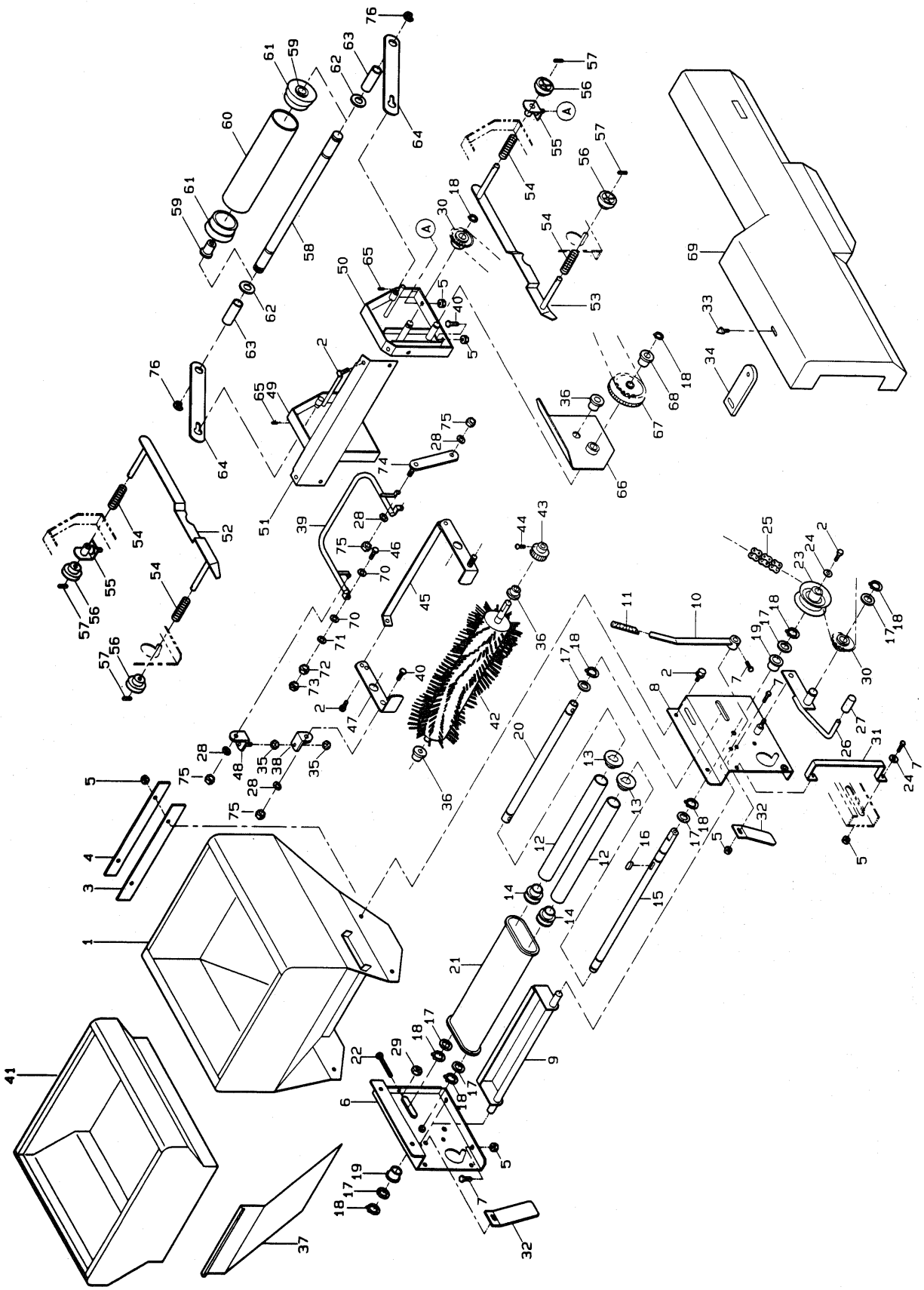

図番	品　番	品　　名	数　量	備　考
58	24085-3338-2	鎮圧ロール軸	1	
59	24095-3346-1	ブッシュ　１０－１５	2	
	24085-3260-1	鎮圧ローラＡｓｓｙ	1	60,61
60	24061-3116-1	鎮圧ローラ	1	
61	24031-3131-2	覆土ローラフランジ２	2	
62	04013-50100	丸　座　金	4	M10
63	24086-3314-1	カラー　１０－１５－４４	2	
64	24734-3261-1	鎮圧アーム	2	
65	05411-00418	スプリング　ピン	2	φ4*18
66	24152-3357-2	遮ヘイ板	1	
67	24086-3355-2	カウンタ　ギヤ	1	
68	56058-3214-1	テンションアーム ブッシュ	2	
69	24726-6117-1	カバー７	1	
70	04516-50120	サラバネ座金	8	M12
71	04013-50120	丸　座　金	4	M12
72	02013-50120	ナ　ッ　ト　(並)	4	M12
73	02012-50120	ナ　ッ　ト　(並)　三種	4	M12
74	24144-3351-2	チョウセツ　ロッド	1	
75	02505-50060	タ フ ロ ッ ク ナ ッ ト	8	M6

16. 床土装置関係 (AP-G3TA, AP-G3T)

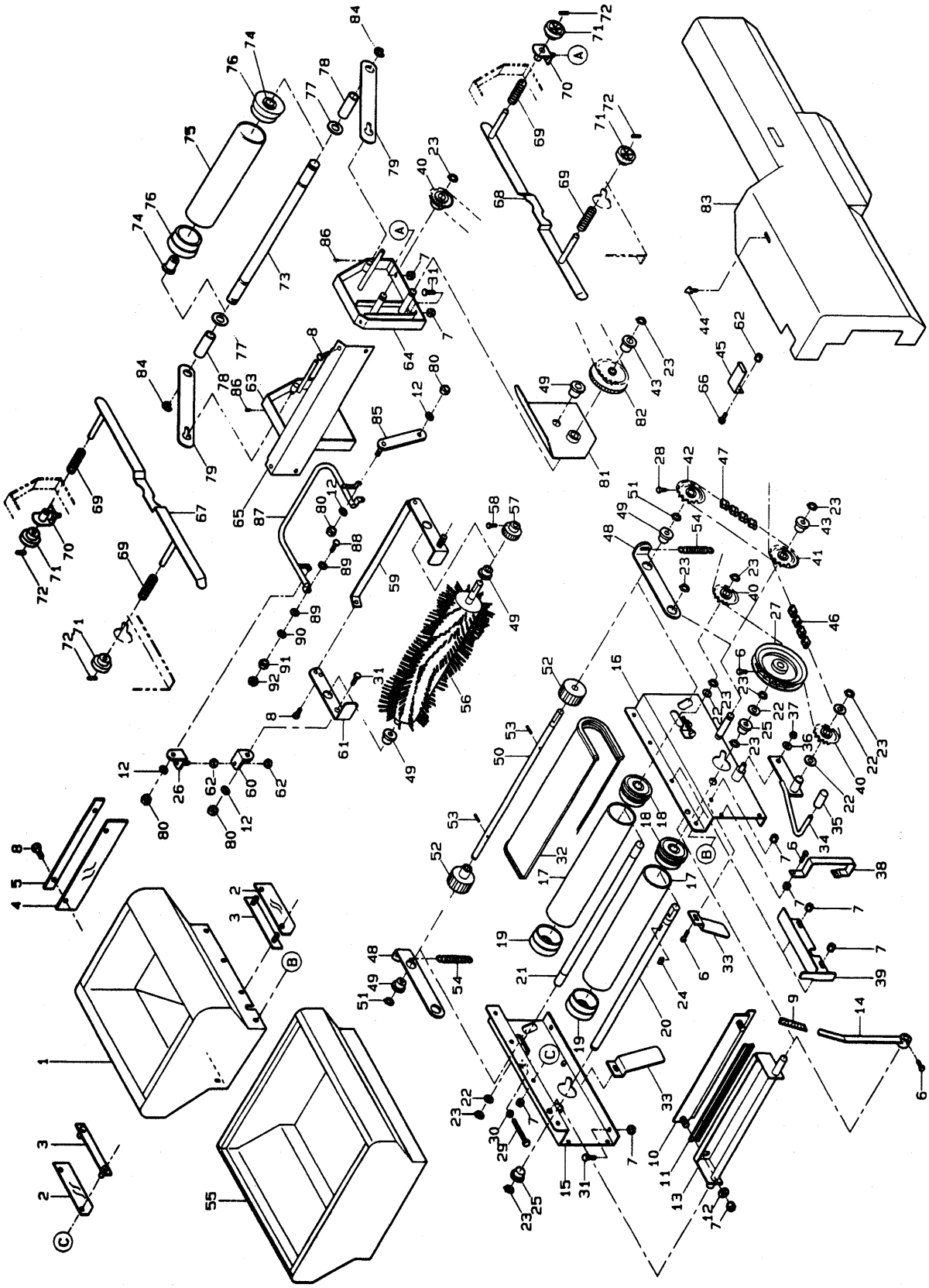

	品　番	品　　名	数量 3TA	数量 3T	備　考
1	24145-3111-1	覆土ホッパ	1		
2	24058-3112-4	スカート１	2		
3	24058-3113-3	布押エ	2		
4	24059-3114-2	スカート２	1		
5	24059-3115-1	布押エ２	1		
6	01050-50612	ボ　ル　ト	8		M6*12
7	02024-50060	サ ラ 座 ナ ッ ト	18		M6
8	01020-50612	Ｓ　Ｗ　ボ　ル　ト	11		M6*12
9	24051-2133-2	アームキャップ	1		
10	24030-3227-1	ブラシ押エ	1		
11	24058-3225-2	覆土ブラシ	1		
12	04013-50060	丸　座　金	6		M6
13	24030-3226-1	覆土ブラシ軸	1		
14	24030-3228-1	覆土ブラシアーム	1		
15	24736-7211-1	床土ホッパ台１	1		
16	24736-7212-1	床土ホッパ台２	1		
	24030-3260-1	覆土ローラＡｓｓｙ	2		17～19
17	24031-3115-2	覆土ローラ	2		
18	24031-3116-3	覆土ローラフランジ１	2		
19	24031-3131-2	覆土ローラフランジ２	2		
20	24831-2218-1	コンベア軸１	1		
21	24058-3219-1	コンベア軸２	1		
22	53022-4483-1	テンションプーリ座金	5		
23	04612-10150	軸用止め輪	9		S-15
24	05712-00515	キー　両丸	1		5*5*15
25	24058-2223-1	ブッシュ	2		
26	24144-3352-1	アジャスト ピース １	1		
27	24068-2222-2	リングスプロケット２２	1		22T
28	01250-50612	ボ　ル　ト　(＋)	1		M6*12
29	01052-50650	ボ　ル　ト	2		M6*50
30	02013-50060	ナ　ッ　ト	2		M6
31	01050-50616	ボ　ル　ト	6		M6*16
32	24059-3229-2	コンベアベルト	1		
33	24068-2231-2	トコツチ　ガイド	2		
34	24831-2224-1	クラッチレバー	1		
35	53424-4365-1	レバー キャップ	1		
36	04013-50080	丸　座　金	1		M8
37	02505-50080	タ フ ロ ッ ク ナ ッ ト	1		M8
38	24736-2223-1	クラッチガイド	1		
39	24736-6125-1	カバー受ケ	1		
40	24030-2241-1	テンションスプロケットＴ１１	3		11T
41	24831-2254-1	カウンタスプロケットＴ12－Ｔ18	1		12T-18T
42	24069-3119-1	ブラシ スプロケット １２	1		12T
43	56058-3214-1	テンションアーム ブッシュ	1		
44	01406-50612	ノブボルト　KTB2	1		M6*12
45	24736-6178-1	カバー７　止メ金具	1		
46	07604-11980	チェン 410- 198	1		198L
47	24831-6318-1	チェン８	1		28L
48	24831-2251-1	送リアーム	2		
49	53322-2746-1	アーム ２ ブッシュ	5		
50	24831-2255-1	送リ軸	1		
51	04612-10120	軸用止め輪	2		S-12
52	24069-3239-1	送リ ロール	2		
53	05511-50320	ワリピン	2		φ3*20
54	24068-3241-1	テンションバネ１	2		
55	24805-9312-1	補助ホッパ　２	1		

16. 床土装置関係 (AP-G3TA, AP-G3T)

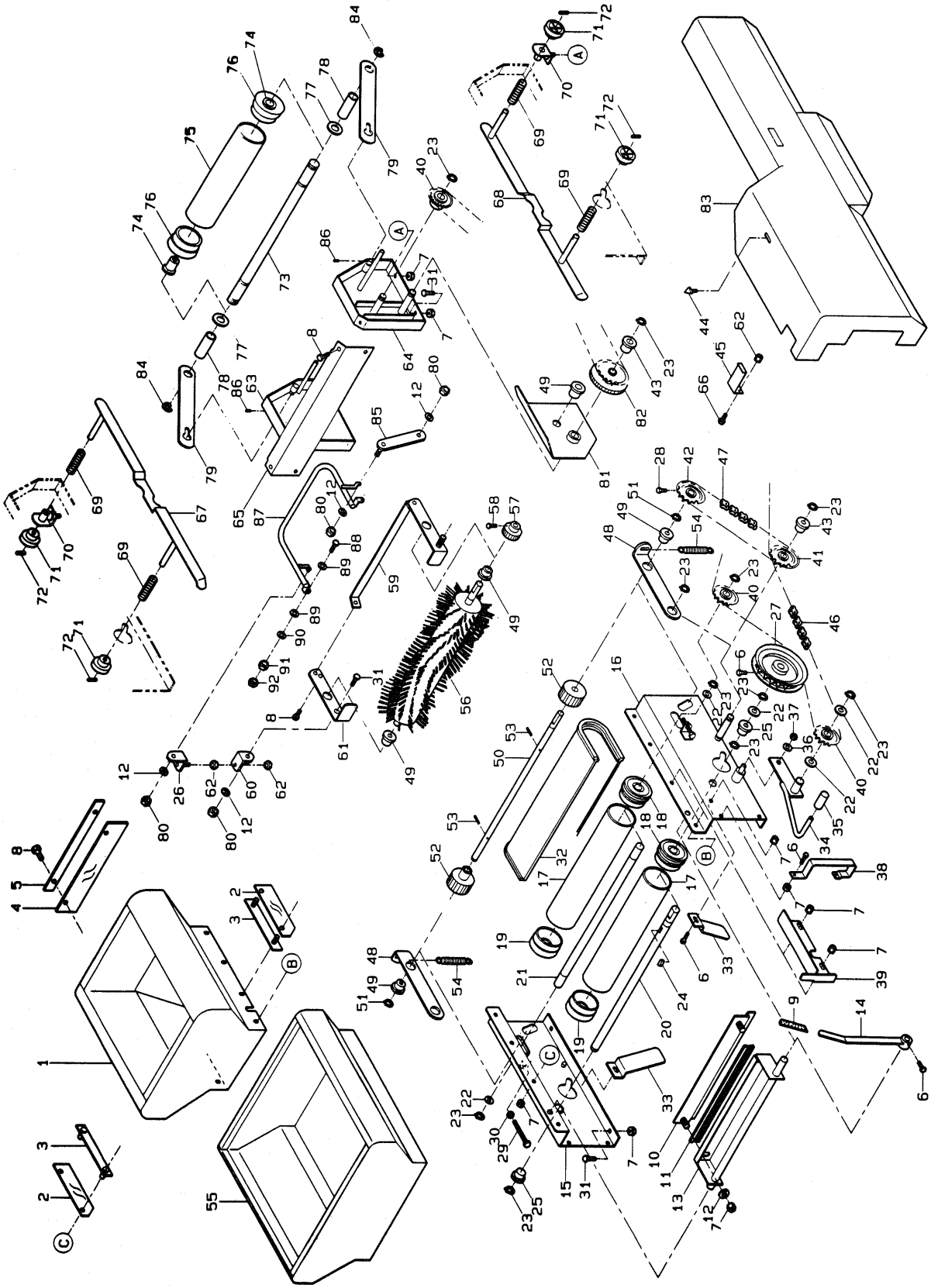

	品　番	品　　名	数量 3TA	数量 3T	備　考
56	24722-7511-1	回転円筒ブラシ	1		
57	24086-3356-1	２０Ｔ　カウンタギヤ	1		
58	03054-50512	十字穴付きナベ小ネジ	1		M5*12
59	24144-3327-1	ブラシアーム　１	1		
60	24144-3353-1	アジャスト ピース ２	1		
61	24144-3328-2	ブラシアーム　２	1		
62	02113-50080	ナ　ッ　ト	3		M8
63	24144-3325-3	ブラシベース　１	1		
64	24734-3326-3	ブラシベース　２	1		
65	24144-6131-1	ブラシベースカバー	1		
66	01152-50816	ボ　ル　ト	1		M8*16
67	24831-1135-1	箱ガイド左	1		
68	24831-1136-1	箱ガイド右	1		
69	57302-5115-1	調節バネ	4		
70	24069-1141-2	ガイド受ケ	2		
71	24069-1145-1	ガイドツマミ	4		
72	05411-00316	スプリング　ピン	4		φ3*16
73	24085-3338-2	鎮圧ロール軸	1		
74	24095-3346-1	ブッシュ　１０－１５	2		
	24085-3260-1	鎮圧ローラＡｓｓｙ	1		75,76
75	24061-3116-1	鎮圧ローラ	1		
76	24031-3131-2	覆土ローラフランジ２	2		
77	04013-50100	丸　座　金	4		M10
78	24086-3314-1	カラー　１０－１５－４４	2		
79	24734-3261-1	鎮圧アーム	2		
80	02505-50060	タ フ ロ ッ ク ナ ッ ト	4		M6
81	24152-3357-2	遮ヘイ板	1		
82	24086-3355-2	カウンタ　ギヤ	1		
83	24736-6117-1	カバー７	1		
84	04613-50080	Ｅ　リング	4		E-8
85	24144-3351-2	チョウセツ　ロッド	1		
86	05411-00418	スプリング　ピン	2		φ4*18
87	24144-3332-1	チョウセツレバー	1		
88	01152-51235	ボ　ル　ト	2		M12*35
89	04516-50120	サラバネ座金	4		M12
90	04013-50120	丸　座　金	2		M12
91	02013-50120	ナ　ッ　ト　（並）	2		M12
92	02012-50120	ナ　ッ　ト　（並）　三種	2		M12

19. 均平装置関係(AP-G23T , 35T , 36T , 2TA , 2T , 3TA , 3T)

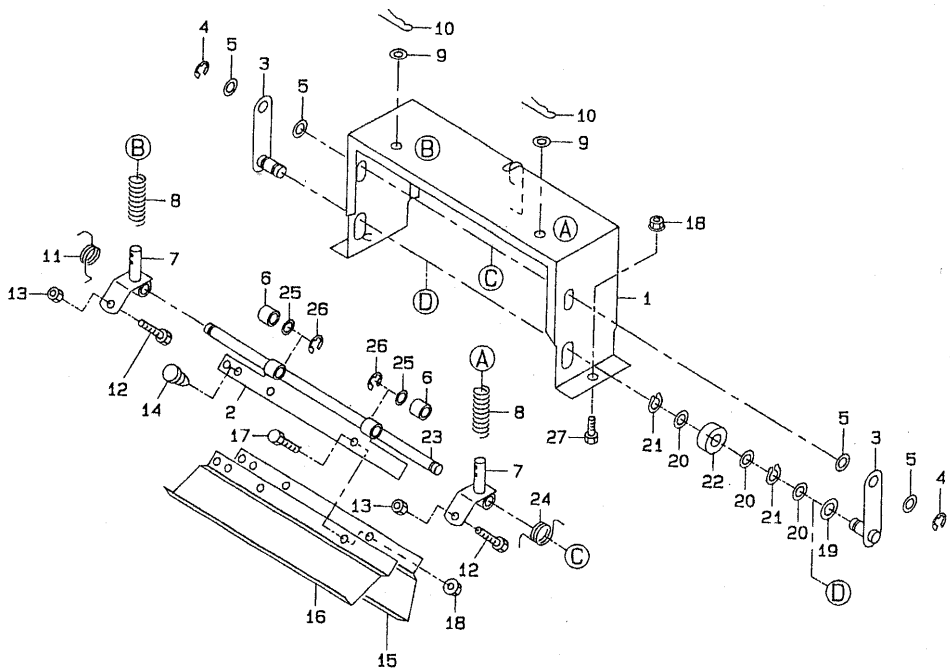

図番	品　番	品　名	数　量	備　考
1	24841-7775-2	ﾌﾞﾘﾑ ﾌﾚｰﾑ 3	1	
2	24233-7781-1	ﾌﾞﾘﾑ 金具 1	1	
3	24722-7786-1	ﾌﾞﾘﾑ ｱｰﾑ	2	
4	04613-50080	E ﾘﾝｸﾞ	2	E-8
5	04013-50100	丸座金	4	10*22*t1.6
6	22002-0711-2	ﾌﾞｯｼｭ 2	2	
7	24841-3226-1	ﾌﾞﾘﾑ 金具 3	2	
8	24722-7788-1	ﾌﾞﾘﾑ ﾊﾞﾈ	2	
9	04013-50080	丸座金	2	8*18*t1.6
10	05515-50080	止ﾒﾋﾟﾝ（A 形）	2	
11	24821-3234-3	戻シ ﾊﾞﾈ	1	
12	01052-50625	ﾎﾞﾙﾄ	2	M 6*25
13	02013-50060	ﾅｯﾄ	2	M 6
14	56591-3112-1	差込ﾐ ﾊﾞﾝﾊﾟｰ	2	
15	24760-7777-1	ﾌﾞﾘﾑ板 1	1	
16	24760-7778-1	ﾌﾞﾘﾑ板 2	1	
17	01050-50612	ﾎﾞﾙﾄ	2	M 6*12
18	02024-50060	ｻﾗ座 ﾅｯﾄ	4	M 6
19	53042-3428-1	ﾁｪﾝ 軸座金	2	
20	53022-4483-1	ﾃﾝｼｮﾝ ﾌﾟｰﾘ 座金	4	
21	04612-10150	軸用 止ﾒ輪	4	S-15
22	24722-7789-2	ﾌﾞﾘﾑ ﾛｰﾗ	2	
23	24841-7785-2	ﾌﾞﾘﾑ 支点軸	1	
24	24760-7795-1	戻シ ﾊﾞﾈ 左	1	
25	04012-50100	丸座金	2	10*18*t1.6
26	04613-50080	E ﾘﾝｸﾞ	2	E-8
27	01050-50616	ﾎﾞﾙﾄ	2	M 6*16

20. 播種装置関係（ G23、G23F、G23T、G35、G35F、G35T、G43、G43F ）

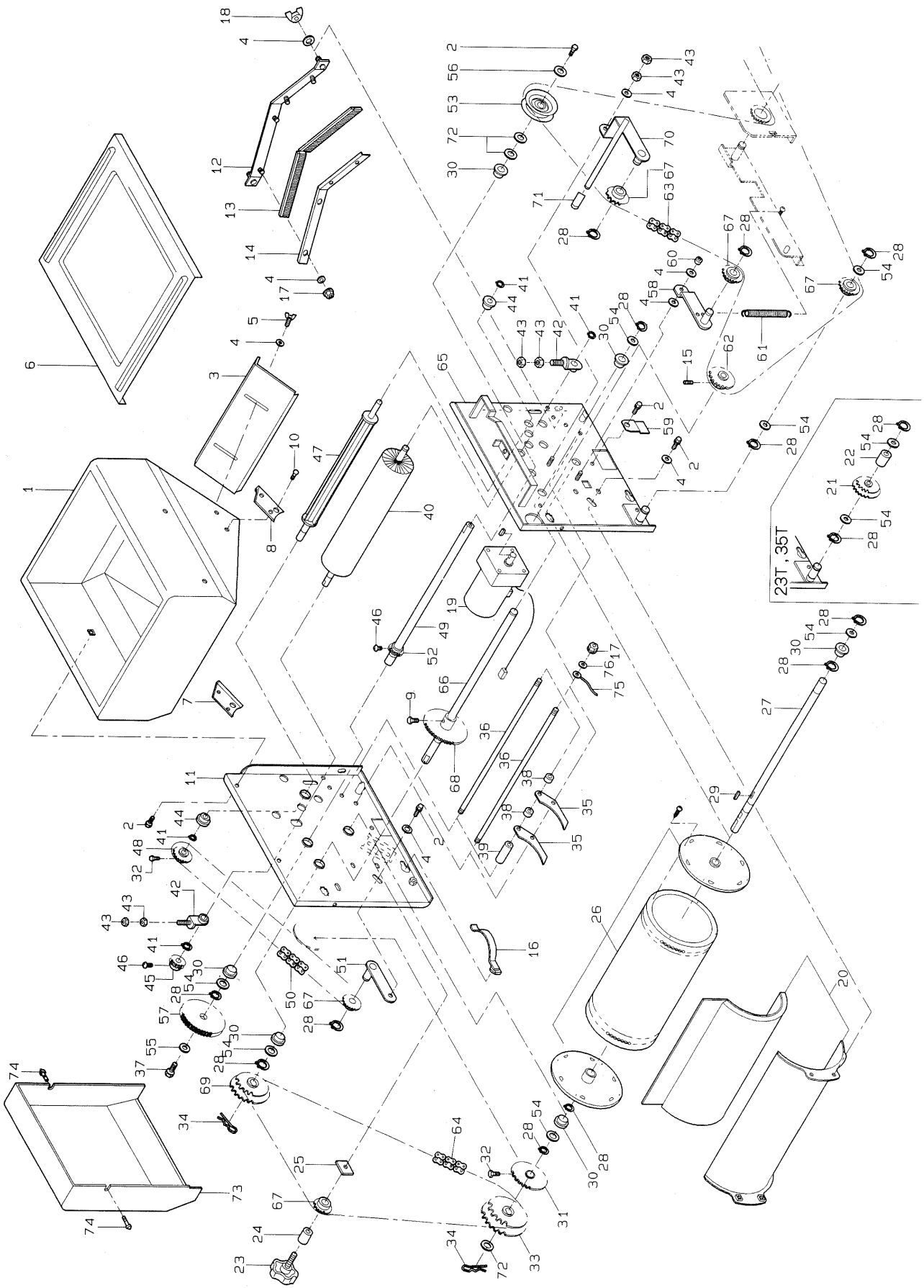

図番	品番	品名	数量 G 23,23F	G 23T	G 35,35F	G 35T	G 43,43F	備考
	24143-2020-1		1	—	1	—	1	1～18,20～61
	24724-2020-1		—	1	—	—	—	64～72
	24734-2020-1	ﾊｼｭ ｿｳﾁ ｱｯｼ	—	—	—	1	—	
1	24173-2111-1	ﾊｼｭ ﾎｯﾊﾟ	1					
2	01020-50612	SW ﾎﾞﾙﾄ	12					M6×12
3	24030-2112-1	ﾓﾐ ｼｬｯﾀ	1					
4	04013-50060	ﾋﾗ ｻﾞｶﾞﾈ	16					6×18×t1.2
5	01850-50612	ﾁｮｳ ﾎﾞﾙﾄ	2					M6×12
6	24030-2121-3	ﾊｼｭ ﾎｯﾊﾟ ﾌﾀ	1					
7	24145-2113-1	ｼﾞｸｳｹ 1	1					
8	24145-2114-1	ｼﾞｸｳｹ 2	1					
9	01152-50616	ﾎﾞﾙﾄ	1					M6×16
10	01242-50612	SFW ﾎﾞﾙﾄ	4					M6×12
11	24145-2211-2	ﾎｯﾊﾟ ﾀﾞｲ 1	1					
12	24058-2235-2	ﾌﾞﾗｼ ｳｹ ﾀﾞｲ	1					
13	24030-2236-1	ｿｳｼﾞ ﾌﾞﾗｼ	2					
14	24058-2237-2	ｿｳｼﾞ ﾌﾞﾗｼ ｵｻｴ	1					
15	03456-00608	ﾛｯｶｸ ｱﾅﾂｷ ﾄﾒﾈｼﾞ	1					M6×8 (ｸﾎﾞﾐｻｷ)
16	24030-1166-1	ｶﾞｲﾄﾞ ﾊﾞﾈ	2					
17	02024-50060	ｻﾗｻﾞ ﾅｯﾄ	8					M6
18	02800-50060	ﾁｮｳ ﾅｯﾄ	2					M6
19	24020-5301-2	ｺｶﾞﾀ ｷﾞﾔ ﾓｰﾄﾙ	1		—			40W,1/65
	24030-5301-1	ｺｶﾞﾀ ｷﾞﾔ ﾓｰﾄﾙ	—		1	—		50W,1/45
	24040-5301-1	ｺｶﾞﾀ ｷﾞﾔ ﾓｰﾄﾙ	—				1	65W,1/36
	24730-5301-1	ｺｶﾞﾀ ｷﾞﾔ ﾓｰﾄﾙ	—			1	—	50W,1/45
20	24030-2213-1	ﾛｰﾙ ｶﾞｲﾄﾞ	1					
21	24724-2269-1	ｶｳﾝﾀ ｽﾌﾟﾛｹｯﾄ	—	1	—			
	24734-2269-1	ｶｳﾝﾀ ｽﾌﾟﾛｹｯﾄ	—			1	—	
22	24734-2271-1	ﾌﾞｯｼｭ 15-21-31-T	—	1	—	1	—	
23	24059-2268-2	ﾉﾌﾞ ﾎﾞﾙﾄ 38	1					
24	24059-2282-2	ｶﾗｰ 15-10-28	1					
25	24058-2258-3	ﾄﾒ ｶﾅｸﾞ	1					
26	24058-2120-1	ﾊｼｭ ﾛｰﾙ ｱｯｼ	1					
27	24058-2218-5	ﾊｼｭ ﾛｰﾙ ｼﾞｸ	1					
28	04612-10150	ｼﾞｸﾖｳ ﾄﾒﾜ	12					S-15
29	05712-00515	ｷｰ	1					5×5×15（両丸）
30	24058-2223-1	ﾌﾞｯｼｭ	6					
31	24058-2259-1	ｽﾌﾟﾛｹｯﾄ 18	1					18T
32	01250-50612	ｼﾞｭｳｼﾞ ｱﾅﾂｷ ﾛｯｶｸ ﾎﾞﾙﾄ	2					M6×12
33	24058-2255-2	ｽﾌﾟﾛｹｯﾄ 19-24 ｺﾊﾞﾝ	1					
34	05516-50160	ﾄﾒﾋﾟﾝ （Ｂ形）	2					R16B
	24058-2220-1	ｽｸﾚｰﾊﾟ ｾｯﾄ	1					35,36,38,39
35	24058-2229-1	ﾛｰﾙ ｽｸﾚｰﾊﾟ	28					
36	24058-2231-1	ｽｸﾚｰﾊﾟｰ ﾄﾒｼﾞｸ	2					
37	01020-50616	SW ﾎﾞﾙﾄ	1					M6×16
38	24058-2232-1	ｶﾗｰ 15-10-9	27					
39	24058-2233-1	ｶﾗｰ 15-10-48	2					

20. 播種装置関係（ G23、G35F、 G23F、G35T、 G23T、G43、 G35、G43F ）

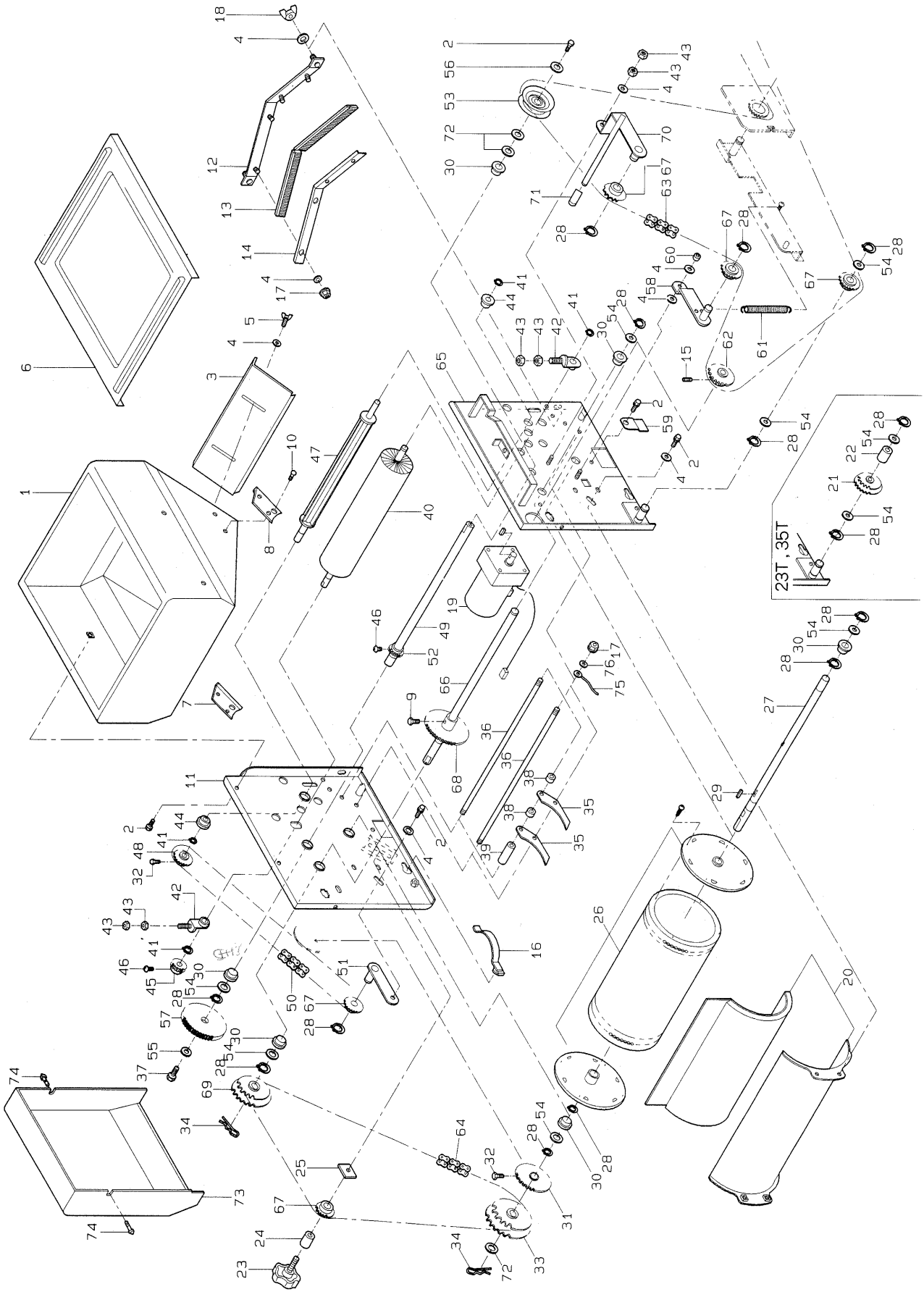

図番	品番	品名	数量 G 23,23F	G 23T	G 35,35F	G 35T	G 43,43F	備考
40	24030-2219-1	ﾛｰﾙ ﾌﾞﾗｼ	1					
41	04612-10100	ｼﾞｸﾖｳ ﾄﾒﾜ	4					S-10
42	24030-2221-2	ﾛｰﾙ ｱｼﾞｬｽﾀ	2					
43	02113-50060	ﾅｯﾄ	6					M6
44	24011-1171-2	ﾓｰﾄﾙﾖｳ ﾌﾞｯｼｭ	2					
45	24021-5112-2	20T ｷﾞﾔ	1					
46	03054-50512	ｼﾞｭｳｼﾞ ｱﾅﾂｷ ﾅﾍﾞｺﾈｼﾞ	2					M5×12
47	24058-2225-4	ｶｸﾊﾝ ﾛｰﾙ	1					
48	24058-2261-2	ｽﾌﾟﾛｹｯﾄ 12	1					
49	24058-2248-3	ﾊｼｭ ｸﾄﾞｳ ｼﾞｸ	1					
50	24058-6313-2	ﾁｪﾝ 3	1					38L
51	24030-2256-2	ﾃﾝｼｮﾝ ｱｰﾑ 2	1					
52	24058-2249-2	ﾊｼｭ ｸﾄﾞｳ ｷﾞﾔ 20T	1					
53	24058-2243-3	ﾘﾝｸﾞ ｽﾌﾟﾛｹｯﾄ 12	1					
54	53022-4483-1	ﾃﾝｼｮﾝ ﾌﾟｰﾘ ｻﾞｶﾞﾈ	7					
55	04015-50060	ﾓｸｻﾞｲ ｻﾞｶﾞﾈ	1					6×18×t1.6
56	04014-50060	ｷｮｳﾘｮｸ ｻﾞｶﾞﾈ	1					6×22×t2.3
57	24058-2251-1	ﾌｫｰﾑ ｷﾞﾔ 60	1					
58	24058-2246-1	ﾃﾝｼｮﾝ ｱｰﾑ 1	1					
59	24145-1168-1	ｶﾞｲﾄﾞ ﾁｮｳｾﾂ ﾊﾞﾝ	2					
60	02505-50060	ﾀﾌﾛｯｸ ﾅｯﾄ	1					M6
61	24058-2247-3	ﾃﾝｼｮﾝ ｽﾌﾟﾘﾝｸﾞ 1	1					
62	24030-5111-1	ｸﾄﾞｳ ｽﾌﾟﾛｹｯﾄ	1					(10-T12)
63	07604-11960	ﾁｪﾝ 410-196	—		1			410-196 ﾘﾝｸ
	07604-11600	ﾁｪﾝ 410-160	1		—			410-160 ﾘﾝｸ
64	24058-6312-1	ﾁｪﾝ 2	1					52L
65	24145-2212-2	ﾎｯﾊﾟ ﾀﾞｲ 2	1	—	1	—	1	
	24734-2212-1	ﾎｯﾊﾟ ﾀﾞｲ 2	—	1	—	1	—	
66	24058-2252-2	ｶｳﾝﾀ ｼﾞｸ	1					
67	24030-2241-1	ﾃﾝｼｮﾝ ｽﾌﾟﾛｹｯﾄ T11	5	4	5	4	5	
68	24058-2253-2	ｷﾞﾔ 60	1					
69	24059-2254-1	ｽﾌﾟﾛｹｯﾄ 15-17 ｺﾊﾞﾝ	1					
70	24058-2238-3	ｸﾗｯﾁ ｱｰﾑ	1					
71	24051-2133-2	ｱｰﾑ ｷｬｯﾌﾟ	1					
72	53042-3428-1	ﾁｪﾝ ｼﾞｸ ｻﾞｶﾞﾈ	3					
73	24145-6111-1	ｶﾊﾞｰ 1	1					
74	01406-50612	ﾉﾌﾞ ﾎﾞﾙﾄ (KTB2)	1					M6×12
75	24145-5133-1	ｱｰｽ ｾﾝ	1					
76	04412-50060	ｿﾄﾊﾞ ｻﾞｶﾞﾈ	1					M6

21. 播種装置関係(G45、 G45U、 G45FU、 G36T)

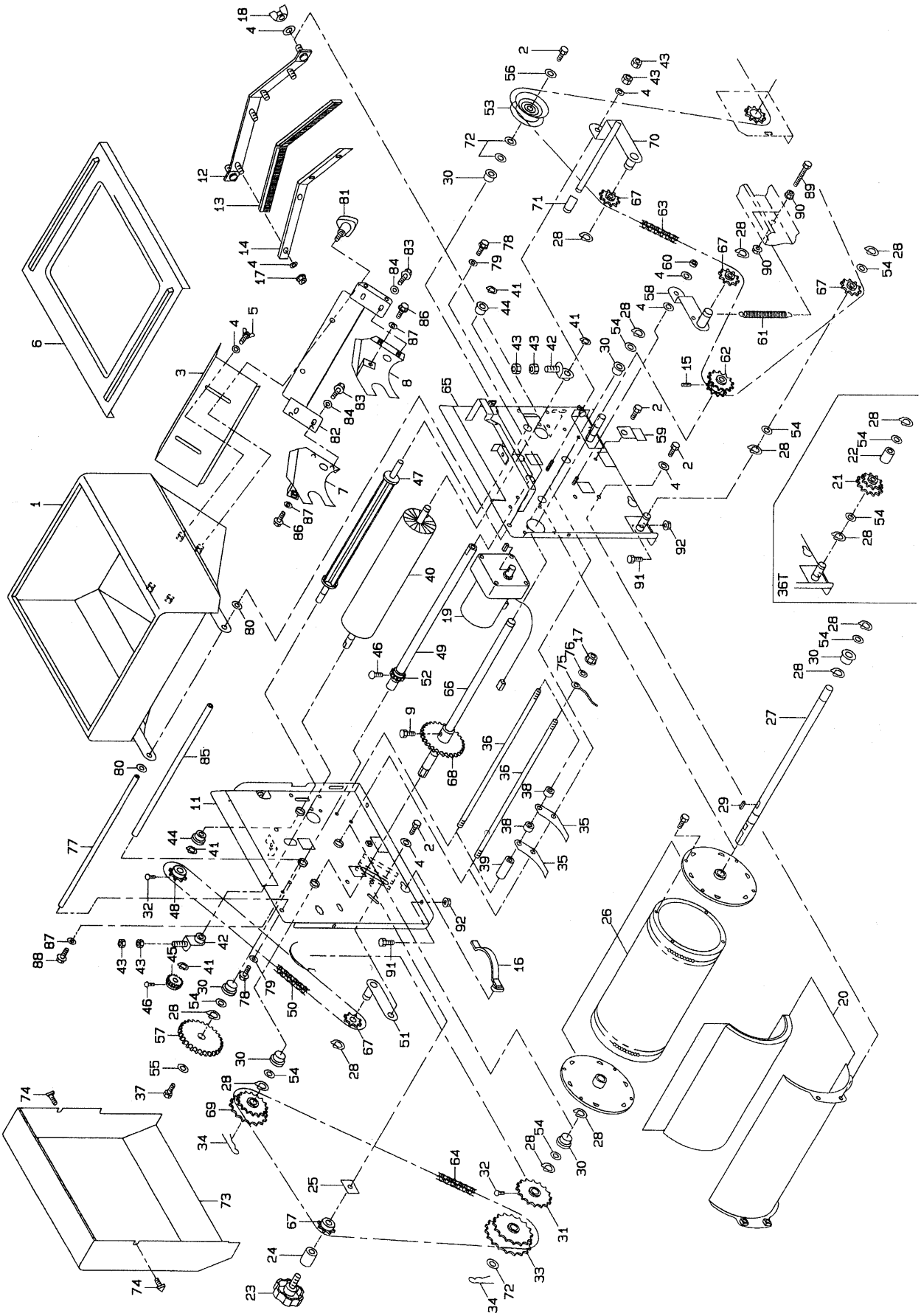

図番	品　番	品　名	数量				備　考
			G45	45U	45FU	G36T	
1	24341-2111-1	ﾊｼｭ ﾎｯﾊﾟ	1				
2	01020-50612	SW ﾎﾞﾙﾄ	12				M 6×12
3	24030-2112-1	ﾓﾐ ｼｬｯﾀ	1				
4	04013-50060	ﾋﾗｻﾞｶﾞﾈ	16	10		16	6×18×t1.2
5	01850-50612	ﾁｮｳ ﾎﾞﾙﾄ	2				M 6×12
6	24030-2121-3	ﾊｼｭ ﾎｯﾊﾟ ﾌﾀ	1				
7	24341-2113-2	ｼﾞｸｳｹ 1	1				
8	24341-2114-2	ｼﾞｸｳｹ 2	1				
9	01152-50612	ﾎﾞﾙﾄ	1				M 6×12
10	01242-50612	SFW ﾎﾞﾙﾄ	4				M 6×12
11	24341-2211-1	ﾎｯﾊﾟ ﾀﾞｲ 1	1				
12	24058-2235-2	ﾌﾞﾗｼ ｳｹ ﾀﾞｲ	1	——			
13	24030-2236-1	ｿｳｼﾞ ﾌﾞﾗｼ	2	——			
14	24058-2237-2	ｿｳｼﾞ ﾌﾞﾗｼ ｵｻｴ	1	——			
15	03456-00608	ﾛｯｶｸ ｱﾅﾂｷ ﾄﾒﾈｼﾞ	1				M 6×8 (ｸﾎﾞﾐｻｷ)
16	24030-1166-1	ｶﾞｲﾄﾞ ﾊﾞﾈ	2				
17	02024-50060	ｻﾗｻﾞ ﾅｯﾄ	8	6		8	M 6
18	02800-50060	ﾁｮｳ ﾅｯﾄ	2	——		2	M 6
19	24040-5301-1	ｺｶﾞﾀ ｷﾞﾔ ﾓｰﾄﾙ	1			——	65W,1/36
	24730-5301-1	ｺｶﾞﾀ ｷﾞﾔ ﾓｰﾄﾙ	——			1	50W,1/45
20	24030-2213-1	ﾛｰﾙ ｶﾞｲﾄﾞ	1				
21	24734-2269-1	ｶｳﾝﾀ ｽﾌﾟﾛｹｯﾄ	——			1	
22	24734-2271-1	ﾌﾞｯｼｭ 15-21-31-T	——			1	
23	24059-2268-2	ﾉﾌﾞ ﾎﾞﾙﾄ 38	1				
24	24059-2282-2	ｶﾗｰ 15-10-28	1				
25	24058-2258-3	ﾄﾒ ｶﾅｸﾞ	1				
26	24058-2120-1	ﾊｼｭ ﾛｰﾙ ｱｯｼ	1				
27	24058-2218-5	ﾊｼｭ ﾛｰﾙ ｼﾞｸ	1				
28	04612-10150	ｼﾞｸﾖｳ ﾄﾒﾜ	12				S-15
29	05712-00515	ｷｰ	1				5×5×15 (両丸)
30	24058-2223-1	ﾌﾞｯｼｭ	6				
31	24058-2259-1	ｽﾌﾟﾛｹｯﾄ 18	1				18T
32	01250-50612	ｼﾞｭｳｼﾞ ｱﾅﾂｷ ﾛｯｶｸ ﾎﾞﾙﾄ	2				M 6×12
33	24058-2255-2	ｽﾌﾟﾛｹｯﾄ 19-24 ｺﾊﾞﾝ	1				
34	05516-50160	ﾄﾒ ﾋﾟﾝ (B形)	2				R16B
	24058-2220-1	ｽｸﾚｰﾊﾟ ｾｯﾄ	1				35,36,38,39
35	24058-2229-1	ﾛｰﾙ ｽｸﾚｰﾊﾟ	28				
36	24058-2231-1	ｽｸﾚｰﾊﾟ ﾄﾒｼﾞｸ	2				
37	01020-50616	SW ﾎﾞﾙﾄ	1				M 6×16
38	24058-2232-1	ｶﾗｰ 15-10-9	27				
39	24058-2233-1	ｶﾗｰ 15-10-48	2				
40	24030-2219-1	ﾛｰﾙ ﾌﾞﾗｼ	1				
41	04612-10100	ｼﾞｸﾖｳ ﾄﾒﾜ	4				S-10
42	24030-2221-2	ﾛｰﾙ ｱｼﾞｬｽﾀ	2				
43	02113-50060	ﾅｯﾄ	6				M6
44	24011-1171-2	ﾓｰﾄﾙﾖｳ ﾌﾞｯｼｭ	2				
45	24021-5112-2	20Tｷﾞﾔ	1				

21. 播種装置関係(G45、 G45U、 G45FU、 G36T)

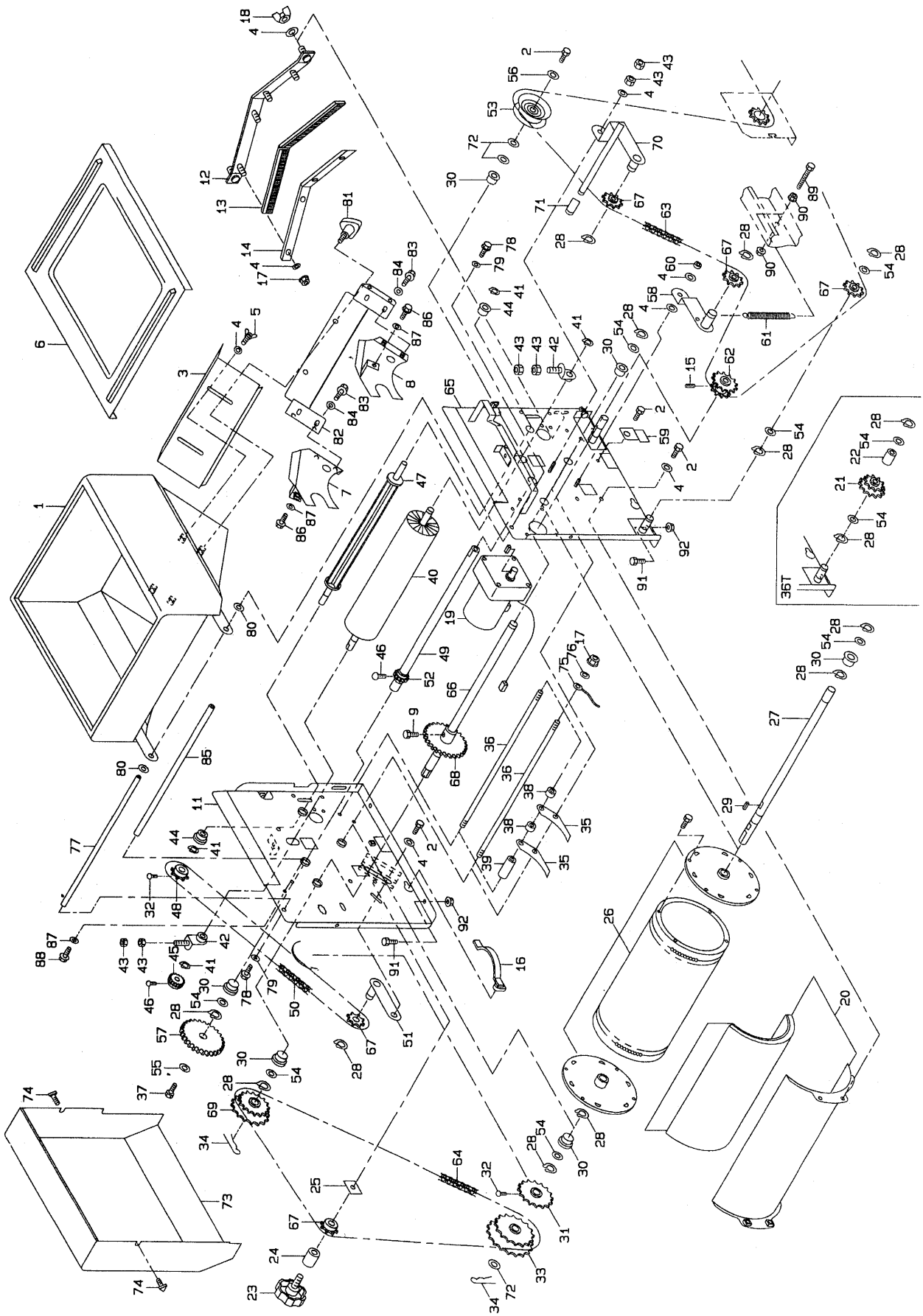

図番	品番	品名	数量				備考
			G45	45U	45FU	G36T	
46	03054-50512	ｼﾞｭｳｼﾞ ｱﾅﾂｷ ﾅﾍﾞｺﾈｼﾞ	2				M 5×12
47	24058-2225-4	ｶｸﾊﾝ ﾛｰﾙ	1				
48	24058-2261-2	ｽﾌﾟﾛｹｯﾄ 12	1				
49	24058-2248-3	ﾊｼｭ ｸﾄﾞｳ ｼﾞｸ	1				
50	24058-6313-2	ﾁｪﾝ 3	1				38L
51	24030-2256-2	ﾃﾝｼｮﾝ ｱｰﾑ 2	1				
52	24058-2249-2	ﾊｼｭ ｸﾄﾞｳ ｷﾞﾔ 20T	1				
53	24058-2243-3	ﾘﾝｸﾞ ｽﾌﾟﾛｹｯﾄ 12	1				
54	53022-4483-1	ﾃﾝｼｮﾝ ﾌﾟｰﾘ ｻﾞｶﾞﾈ	7				
55	04015-50060	ﾓｸｻﾞｲ ｻﾞｶﾞﾈ	1				6×18×t1.6
56	04014-50060	ｷｮｳﾘｮｸ ｻﾞｶﾞﾈ	1				6×22×t2.3
57	24058-2251-1	ﾌｫｰﾑ ｷﾞﾔ 60	1				
58	24058-2246-1	ﾃﾝｼｮﾝ ｱｰﾑ 1	1				
59	24145-1168-1	ｶﾞｲﾄﾞ ﾁｮｳｾﾂ ﾊﾞﾝ	2				
60	02505-50060	ﾀﾌﾛｯｸ ﾅｯﾄ	1				M 6
61	24058-2247-3	ﾃﾝｼｮﾝ ｽﾌﾟﾘﾝｸﾞ 1	1				
62	24030-5111-1	ｸﾄﾞｳ ｽﾌﾟﾛｹｯﾄ	——			1	10T-12T
	24341-5111-1	ｸﾄﾞｳ ｽﾌﾟﾛｹｯﾄ	1			——	10T-13T
	24341-5113-1	ｸﾄﾞｳ ｽﾌﾟﾛｹｯﾄ	1			——	9T-11T
63	07601-11980	ﾁｪﾝ 410-198	1			——	410-198 ﾘﾝｸ
	07604-11960	ﾁｪﾝ 410-196	——			1	410-196 ﾘﾝｸ
64	24058-6312-1	ﾁｪﾝ 2	1				52L
65	24341-2212-2	ﾎｯﾊﾟﾀﾞｲ 2	1			——	
	24741-2212-2	ﾎｯﾊﾟﾀﾞｲ 2	——			1	
66	24058-2252-2	ｶｳﾝﾀ ｼﾞｸ	1				
67	24030-2241-1	ﾃﾝｼｮﾝ ｽﾌﾟﾛｹｯﾄ T11	5			4	
68	24058-2253-2	ｷﾞﾔ 60	1				
69	24059-2254-1	ｽﾌﾟﾛｹｯﾄ 15-17 ｺﾊﾞﾝ	1				
70	24058-2238-3	ｸﾗｯﾁ ｱｰﾑ	1				
71	24051-2133-2	ｱｰﾑ ｷｬﾌﾟ	1				
72	53042-3428-1	ﾁｪﾝ ｼﾞｸ ｻﾞｶﾞﾈ	3				
73	24341-6111-1	ｶﾊﾞｰ 1	1				
74	01406-50612	ﾉﾌﾞ ﾎﾞﾙﾄ (KTB2)	1				M 6×12
75	24145-5133-1	ｱｰｽ ｾﾝ	1				
76	04412-50060	ｿﾄﾊﾞ ｻﾞｶﾞﾈ	1				M 6
77	24341-2127-1	ﾊｼｭ ｼﾃﾝ ｼﾞｸ	1				
78	01020-50812	SW ﾎﾞﾙﾄ	2				M 8×12
79	04013-50080	ﾋﾗｻﾞ ｶﾞﾈ	2				M 8
80	04013-50100	ﾋﾗｻﾞ ｶﾞﾈ	2				M 10
81	01406-50612	ﾉﾌﾞ ﾎﾞﾙﾄ (KTB2)	2				
82	24341-2293-2	ﾎｯﾊﾟ ﾀﾞｲ ﾂﾅｷﾞ 1	1				
83	01020-50612	SW ﾎﾞﾙﾄ	4				M 6×12
84	04012-50060	ﾋﾗｻﾞ ｶﾞﾈ	4				M 6
85	24341-2294-1	ﾎｯﾊﾟ ﾀﾞｲ ﾂﾅｷﾞ 2	1				
86	01020-50612	SW ﾎﾞﾙﾄ	2				M 6×12
87	04012-50060	ﾋﾗｻﾞ ｶﾞﾈ	2				M 6
88	01020-50612	SW ﾎﾞﾙﾄ	2				M 6×12

21. 播種装置関係(G45、 G45U、 G45FU、 G36T)

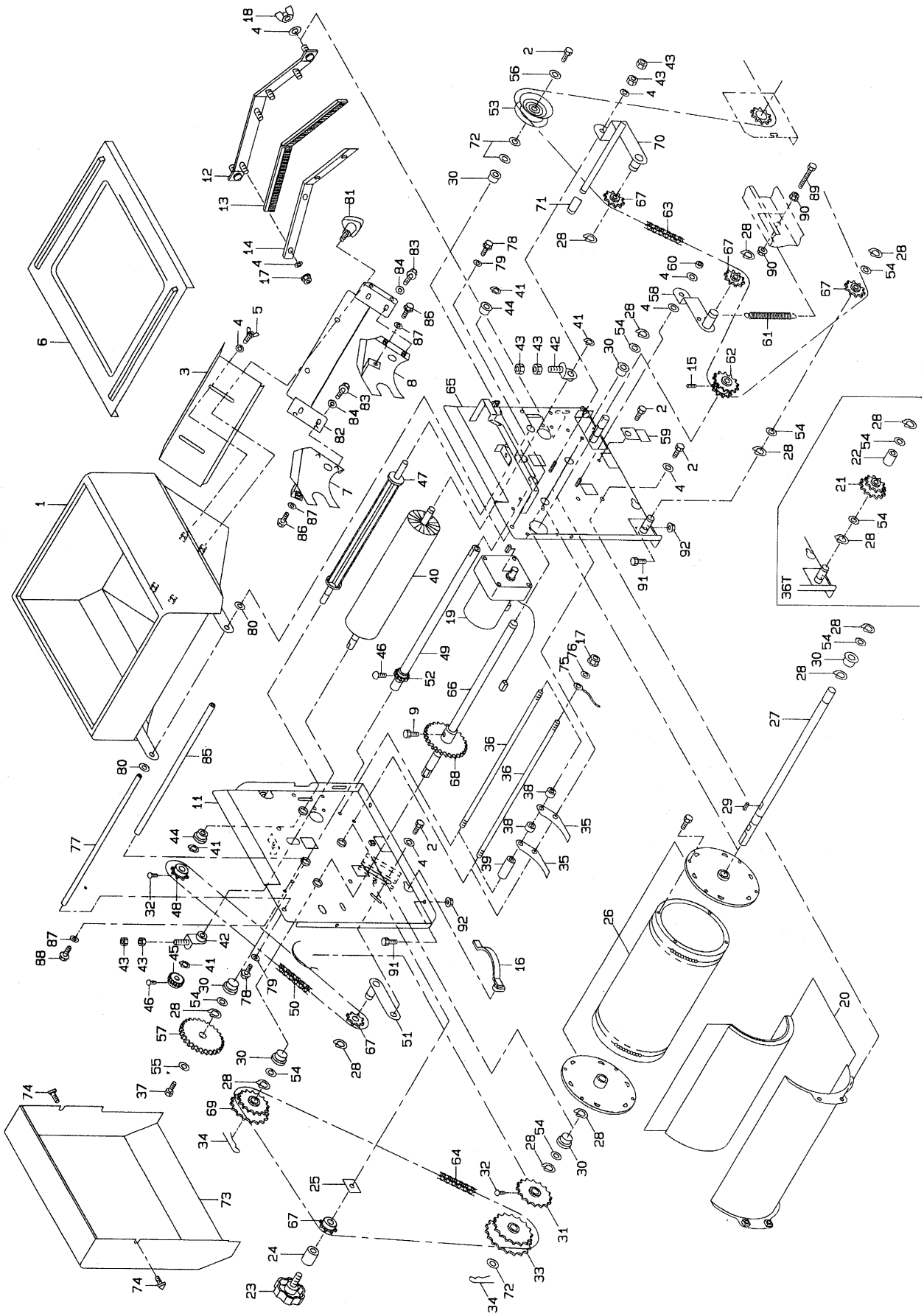

図番	品　番	品　名	数　量				備　考
			G45	45U	45FU	G36T	
89	01152-50655	ﾎﾞﾙﾄ(ﾊﾞﾈ引掛用)	1				M 6×55
90	02124-50060	ｻﾗｻﾞ ﾅｯﾄ	2				M 6

22. 播種装置関係(　G2TA、　G2T、　G3TA、　G3T)

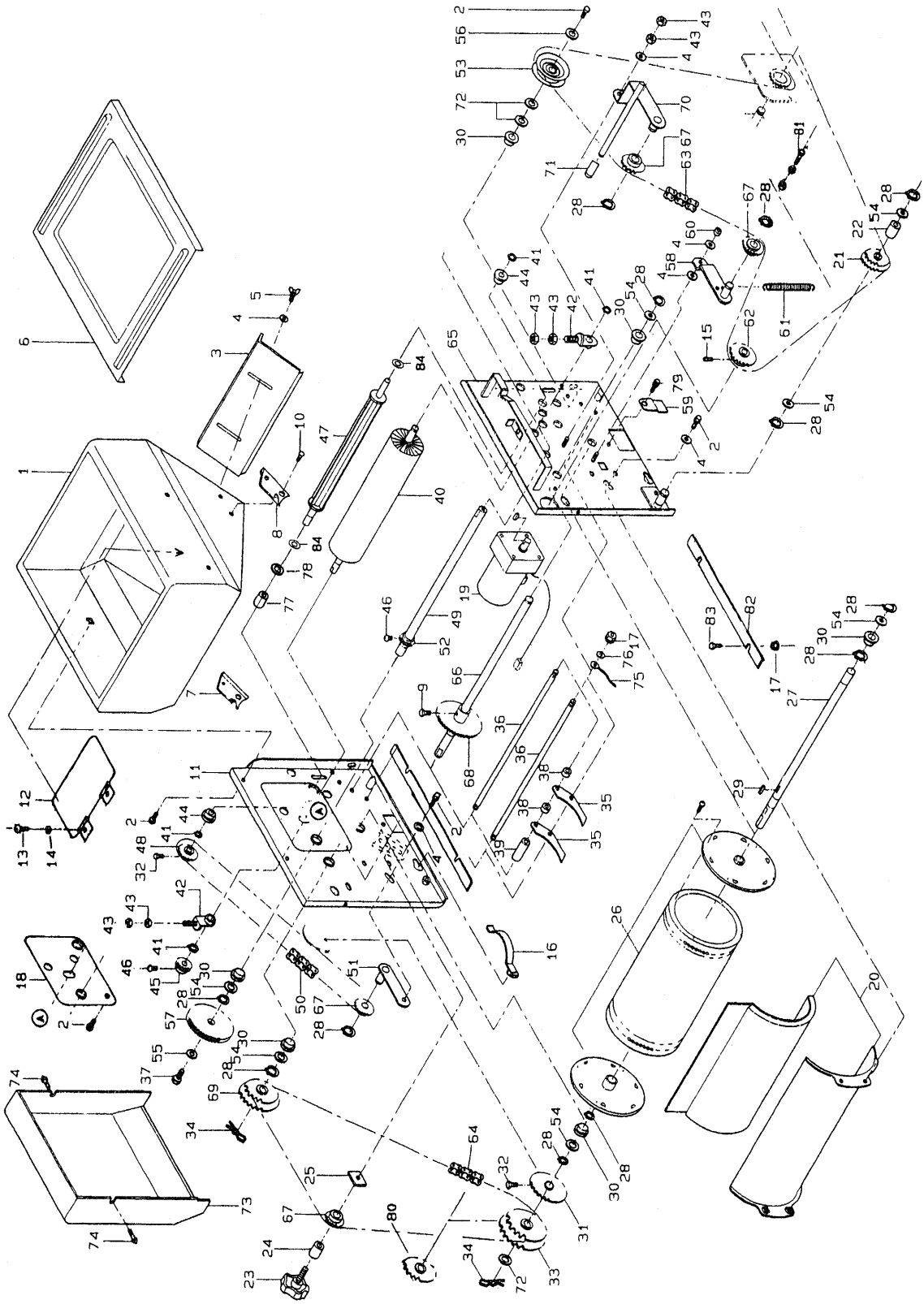

図番	品　番	品　　名	数量 2TA, 2T	数量 3TA, 3T	備　考
	24726-2020-1	播種装置アッシ	1	—	1～18, 20～61, 64～72
	24736-2020-1		—	1	
1	24187-2111-1	播種ホッパ	1		
2	01020-50612	Ｓ　Ｗ　ボ　ル　ト	15		M6*12
3	24030-2112-1	籾シャッタ	1		
4	04013-50060	丸　座　金	10		M6
5	01850-50612	チョウボルト	2		M6*12
6	24030-2121-3	播種ホッパ蓋	1		
7	24726-2113-1	軸受１	1		
8	24145-2114-1	軸受２	1		
9	01050-50616	ボ　ル　ト	5		M6*16
10	01242-50612	ＳＦＷ　ボ　ル　ト	4		M6*12
11	24736-2211-1	ホッパ台１	1		
12	24187-2121-1	テンケンフタ	1		
13	03007-00612	バインド小ネジ	2		M6*12
14	04512-50060	Ｓ　Ｗ	2		M6
15	03456-00608	六角穴付止ネジ（ｸﾎﾞﾐ先）	1		M6*8
16	24030-1166-1	ガイドバネ	2		
17	02024-50060	サ ラ 座 ナ ッ ト	8		M6
18	24726-2215-1	ホッパ台１フゾク	1		
19	24020-5301-1	小型ギャモートル完備	1	—	40W 1/65
	24736-5301-1	小型ギャモートル完備	—	1	90W 1/50
20	24030-2213-1	ロールガイド	1		
21	24734-2269-1	カウンタスプロケット	1		
22	24734-2271-1	ブッシュ　１５-２１-３１-Ｔ	1		
23	24059-2268-2	ノブボルト３８	1		
24	24059-2282-2	カラー１５－１０－２８	1		
25	24058-2258-3	止メ金具	1		
26	24058-2120-1	播種ロールアッシ	1		
	24058-2216-3	播種ロール	1		
	24058-2217-2	播種ロールフランジ	2		
	03501-50416	タッピンネジ（ナベ）	8		M4*16
27	24058-2218-5	播種ロール軸	1		
28	04612-10150	軸用止め輪	12		S-15
29	05712-00515	キー　　両丸	1		5*5*15
30	24058-2223-1	ブッシュ	6		
31	24058-2259-1	スプロケット１８	1		18T
32	01250-50612	ボ　ル　ト　（＋）	2		M6*12
33	24058-2255-2	スプロケット１９－２４小判	1		
34	05516-50160	止めピン　　（Ｂ形）	2		R-16B
	24058-2220-1	スクレーパセット	1		35, 36, 38, 39
35	24058-2229-1	ロールスクレーパ	28		
36	24058-2231-1	スクレーパ止メ軸	2		
37	01020-50616	Ｓ　Ｗ　ボ　ル　ト	1		M6*16
38	24058-2232-1	カラ１５－１０－９	27		
39	24058-2233-1	カラ１５－１０－４８	2		
40	24030-2219-1	ロールブラシ	1		
41	04612-10100	軸用止め輪	4		S-10
42	24030-2221-2	ロールアジャスタ	2		
43	02024-50060	ナ　ッ　ト	6		M6
44	24011-1171-2	モートル用ブッシュ	2		
45	24021-5112-2	２０Ｔギヤ	1		
46	03054-50512	十字穴付きナベ小ネジ	2		M5*12
47	24058-2225-4	撹拌ロール	1		

22. 播種装置関係(　G2TA、　G2T、　G3TA、　G3T)

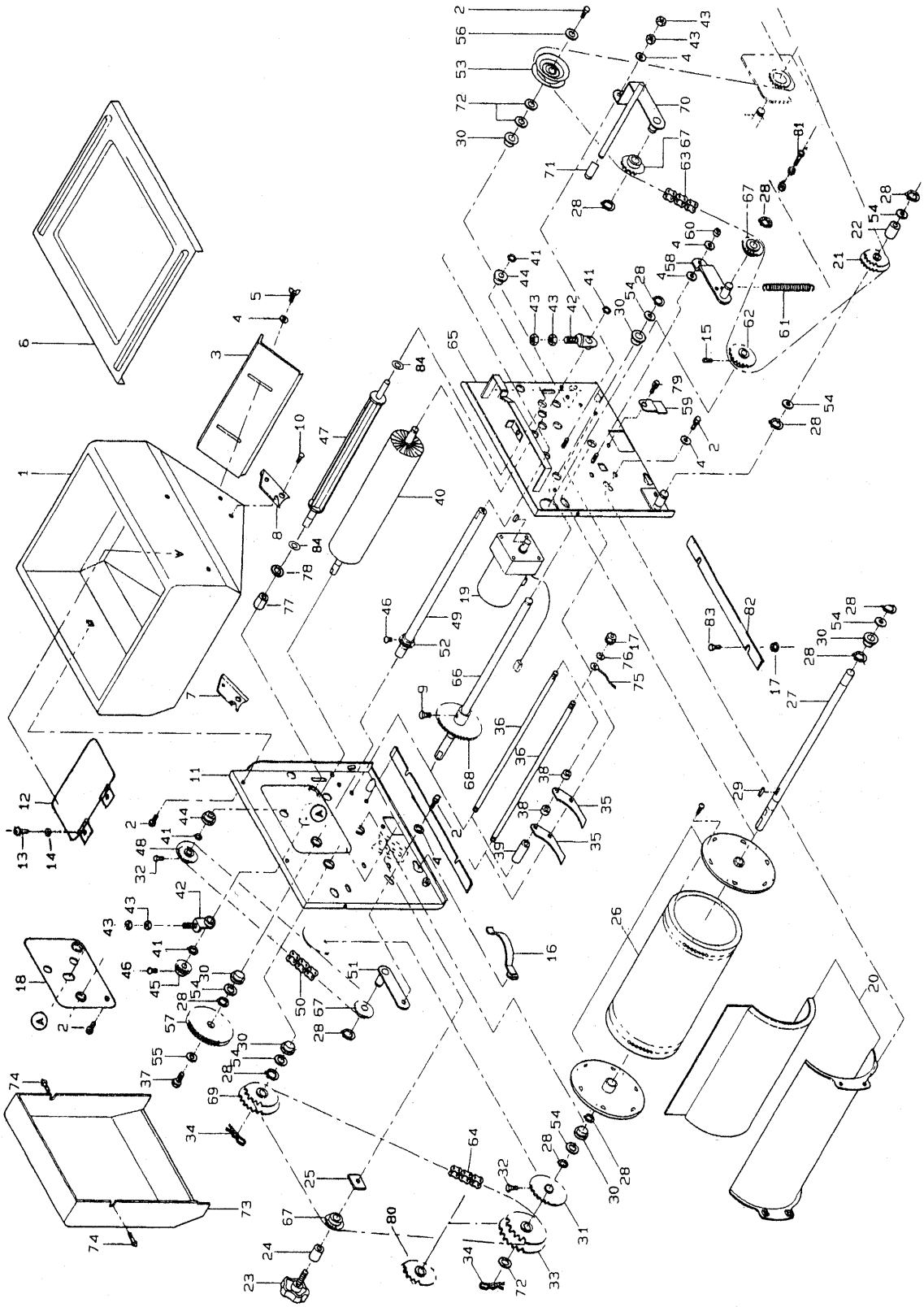

図番	品　番	品　名	種　類		備　考
			2TA, 2T	3TA, 3T	
48	24058-2261-2	ｽﾌﾟﾛｹｯﾄ 12	1		
49	24058-2248-3	播種駆動軸	1		
50	24058-6313-2	ﾁｪﾝ 3	1		38L
51	24030-2256-2	ﾃﾝｼｮﾝｱｰﾑ 2	1		
52	24058-2249-2	播種駆動 ｷﾞﾔ 20T	1		
53	24058-2243-3	ﾘﾝｸﾞ ｽﾌﾟﾛｹｯﾄ 12	1		
54	53022-4483-1	ﾃﾝｼｮﾝ ﾌﾟｰﾘ 座金	6		
55	04015-50060	木材座金	1		6*18*1.6
56	04014-50060	強力座金	1		6*22*2.3
57	24058-2251-1	ﾌｫｰﾑｷﾞﾔ 60	1		
58	24058-2246-1	ﾃﾝｼｮﾝｱｰﾑ 1	1		
59	24145-1168-1	ｶﾞｲﾄﾞ ﾁｮｳｾﾂ ﾊﾞﾝ	2		
60	02505-50060	ﾀﾌﾛｯｸ ﾅｯﾄ	1		M 6
61	24058-2247-3	ﾃﾝｼｮﾝ ｽﾌﾟﾘﾝｸﾞ 1	1		
62	24030-5111-1	駆動ｽﾌﾟﾛｹｯﾄ (10-T12) S12	1		
	07604-12020	ﾁｪﾝ 410-202	1	——	202L
63	07604-12400	ﾁｪﾝ 410-240	——	1	240L
64	24058-6312-1	ﾁｪﾝ 2 (播種量調節用)	1		52L
65	24726-2212-1	ﾎｯﾊﾟ台 2	1		
66	24058-2252-2	ｶｳﾝﾀ軸	1		
67	24030-2241-1	ﾃﾝｼｮﾝ ｽﾌﾟﾛｹｯﾄ T11	4		
68	24058-2253-2	ｷﾞﾔ 60	1		
69	24059-2254-1	ｽﾌﾟﾛｹｯﾄ 15-17 小判	1		
70	24058-2238-3	ｸﾗｯﾁ ｱｰﾑ	1		
71	24051-2133-2	ｱｰﾑ ｷｬｯﾌﾟ	1		
72	53042-3428-1	ﾁｪﾝ 軸座金	3		
73	24145-6111-1	ｶﾊﾞｰ 1	1		
74	01406-50612	ﾉﾌﾞ ﾎﾞﾙﾄ KTB 2	1		M 6*12
75	24145-5133-1	ｱｰｽ線 (2sqx 1m)	1		
76	04412-50060	外歯座金 (ﾒｯｷ)	1		M 6
77	24187-2216-1	ｶｸﾊﾝ ﾛｰﾙ ｶﾗｰ	1		
78	56302-2616-1	ｸﾄﾞｳ ﾛｰﾗ ｵｻｴ ｻﾞｶﾞﾈ	1		
79	01407-50612	化粧ﾈｼﾞ NO.3型	2		M 6*12
80	24058-9215-1	ｽﾌﾟﾛｹｯﾄ 12 小判	1		
81	01152-50655	ﾎﾞﾙﾄ (ﾊﾞﾈ引掛用)	1		M 6*55
82	24187-2272-1	ﾎｯﾊﾟﾀﾞｲ ｼﾑ	2		
83	01050-50616	ﾎﾞﾙﾄ	4		M 6*16
84	24185-2229-1	供給 ﾛｰﾙ ｼﾑ	2		

23. 排籾装置関係（　　G45U、　　G45FU、　　G36T）

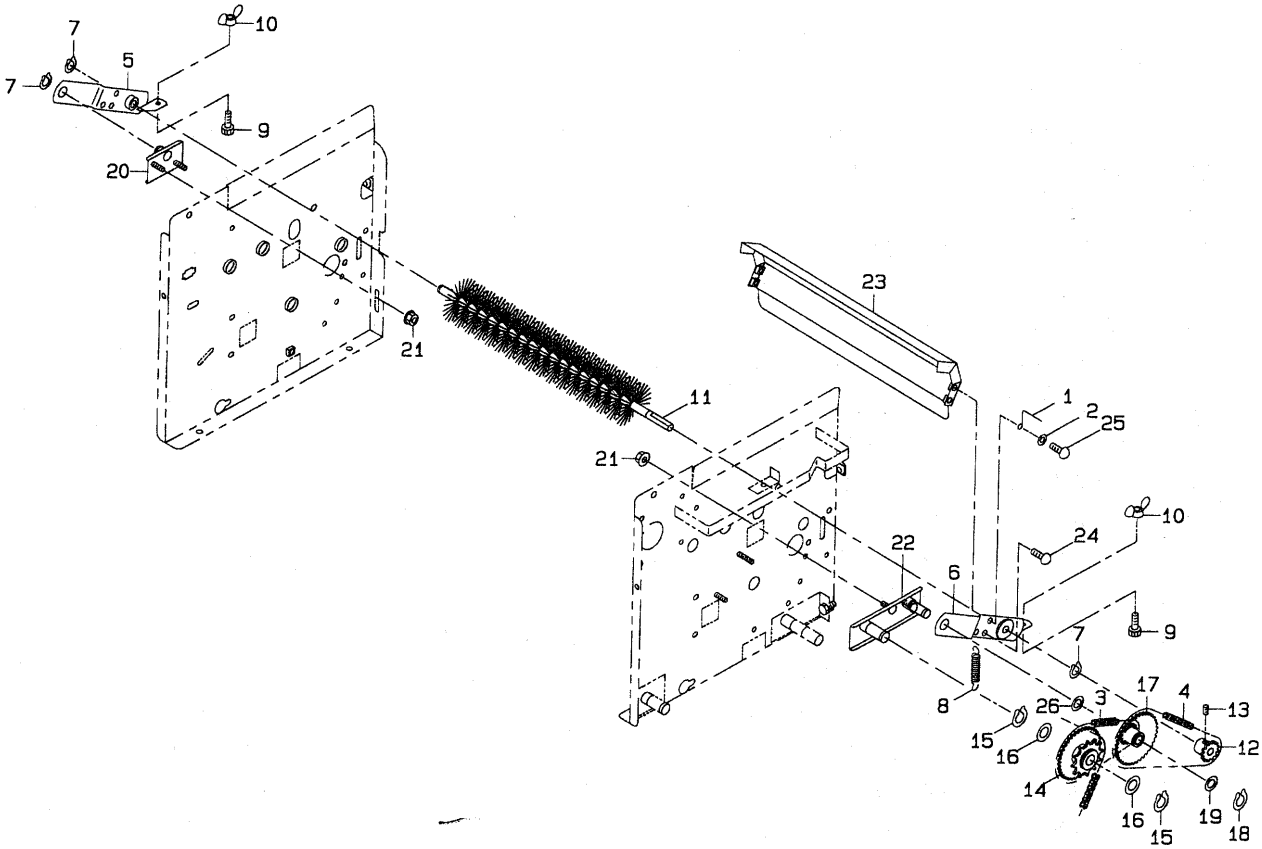

図番	品　番	品　名	数　量			備　考
			45U	45FU	G36T	
1	24173-2264-1	ﾁｪﾝﾊﾘﾊﾞﾈ		2		
2	04013-50060	ﾋﾗｻﾞｶﾞﾈ		2		6×18×t1.2
3	07602-00500	ﾁｪﾝ 25-50		1		50 ﾘﾝｸ
4	07602-00680	ﾁｪﾝ 25-68		1		68 ﾘﾝｸ
5	24872-2811-1	ﾊｲﾓﾐﾌﾞﾗｼ ｱｰﾑ ﾋﾀﾞﾘ		1		
6	24872-2812-1	ﾊｲﾓﾐﾌﾞﾗｼ ｱｰﾑ ﾐｷﾞ		1		
7	04612-10150	ｼﾞｸﾖｳﾄﾒﾜ		2		S-15
8	24170-2814-1	ﾊｲﾓﾐﾌﾞﾗｼ ｽﾌﾟﾘﾝｸﾞ		2		
9	01406-50625	ｹｼｮｳﾈｼﾞ No.4型		2		M 6×25
10	01850-50162	ﾁｮｳﾅｯﾄ		2		M 6
11	24170-2831-1	ﾊｲﾓﾐﾌﾞﾗｼ		1		
12	24171-2278-1	ｽﾌﾟﾛｹｯﾄ 13 (P:6.35)		1		
13	03456-00608	ﾛｯｶｸ ｱﾅﾂｷﾄﾒﾈｼﾞ (ｸﾎﾞﾐ先)		1		M 6×8
14	24872-2817-1	ｶｳﾝﾀ ｽﾌﾟﾛｯｹﾄ 12T-36T		1		
15	04612-10150	ｼﾞｸﾖｳﾄﾒﾜ		2		S-15
16	53022-4483-1	ﾃﾝｼｮﾝ ﾌﾟｰﾘ ｻﾞｶﾞﾈ		2		
17	24872-2818-1	ｶｳﾝﾀ ｽﾌﾟﾛｯｹﾄ 13T-36T		1		
18	04612-10120	ｼﾞｸﾖｳﾄﾒﾜ		1		S-12
19	53022-5412-2	ﾕｳﾄﾞｳｼｬ ﾜｯｼｬ		1		13×23×t0.6
20	24872-2823-1	ﾊｲﾓﾐ ｶｳﾝﾀ 1		1		
21	02024-50060	ｻﾗｻﾞﾅｯﾄ		2		M 6
22	24872-2824-2	ﾊｲﾓﾐ ｶｳﾝﾀ 2		1		
23	24872-6185-1	ｶﾊﾞｰ ﾊｲﾓﾐ		1		
24	03054-50612	ｼﾞｭｳｼﾞｱﾅﾂｷ ﾅﾍﾞｺﾈｼﾞ		3		M 6×12
25	03054-50620	ｼﾞｭｳｼﾞｱﾅﾂｷ ﾅﾍﾞｺﾈｼﾞ		1		M 6×20
26		ﾌﾟｯｼｭﾅｯﾄ (軸用)		1		SPN-12 (ACP)

24. 排籾装置関係(　　G2TA、　　G3TA)

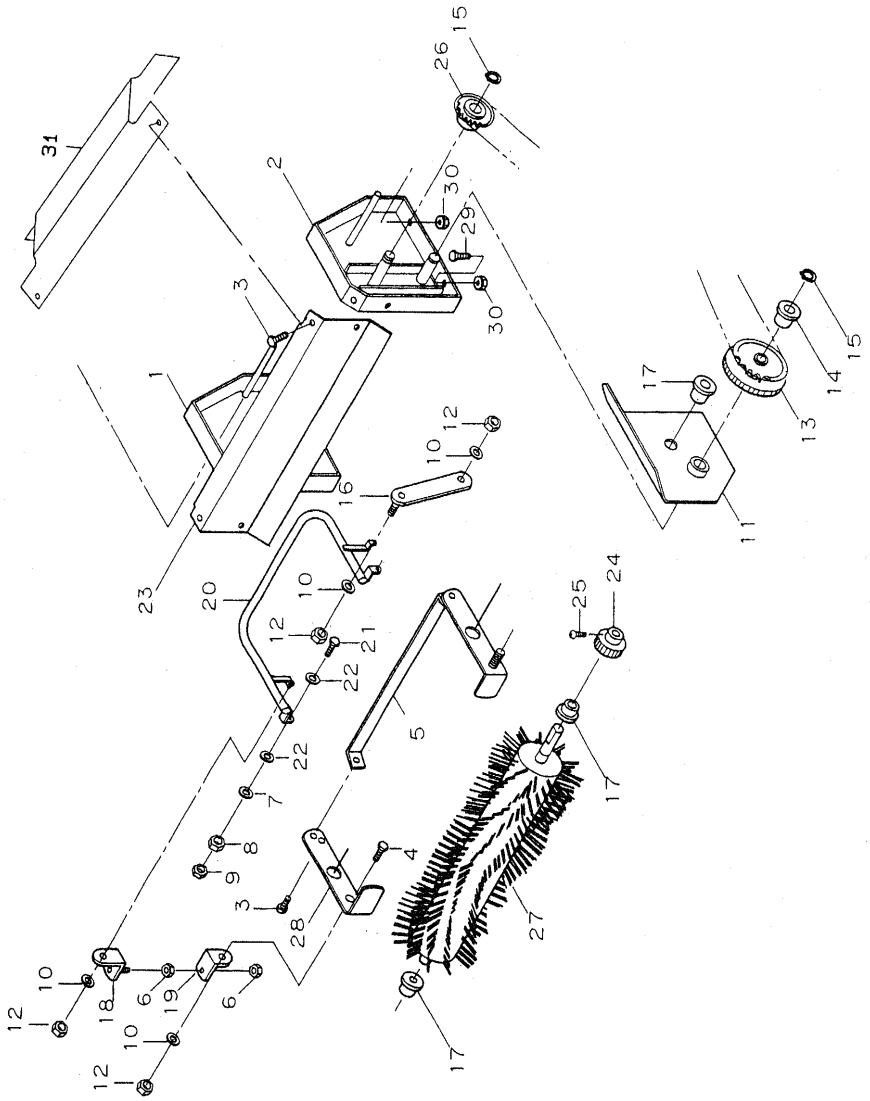

図番	品　番	品　名	数　量		備　考
			2TA	3TA	
1	24726-3325-1	ﾌﾞﾗｼ ﾍﾞｰｽ 1	1		
2	24726-3326-1	ﾌﾞﾗｼ ﾍﾞｰｽ 2	1		
3	01020-50612	SW ﾎﾞﾙﾄ	5		M6*12
4	01052-50620	ﾎﾞﾙﾄ	2		M6*20
5	24144-3327-1	ﾌﾞﾗｼ ｱｰﾑ 1	1		
6	02113-50080	ﾅｯﾄ	2		M8
7	04013-50120	丸座金	4		M12
8	02013-50120	ﾅｯﾄ（並）	2		M12
9	02012-50120	ﾅｯﾄ（並）三種	2		M12
10	04013-50060	丸座金	4		M 6
11	24726-3357-1	遮ﾍｲ板	1		
12	02505-50060	ﾀﾌﾛｯｸ ﾅｯﾄ	4		M 6
13	24726-3355-1	ｶｳﾝﾀ ｷﾞﾔ	1		
14	56058-3214-1	ﾃﾝｼｮﾝ ｱｰﾑ ﾌﾞｯｼｭ	1		
15	04612-10150	軸用止ﾒ輪	2		S-15
16	24144-3351-2	ﾁｮｳｾﾂ ﾛｯﾄﾞ	1		
17	53322-2746-1	ｱｰﾑ 2 ﾌﾞｯｼｭ	5		
18	24144-3352-1	ｱｼﾞｬｽﾄ ﾋﾟｰｽ 1	1		
19	24144-3353-1	ｱｼﾞｬｽﾄ ﾋﾟｰｽ 2	1		
20	24144-3332-1	ﾁｮｳｾﾂ ﾚﾊﾞｰ	1		
21	01152-51235	ﾎﾞﾙﾄ	2		M12*35
22	04516-50120	ｻﾗﾊﾞﾈ 座金	4		M12
23	24736-6131-1	ﾌﾞﾗｼ ﾍﾞｰｽ ｶﾊﾞｰ	1		
24	24086-3356-1	20T ｶｳﾝﾀ ｷﾞﾔ	1		
25	03054-50512	十字穴付ｷﾅﾍﾞ小ﾈｼﾞ	1		M5*12
26	24030-2241-1	ﾃﾝｼｮﾝ ｽﾌﾟﾛｹｯﾄ T11	1		
27	24085-3331-1	回転円筒 ﾌﾞﾗｼ	1		
28	24144-3328-2	ﾌﾞﾗｼ ｱｰﾑ 2	1		
29	01152-50616	ﾎﾞﾙﾄ	4		M6*16
30	02024-50060	ｻﾗ座ﾅｯﾄ	4		M6
31	24736-6145-1	ｶﾊﾞｰ 排籾	1		SP-G2TA 00001号機～

25. 覆土灌水装置関係（　　G23、　　G23F、　　G23T）

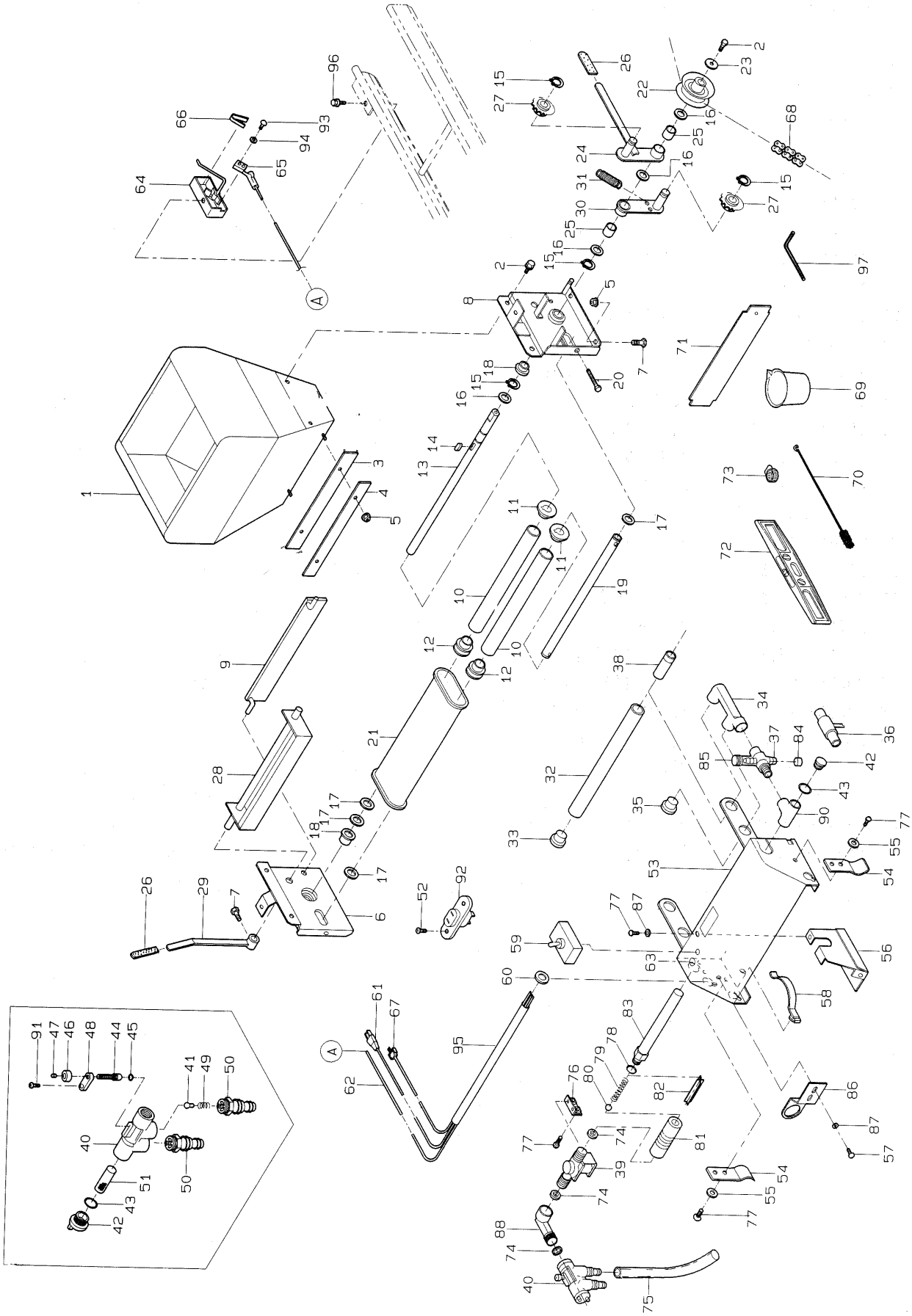

図番	品番	品名	数量 G 23	数量 G 23F	数量 G 23T	備考
1	24143-3111-2	ﾌｸﾄﾞ ﾎｯﾊﾟ		1		
2	01020-50612	SW ﾎﾞﾙﾄ		5		Ｍ６×１２
3	24143-3112-2	ﾌｸﾄﾞ ﾇﾉ		1		
4	24020-3113-1	ﾇﾉ ｵｻｴ		1		
5	02024-50060	ｻﾗｻﾞﾅｯﾄ		6		Ｍ６
6	24143-3211-1	ﾌｸﾄﾞ ﾎｯﾊﾟ ﾀﾞｲ 1		1		
7	01052-50612	ﾎﾞﾙﾄ		5		Ｍ６×１２
8	24143-3212-1	ﾌｸﾄﾞ ﾎｯﾊﾟ ﾀﾞｲ 2		1		
9	24020-3234-1	ﾊｲﾄﾞ ﾊﾞﾝ		1		
	24020-3260-1	ﾌｸﾄﾞﾛｰﾗ ｱｯｼ		2		10～12
10	24020-3115-2	ﾌｸﾄﾞ ﾛｰﾗ		2		
11	24020-3116-2	ﾌｸﾄﾞ ﾛｰﾗ ﾌﾗﾝｼﾞ		2		
12	24020-3117-2	ﾌｸﾄﾞ ﾛｰﾗ ﾌﾗﾝｼﾞ 2		2		
13	24020-3218-1	ｺﾝﾍﾞｱ ｼﾞｸ 1		1		
14	05712-00515	ﾌｪｻﾞｰ ｷｰ		1		５×５×１５（両丸）
15	04612-10150	ｼﾞｸﾖｳ ﾄﾒﾜ		4		Ｓ－１５
16	53022-4483-1	ﾃﾝｼｮﾝ ﾌﾟｰﾘ ｻﾞｶﾞﾈ		4		
17	53042-3428-1	ﾁｪﾝｼﾞｸ ｻﾞｶﾞﾈ		4		
18	24058-2223-1	ﾌﾞｯｼｭ		2		
19	24073-3219-1	ｺﾝﾍﾞｱ ｼﾞｸ 2		1		
20	01052-50650	ﾎﾞﾙﾄ		2		Ｍ６×５０
21	24020-3229-3	ｺﾝﾍﾞｱ ﾍﾞﾙﾄ ﾐﾆ		1		
22	24058-2243-3	ﾘﾝｸﾞ ｽﾌﾟﾛｹｯﾄ 12		1		
23	04014-50060	ｷｮｳﾘｮｸ ｻﾞｶﾞﾈ		1		６×２２×ｔ２.３
24	24030-3224-1	ｸﾗｯﾁ ｱｰﾑ 2		1		
25	24030-3232-1	ﾌﾞｯｼｭ 15-19-18		2		
26	24051-2133-2	ｱｰﾑ ｷｬｯﾌﾟ		2		
27	24030-2241-1	ﾃﾝｼｮﾝ ｽﾌﾟﾛｹｯﾄ T11		2		
28	24020-3228-2	ﾌｸﾄﾞ ｼｬｯﾀ		1		
29	24030-3228-1	ﾌｸﾄﾞ ﾌﾞﾗｼ ｱｰﾑ		1		
30	24030-3231-1	ﾃﾝｼｮﾝ ｱｰﾑ 3		1		
31	24068-3241-1	ﾃﾝｼｮﾝ ﾊﾞﾈ 1		1		
	24143-4101-1	ｶﾝｽｲｿｳﾁ ｱｯｼ		1		32～67,74～95
32	24058-4111-4	ﾉｽﾞﾙ		1		
33	24031-4112-3	ｺﾞﾑｾﾝ		1		
34	24030-4171-2	ｶﾝｽｲ Fｻﾅｷﾞ		1		
35	24151-4173-1	Fﾌﾟﾗｸﾞ		1		
36	24115-4122-1	ﾃｲｱﾂ ﾊﾟｲﾌﾟ		1		
37	24115-4123-1	ﾊﾞｷｭｰﾑ ﾍｯﾄﾞ		1		
38	24115-4189-3	ﾊﾟｲﾌﾟ 2		1		ＶＰ１３　Ｌ＝７５
39	24051-4142-1	ﾃﾞﾝｼﾞ ﾍﾞﾝ		1		
	24030-4120-2	ﾏﾆﾎｰﾙﾄﾞ ｱｯｼ				40～51
40	24059-4131-3	ﾏﾆﾎｰﾙﾄﾞ		1		
41	24030-4132-1	ﾊﾞﾙﾌﾞ		1		
42	24059-4133-2	ｷｬｯﾌﾟ 1		2		
43	04812-00200	Oﾘﾝｸﾞ		2		Ｐ２０
44	24059-4134-2	ﾆｰﾄﾞﾙ		1		

25. 覆土灌水装置関係（　　G23、　　G23F、　　G23T）

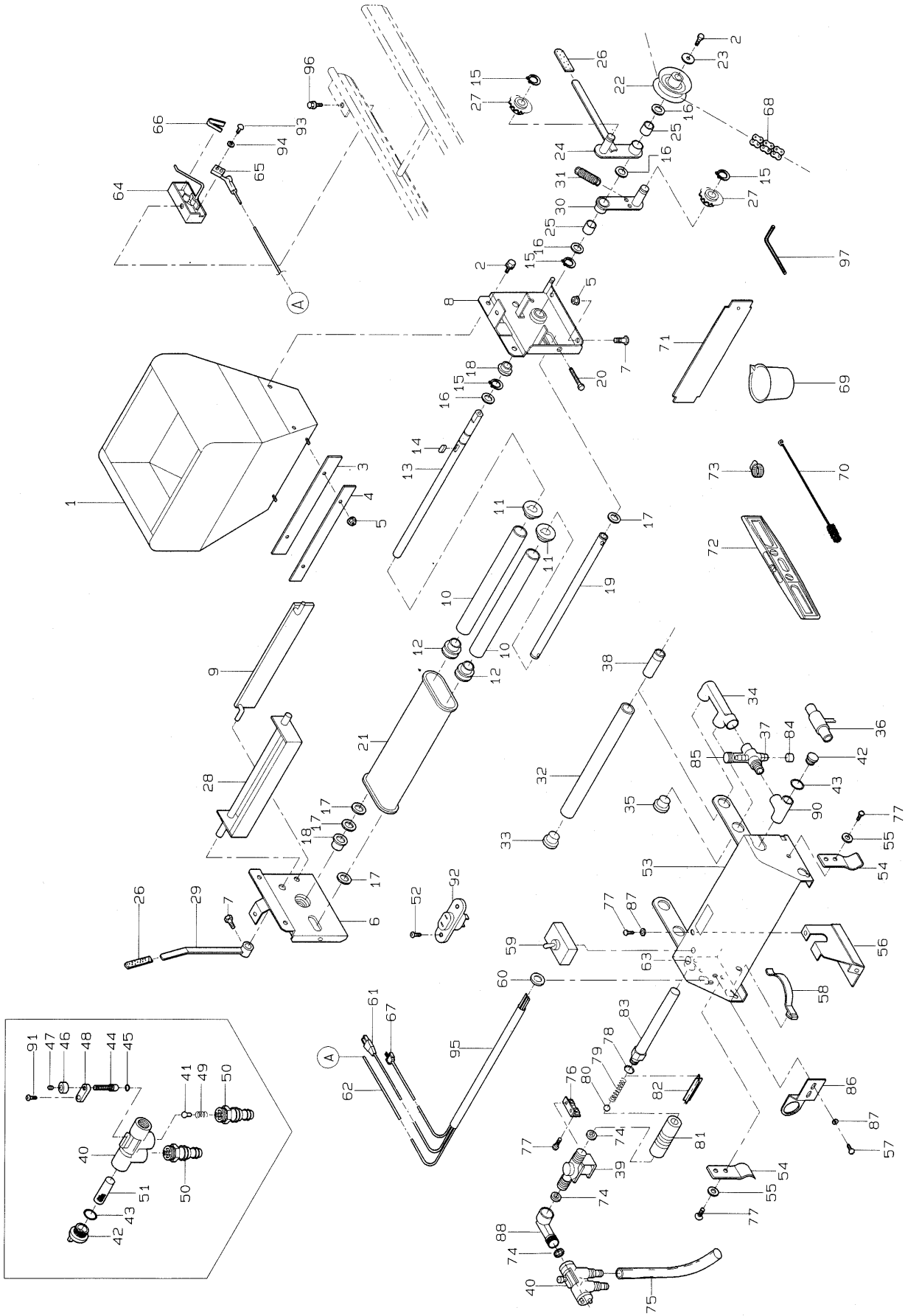

図番	品番	品名	数量 G 23	G 23F	G 23T	備考
45	04812-00060	Oﾘﾝｸﾞ	1			Ｐ６
46	24059-4135-3	ﾉﾌﾞ	1			
47	03455-00606	ﾛｯｶｸ ｱﾅﾂｷ ﾄﾒﾈｼﾞ (ﾋﾗｻｷ)	1			Ｍ６×６
48	24059-4136-2	ﾌﾟﾚｰﾄ	1			
49	24059-4138-4	ｵｼﾊﾞﾈ	1			
50	24030-4141-2	ﾎｰｽ ｼﾞｮｲﾝﾄ	2			
51	24059-4139-2	ﾌｨﾙﾀ	1			
52	03054-50312	ｼﾞｭｳｼﾞ ｱﾅﾂｷ ﾅﾍﾞｺﾈｼﾞ	2			Ｍ３×１２
53	24145-4111-1	ｶﾝｽｲﾊﾞｺ	1			
54	24145-4181-1	ﾊｺ ﾋｷﾃ	2			
55	04013-50060	ﾋﾗ ｻﾞｶﾞﾈ	2			６×１８×ｔ１.２
56	24145-4217-1	ｼﾀ ｶﾊﾞｰ	1			
57	03054-50612	ｼﾞｭｳｼﾞ ｱﾅﾂｷ ﾅﾍﾞ ｺﾈｼﾞ	2			Ｍ６×１２
58	24030-1166-1	ｶﾞｲﾄﾞ ﾊﾞﾈ	2			
59	24059-4161-1	ｽﾅｯﾌﾟ ｽｲｯﾁ 6P	1			ゴムキャップ付
60	24073-5118-1	ｺﾞﾑ ﾌﾞｯｼｭ	1			
61	24058-5116-2	ﾃﾞﾝｹﾞﾝ ｺｰﾄﾞ	1			
62	24058-4142-3	ｺｰﾄﾞ 3	1			
63	24059-4166-2	ﾈｵﾝ ﾗﾝﾌﾟ	1			
64	24067-9115-2	ｽｲｯﾁ ﾎﾞｯｸｽ	1			
65	24051-4153-1	ｾﾝｻｰ 1	1			
66	24051-4159-4	ｽｲｯﾁ ﾊﾞﾈ	1			
67	24030-5316-1	ﾓｰﾀｰ ｺｰﾄﾞ	1			
68	24085-6314-1	ﾁｪﾝ 4	1			７８Ｌ
69	24058-8121-1	ｹｲﾘｮｳ ｶｯﾌﾟ	1			
70	24030-8123-1	ﾉｽﾞﾙ ﾖｳ ﾌﾞﾗｼ	1			
71	24001-6111-4	ﾄｺﾂﾁ ﾅﾗｼ ｼﾞｮｳｷﾞ	1			
72	24058-8116-1	ｽｲｼﾞｭﾝｷ	1			
73	24145-4187-1	ﾎｰｽ ﾊﾞﾝﾄﾞ 20	2			
74	24030-4158-1	ﾊﾟｯｷﾝ	2			
75	24059-4143-1	ﾘﾘｰﾌ ﾎｰｽ	1			
76	24058-4117-4	ｳｹ ｶﾅｸﾞ	1			
77	03024-50612	ﾊﾞﾈｻﾞﾂｷ ｼﾞｭｳｼﾞ ﾅﾍﾞｺﾈｼﾞ	6			Ｍ６×１２
78	04812-00150	Oﾘﾝｸﾞ	1			Ｐ１５
79	24030-4155-3	ﾌﾛｰ ｽﾌﾟﾘﾝｸﾞ	1			
80	24030-4156-1	ﾎﾞｰﾙ 3	1			
	24059-4110-1	ﾒｰﾀ ｱｯｼ	1			78～82
81	24059-4119-4	ﾘｭｳﾘｮｳｹｲ	1			
82	24030-4157-2	ｽﾄｯﾊﾟ	1			
83	24059-4121-4	ﾌﾛｰ ﾊﾟｲﾌﾟ	1			
84	24115-4186-1	ｷｬｯﾌﾟ 3	1			
85	24051-4138-2	ｽﾎﾟｲﾄ	1			
86	24173-4219-1	ﾌﾞﾗｹｯﾄ	1			
87	04012-50060	ｺｶﾞﾀ ｻﾞｶﾞﾈ	4			６×１３×t1．０
88	24145-4165-1	ｴﾙﾎﾞ	1			
89	24030-4158-1	ﾊﾟｯｷﾝ	1			
90	24115-4118-1	ﾁｰｽﾞ	1			

25. 覆土灌水装置関係(　　G23、　　G23F、　　G23T)

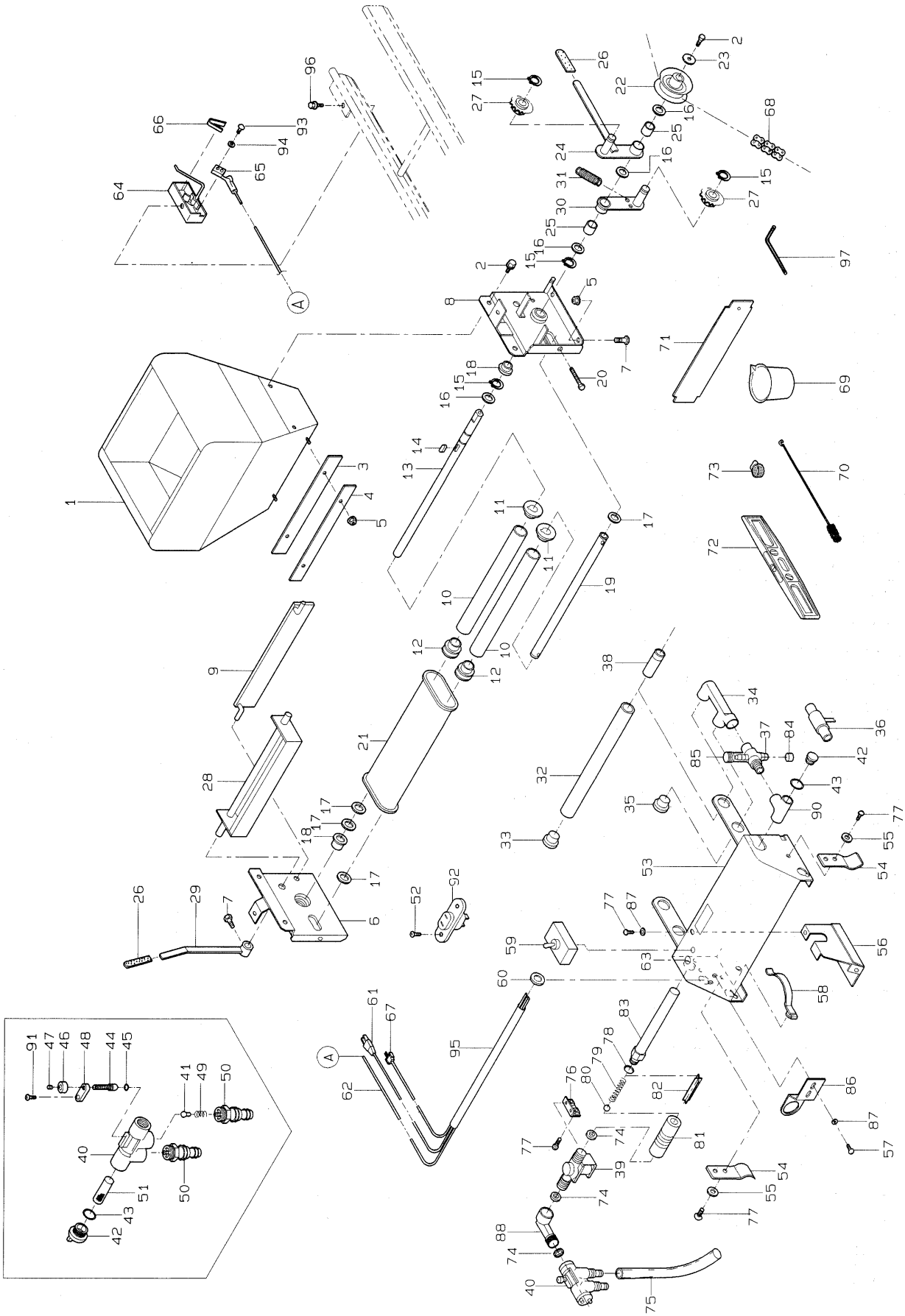

図番	品番	品名	数量 G 23	G 23F	G 23T	備考
91	03054-50412	ｼﾞｭｳｼﾞ ｱﾅﾂｷ ﾅﾍﾞｺﾈｼﾞ	1			M４×１２
92	24051-4145-1	ｺﾝｾﾝﾄ	1			
93	03054-50316	ｼﾞｭｳｼﾞ ｱﾅﾂｷ ﾅﾍﾞｺﾈｼﾞ	2			M３×１６
94	04512-50030	SW	2			M３
95	24051-4158-2	ｺｰﾄﾞ ﾎｺﾞｶﾝ	1			
96	01220-50612	SW ﾎﾞﾙﾄ(+)	1			M６×１２
97	07014-10003	ﾛｯｶｸ ﾚﾝﾁ	1			M６用

26. 覆土灌水装置関係(G35、 G35F、 G35T、 G43、 G43F)

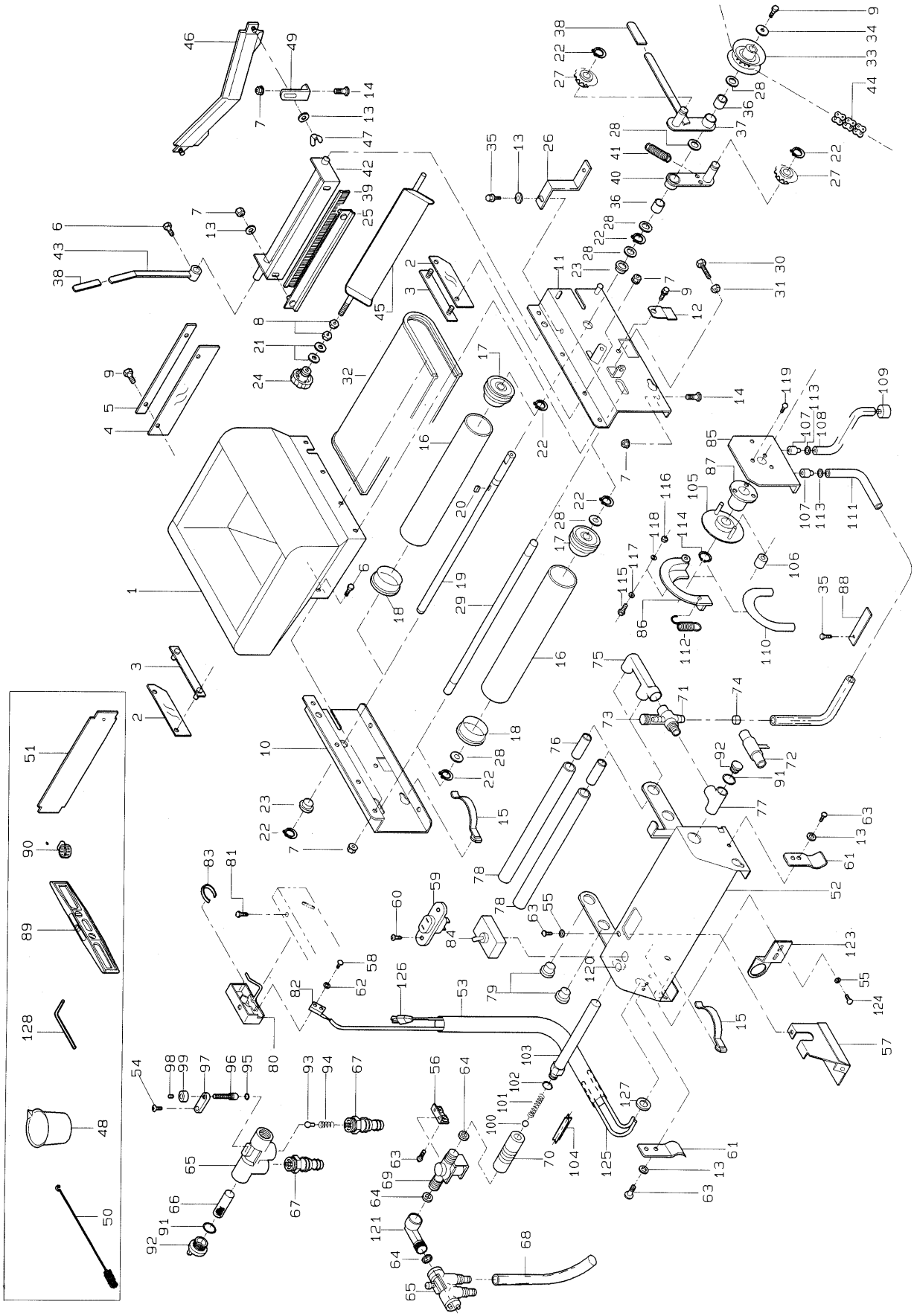

図番	品番	品名	数量 G 35,43	数量 G 35F,43F	数量 G 35T	備考
1	24145-3111-1	ﾌｸﾄﾞ ﾎｯﾊﾟ	1			
2	24058-3112-4	ｽｶｰﾄ 1	2			
3	24058-3113-3	ﾇﾉ ｵｻｴ	2			
4	24059-3114-2	ｽｶｰﾄ 2	1			
5	24059-3115-1	ﾇﾉ ｵｻｴ 2	1			
6	01052-50612	ﾎﾞﾙﾄ	5			Ｍ６×１２
7	02024-50060	ｻﾗｻﾞﾅｯﾄ	１６	１４	１６	Ｍ６
8	02113-50080	ﾅｯﾄ	2			Ｍ８
9	01020-50612	SW ﾎﾞﾙﾄ	5			Ｍ６×１２
10	24145-3211-2	ﾌｸﾄﾞ ﾎｯﾊﾟﾀﾞｲ 1	1			
11	24145-3212-2	ﾌｸﾄﾞ ﾎｯﾊﾟﾀﾞｲ 2	1			
12	24145-1168-1	ｶﾞｲﾄﾞ ﾁｮｳｾﾂﾊﾞﾝ	2			
13	04013-50060	ﾋﾗ ｻﾞｶﾞﾈ	7	5	8	６×１８×ｔ１．２
14	01052-50616	ﾎﾞﾙﾄ	6	4	6	Ｍ６×１６
15	24030-1166-1	ｶﾞｲﾄﾞ ﾊﾞﾈ	4			
	24030-3260-1	ﾌｸﾄﾞ ﾛｰﾗ ｱｯｼ	2			16～18
16	24031-3115-2	ﾌｸﾄﾞ ﾛｰﾗ	2			
17	24031-3116-3	ﾌｸﾄﾞ ﾛｰﾗ ﾌﾗﾝｼﾞ 1	2			
18	24031-3131-2	ﾌｸﾄﾞ ﾛｰﾗ ﾌﾗﾝｼﾞ 2	2			
19	24030-3218-2	ｺﾝﾍﾞｱ ｼﾞｸ 1	1			
20	05712-00515	ｷｰ	1			５×５×１５（両丸）
21	04016-50080	ﾋﾗ ｻﾞｶﾞﾈ	2			９×２２×t1．６
22	04612-10150	ｼﾞｸﾖｳ ﾄﾒﾜ	8			Ｓ－１５
23	24058-2223-1	ﾌﾞｯｼｭ	2			
24	24031-2117-4	ﾂﾏﾐ	1			
25	24030-3227-1	ﾌﾞﾗｼ ｵｻｴ	1			
26	24145-3244-1	ｸﾗｯﾁ ｽﾄｯﾊﾟ	1		2	
27	24030-2241-1	ﾃﾝｼｮﾝ ｽﾌﾟﾛｹｯﾄ T11	2			
28	53022-4483-1	ﾃﾝｼｮﾝ ﾌﾟｰﾘ ｻﾞｶﾞﾈ	6			
29	24058-3219-1	ｺﾝﾍﾞｱ ｼﾞｸ 2	1			
30	01052-50650	ﾎﾞﾙﾄ	2			Ｍ６×５０
31	02013-50060	ﾅｯﾄ	2			Ｍ６
32	24059-3229-2	ｺﾝﾍﾞｱ ﾍﾞﾙﾄ	1			
33	24058-2243-3	ﾘﾝｸﾞ ｽﾌﾟﾛｹｯﾄ 12	1			
34	04014-50060	ｷｮｳﾘｮｸ ｻﾞｶﾞﾈ	1			６×２２×t2．３
35	01020-50616	SW ﾎﾞﾙﾄ	2		3	Ｍ６×１６
36	24030-3232-1	ﾌﾞｯｼｭ 15-19-18	2			
37	24030-3224-1	ｸﾗｯﾁ ｱｰﾑ 2	1			
38	24051-2133-2	ｱｰﾑ ｷｬｯﾌﾟ	2			
39	24058-3225-2	ﾌｸﾄﾞ ﾌﾞﾗｼ	1			
40	24030-3231-1	ﾃﾝｼｮﾝ ｱｰﾑ 3	1			
41	24068-3241-1	ﾃﾝｼｮﾝ ﾊﾞﾈ 1	1			
42	24030-3226-1	ﾌｸﾄﾞ ﾌﾞﾗｼ ｼﾞｸ	1			
43	24030-3228-1	ﾌｸﾄﾞ ﾌﾞﾗｼ ｱｰﾑ	1			
44	24030-6314-1	ﾁｪﾝ 4	1			７４Ｌ
45	24085-3319-2	ﾊﾝﾃﾝ ﾊﾞﾝ	1			
46	24059-3233-2	ﾊｲﾄﾞ ｺﾞﾑ	1	－	1	

26. 覆土灌水装置関係(G35、 G35F、 G35T、 G43、 G43F)

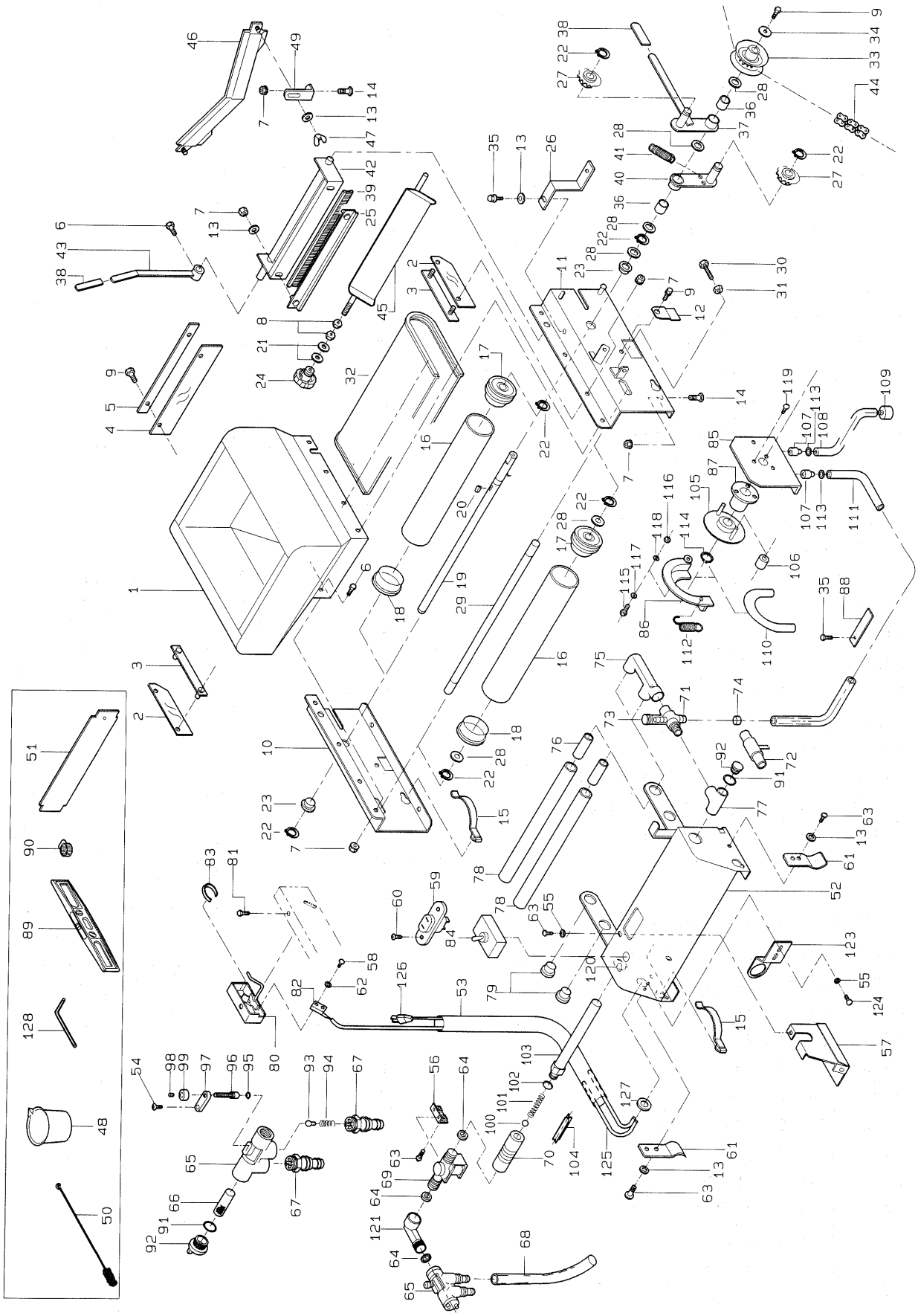

図番	品番	品名	数量 G 35,43	数量 G 35F,43F	数量 G 35T	備考
47	02800-50060	ﾁｮｳ ﾅｯﾄ	2	－	2	Ｍ６
48	24058-8121-1	ｹｲﾘｮｳ ｶｯﾌﾟ	1			
49	24059-3235-2	ﾊｲﾄﾞ ｺﾞﾑ ﾀﾞｲ	2	－	2	
50	24030-8123-1	ﾉｽﾞﾙﾖｳ ﾌﾞﾗｼ	1			
51	24001-6111-4	ﾄｺﾂﾁ ﾅﾗｼ ｼﾞｮｳｷﾞ	1			
	24145-4101-1	ｶﾝｽｲ ｿｳﾁ ｱｯｼ	1			52～84,91～104,120～127
52	24145-4111-1	ｶﾝｽｲ ﾊﾞｺ	1			
53	24051-4158-2	ｺｰﾄﾞ ﾎｺﾞｶﾝ	1			
54	03054-50412	ｼﾞｭｳｼﾞ ｱﾅﾂｷ ﾅﾍﾞｺﾈｼﾞ	1			Ｍ４×１２
55	04012-50060	ｺｶﾞﾀ ｻﾞｶﾞﾈ	4			６×１３×t1．０
56	24058-4117-4	ｳｹ ｶﾅｸﾞ	1			
57	24145-4217-1	ｼﾀ ｶﾊﾞｰ	1			
58	03054-50316	ｼﾞｭｳｼﾞ ｱﾅﾂｷ ﾅﾍﾞｺﾈｼﾞ	2			Ｍ３×１６
59	24051-4145-1	ｺﾝｾﾝﾄ	1			
60	03054-50312	ｼﾞｭｳｼﾞ ｱﾅﾂｷ ﾅﾍﾞｺﾈｼﾞ	2			Ｍ３×１２
61	24145-4181-1	ﾊｺ ﾋｷﾃ	2			
62	04512-50030	SW	2			Ｍ３
63	03024-50612	ﾊﾞﾈｻﾞﾂｷｼﾞｭｳｼﾞｱﾅﾅﾍﾞｺﾈｼﾞ	6			Ｍ６×１２
64	24030-4158-1	ﾊﾟｯｷﾝ	2			
	24059-4120-2	ﾏﾆﾎﾙﾄﾞ ｱｯｼ	1			65～67, 91～99
65	24059-4131-3	ﾏﾆﾎﾙﾄﾞ	1			
66	24059-4139-2	ﾌｨﾙﾀ	1			
67	24030-4141-2	ﾎｰｽ ｼﾞｮｲﾝﾄ	2			
68	24059-4143-1	ﾘﾘｰﾌ ﾎｰｽ	1			
69	24051-4142-1	ﾃﾞﾝｼﾞ ﾍﾞﾝ	1			
	24030-4110-1	ﾒｰﾀ ｱｯｼ	1			70,100～104
70	24059-4119-4	ﾘｭｳ ﾘｮｳ ｹｲ	1			
71	24115-4123-2	ﾊﾞｷｭｰﾑ ﾍｯﾄﾞ	1			
72	24115-4122-1	ﾃｲｱﾂ ﾊﾟｲﾌﾟ	1			
73	24051-4138-2	ｽﾎﾟｲﾄ	1			
74	24115-4186-1	ｷｬｯﾌﾟ 3	1			
75	24030-4171-2	ｶﾝｽｲ F ﾂﾅｷﾞ	1			
76	24115-4189-3	ﾊﾟｲﾌﾟ 2	2			
77	24115-4118-1	ﾁｰｽﾞ	1			
78	24058-4111-4	ﾉｽﾞﾙ	2			
79	24031-4112-3	ｺﾞﾑｾﾝ	2			
80	24067-9115-2	ｽｲｯﾁ ﾎﾞｯｸｽ	1			
81	01220-50612	SW ﾎﾞﾙﾄ (+)	1			Ｍ６×１２
82	24051-4153-1	ｾﾝｻｰ 1	1			
83	24051-4159-4	ｽｲｯﾁ ﾊﾞﾈ	1			
84	24059-4161-1	ｽﾅｯﾌﾟ ｽｲｯﾁ 6P	1			ｺﾞﾑ ｷｬｯﾌﾟ 付
85	24981-4911-3	ﾍﾞｰｽ ﾌﾟﾚｰﾄ	1			
86	24981-4913-2	ﾁｭｰﾌﾞ ｶﾞｲﾄﾞ	1			
87	24981-4915-1	ﾒﾀﾙ	1			
88	24145-4938-1	ﾄﾒｲﾀ	1			
89	24058-8116-1	ｽｲｼﾞｭﾝｷ	1			
90	24145-4187-1	ﾎｰｽ ﾊﾞﾝﾄﾞ 20	2			

26. 覆土灌水装置関係(G35、 G35F、 G35T、 G43、 G43F)

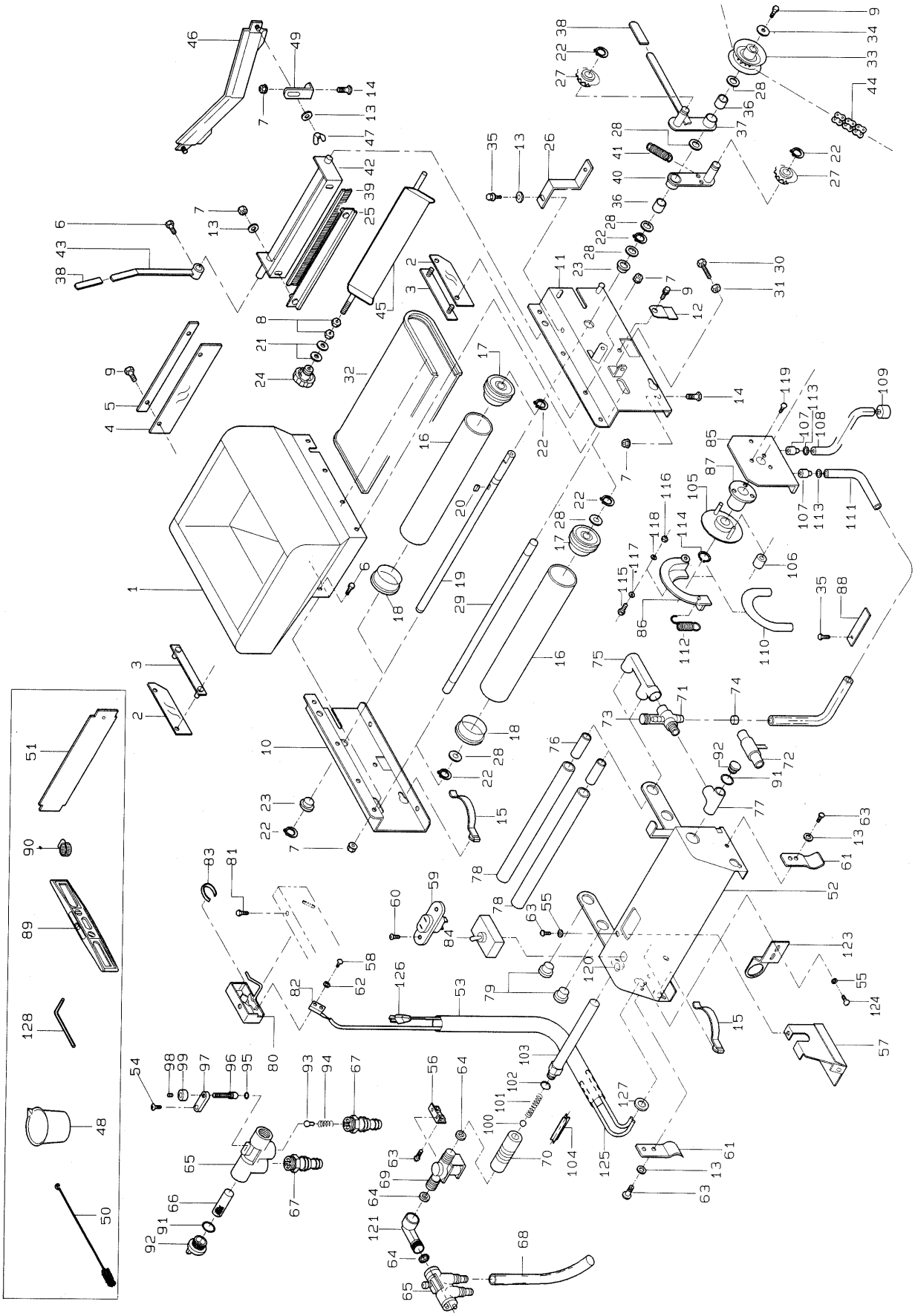

図番	品番	品名	数量 G 35,43	数量 G 35F,43F	数量 G 35T	備考
91	04812-00200	ｏﾘﾝｸﾞ	2			Ｐ２０
92	24059-4133-2	ｷｬｯﾌﾟ 1	2			
93	24030-4132-1	ﾊﾞﾙﾌﾞ	1			
94	24059-4138-4	ｵｼﾊﾞﾈ	1			
95	04812-00060	ｏﾘﾝｸﾞ	1			Ｐ６
96	24059-4134-2	ﾆｰﾄﾞﾙ	1			
97	24059-4136-2	ﾌﾟﾚｰﾄ	1			
98	03455-00606	ﾛｯｶｸ ｱﾅﾂｷ ﾄﾒﾈｼﾞ	1			Ｍ６×６（平先）
99	24059-4135-3	ﾉﾌﾞ	1			
100	24030-4156-1	ﾎﾞｰﾙ 3	1			
101	24030-4155-3	ﾌﾛｰ ｽﾌﾟﾘﾝｸﾞ	1			
102	04812-00150	ｏﾘﾝｸﾞ	1			Ｐ１５
103	24059-4121-4	ﾌﾛｰ ﾊﾟｲﾌﾟ	1			
104	24030-4157-2	ｽﾄｯﾊﾟ	1			
	24982-1001-2	DP-50A	1			85～87,105～119
105	24981-4918-2	ﾎﾟﾝﾌﾟ ｽﾌﾟﾛｹｯﾄ	1			
106	24981-4923-2	ﾛｰﾗ 8-23-16	2			
107	24981-4924-2	ｼﾞｮｲﾝﾄ 1	2			
108	24981-4931-1	ｽｲｺﾐ ﾎｰｽ	1			
109	24981-4933-1	ｳｪｲﾄ	1			
110	24981-4914-1	ｼﾘｺﾝ ﾎｰｽ	1			
111	24981-4935-1	ﾄｼｭﾂ ﾎｰｽ	1			
112	24981-4937-1	ﾋｷﾊﾞﾈ	1			
113	24981-4939-1	ﾌﾟｯｼｭ ﾅｯﾄ	2			
114	04612-10200	ｼﾞｸﾖｳ ﾄﾒﾜ	1			Ｓ－２０
115	03054-50420	ｼﾞｭｳｼﾞ ｱﾅﾂｷ ﾅﾍﾞｺﾈｼﾞ	1			Ｍ４×２０
116	02023-50040	SW ﾅｯﾄ	1			Ｍ４
117	04013-50040	ｺｶﾞﾀ ｻﾞｶﾞﾈ	1			４×８×ｔ０．５
118	04015-50040	ｷｮｳﾘｮｸ ｻﾞｶﾞﾈ	1			４×１０×ｔ０．８
119	03054-50306	ｼﾞｭｳｼﾞ ｱﾅﾂｷ ﾅﾍﾞｺﾈｼﾞ	3			Ｍ３×６
120	24059-4166-2	ﾈｵﾝ ﾗﾝﾌﾟ	1			ＢＮ－６１Ｒ
121	24145-4165-1	ｴﾙﾎﾞ	1			
122	24030-4158-1	ﾊﾟｯｷﾝ	1			
123	24173-4219-1	ﾌﾞﾗｹｯﾄ	1			
124	03054-50612	ｼﾞｭｳｼﾞ ｱﾅﾂｷ ﾅﾍﾞｺﾈｼﾞ	2			Ｍ６×１２
125	24058-4142-3	ｺｰﾄﾞ 3	1			
126	24058-5116-2	ﾃﾞﾝｹﾞﾝ ｺｰﾄﾞ	1			
127	24073-5118-1	ｺﾞﾑ ﾌﾞｯｼｭ	1			
128	07014-10003	ﾛｯｶｸ ﾚﾝﾁ	1			Ｍ６用

27. 覆土灌水装置関係(G45、 G45U、 G45FU、 G36T)

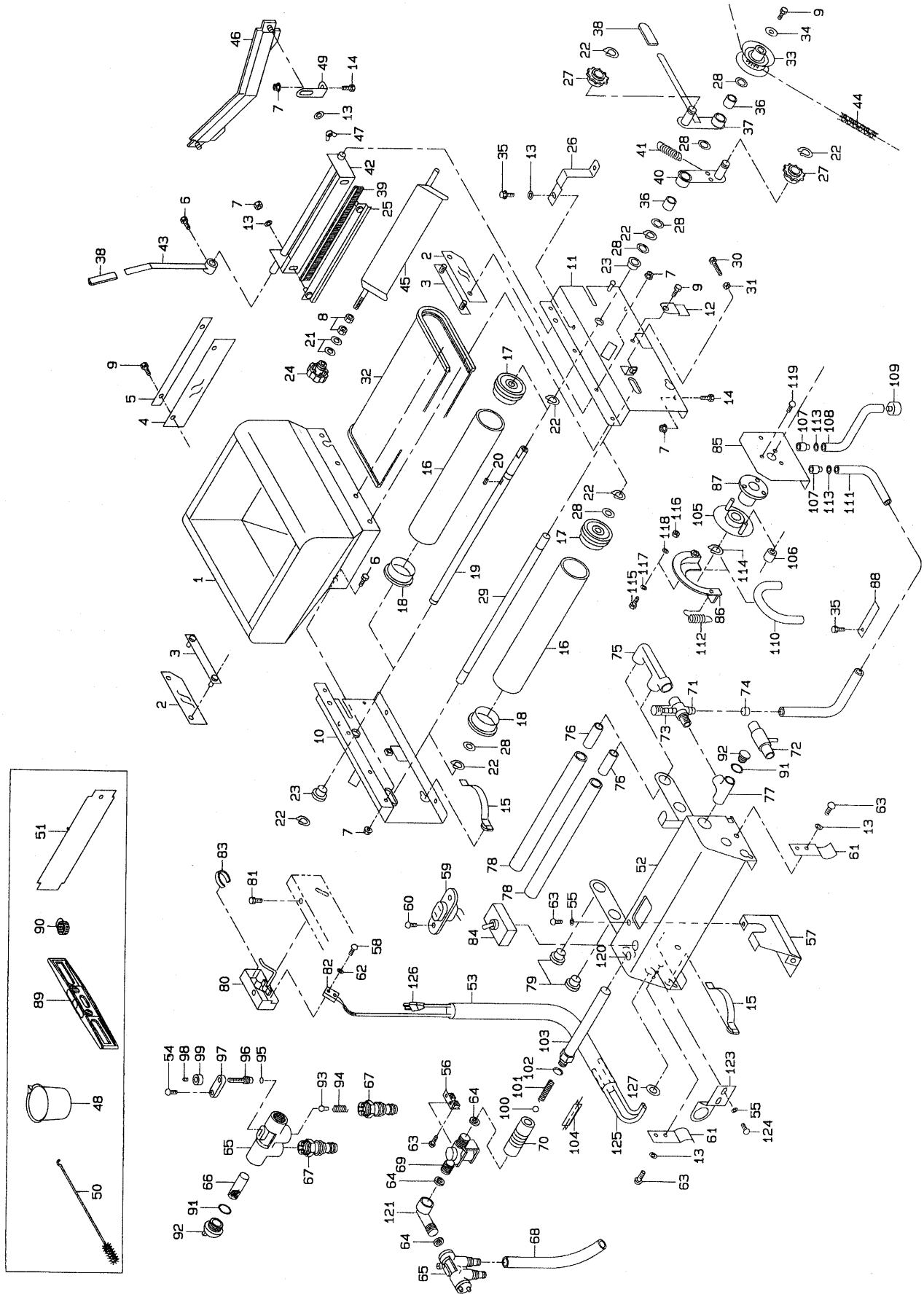

図番	品　番	品　名	数量				備　考
			G45	45U	45FU	G36T	
1	24145-3111-1	ﾌｸﾄﾞ ﾎｯﾊﾟ	1				
2	24058-3112-4	ｽｶｰﾄ 1	2				
3	24058-3113-3	ﾇﾉ ｵｻｴ	2				
4	24059-3114-2	ｽｶｰﾄ 2	1				
5	24059-3115-1	ﾇﾉ ｵｻｴ 2	1				
6	01052-50612	ﾎﾞﾙﾄ	5				M 6×12
7	02024-50060	ｻﾗｻﾞ ﾅｯﾄ	14			16	M 6
8	02113-50080	ﾅｯﾄ	2				M 8
9	01020-50612	SW ﾎﾞﾙﾄ	5				M 6×12
10	24187-3211-1	ﾌｸﾄﾞ ﾎｯﾊﾟ ﾀﾞｲ 1	1				
11	24187-3212-1	ﾌｸﾄﾞ ﾎｯﾊﾟ ﾀﾞｲ 2	1				
12	24145-1168-1	ｶﾞｲﾄﾞ ﾁｮｳｾﾂﾊﾞﾝ	2				
13	04013-50060	ﾋﾗ ｻﾞﾊﾞﾈ	5			8	6×18×t1.2
14	01052-50616	ﾎﾞﾙﾄ	4			6	M 6×16
15	24030-1166-1	ｶﾞｲﾄﾞ ﾊﾞﾈ	4				
	24030-3260-1	ﾌｸﾄﾞ ﾛｰﾗ ｱｯｼ	2				16～18
16	24031-3115-2	ﾌｸﾄﾞ ﾛｰﾗ	2				
17	24031-3116-3	ﾌｸﾄﾞ ﾛｰﾗ ﾌﾗﾝｼﾞ 1	2				
18	24031-3131-2	ﾌｸﾄﾞ ﾛｰﾗ ﾌﾗﾝｼﾞ 2	2				
19	24030-3218-2	ｺﾝﾍﾞｱ ｼﾞｸ 1	1				
20	05712-00515	ｷｰ	1				5×5×15（両丸）
21	04016-50080	ﾋﾗｻﾞ ｻﾞｶﾞﾈ	2				9×22×t1.6
22	04612-10150	ｼﾞｸﾖｳ ﾄﾒﾜ	8				S-15
23	24058-2223-1	ﾌﾞｯｼｭ	2				
24	24031-2117-4	ﾂﾏﾐ	1				
25	24030-3227-1	ﾌﾞﾗｼ ｵｻｴ	1				
26	24341-3244-1	ｸﾗｯﾁ ｽﾄｯﾊﾟ	1				
27	24030-2241-1	ﾃﾝｼｮﾝ ｽﾌﾟﾛｹｯﾄ T11	2				
28	53022-4483-1	ﾃﾝｼｮﾝ ﾌﾟｰﾘ ｻﾞｶﾞﾈ	6				
29	24058-3219-1	ｺﾝﾍﾞｱ ｼﾞｸ 2	1				
30	01052-50650	ﾎﾞﾙﾄ	2				M 6×50
31	02013-50060	ﾅｯﾄ	2				M 6
32	24059-3229-2	ｺﾝﾍﾞｱ ﾍﾞﾙﾄ	1				
33	24058-2243-3	ﾘﾝｸﾞ ｽﾌﾟﾛｹｯﾄ 12	1				
34	04014-50060	ｷｮｳﾘｮｸ ｻﾞｶﾞﾈ	1				6×22×t2.3
35	01020-50616	SW ﾎﾞﾙﾄ	2			3	M 6×16
36	24030-3232-1	ﾌﾞｯｼｭ 15-19-18	2				
37	24030-3224-1	ｸﾗｯﾁ ｱｰﾑ 2	1				
38	24051-2133-2	ｱｰﾑ ｷｬｯﾌﾟ	2				
39	24058-3225-2	ﾌｸﾄﾞ ﾌﾞﾗｼ	1				
40	24030-3231-1	ﾃﾝｼｮﾝ ｱｰﾑ 3	1				
41	24068-3241-1	ﾃﾝｼｮﾝ ﾊﾞﾈ 1	1				
42	24030-3226-1	ﾌｸﾄﾞ ﾌﾞﾗｼ ｼﾞｸ	1				
43	24030-3228-1	ﾌｸﾄﾞ ﾌﾞﾗｼ ｱｰﾑ	1				
44	24030-6314-1	ﾁｪﾝ 4	1				74L
45	24085-3319-2	ﾊﾝﾃﾝ ﾊﾞﾝ	1				
46	24059-3233-2	ﾊｲﾄﾞ ｺﾞﾑ	1		――	1	

27. 覆土灌水装置関係(G45、 G45U、 G45FU、 G36T)

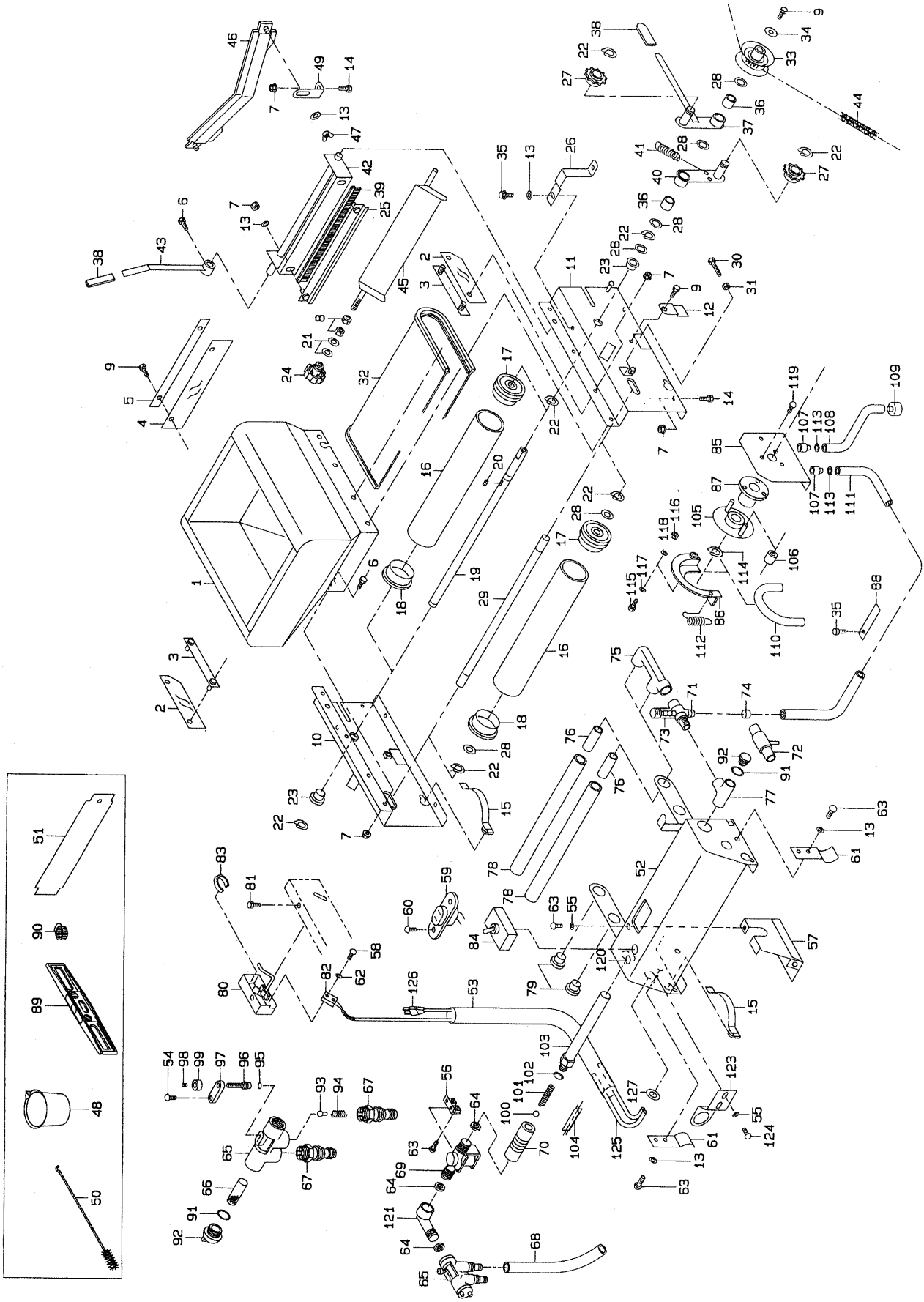

図番	品　番	品　名	数量				備　考
			G45	45U	45FU	G36T	
47	02800-50060	ﾁｮｳ ﾅｯﾄ	2		——	2	M 6
48	24058-8121-1	ｹｲﾘｮｳ ｶｯﾌﾟ	1				
49	24059-3235-2	ﾊｲﾄﾞｺﾞﾑ ﾀﾞｲ	2		——	2	
50	24030-8123-1	ﾉｽﾞﾙﾖｳ ﾌﾞﾗｼ	1				
51	24001-6111-4	ﾄｺﾂﾁ ﾅﾗｼ ｼﾞｮｳｷﾞ	1				
	24145-4101-1	ｶﾝｽｲ ｿｳﾁ ｱｯｼ	1				52～84,91～104,120～127
52	24145-4111-1	ｶﾝｽｲ ﾊﾞｺ	1				
53	24051-4158-2	ｺｰﾄﾞ ﾎｺﾞｶﾝ	1				
54	03054-50412	ｼﾞｭｳｼﾞ ｱﾅﾂｷ ﾅﾍﾞｺﾈｼﾞ	1				M 4×12
55	04012-50060	ｺｶﾞﾀ ｻﾞｶﾞﾈ	4				6×13×t1.0
56	24058-4117-4	ｳｹ ｶﾅｸﾞ	1				
57	24145-4217-1	ｼﾀ ｶﾊﾞｰ	1				
58	03054-50316	ｼﾞｭｳｼﾞ ｱﾅﾂｷ ﾅﾍﾞｺﾈｼﾞ	2				M 3×16
59	24051-4145-1	ｺﾝｾﾝﾄ	1				
60	03054-50312	ｼﾞｭｳｼﾞ ｱﾅﾂｷ ﾅﾍﾞｺﾈｼﾞ	2				M 3×12
61	24145-4181-1	ﾊｺ ﾋｷﾃ	2				
62	04512-50030	SW	2				M 3
63	03024-50612	ﾊﾞﾈｻﾞﾂｷ ｼﾞｭｳｼﾞ ｱﾅ ﾅﾍﾞｺﾈｼﾞ	6				M 6×12
64	24030-4158-1	ﾊﾟｯｷﾝ	2				
	24059-4120-2	ﾏﾆﾎﾙﾄﾞ ｱｯｼ	1				65～67,91～99
65	24059-4131-3	ﾏﾆﾎﾙﾄﾞ	1				
66	24059-4139-2	ﾌｨﾙﾀ	1				
67	24030-4141-2	ﾎｰｽ ｼﾞｮｲﾝﾄ	2				
68	24059-4143-1	ﾘﾘｰﾌ ﾎｰｽ	1				
69	24051-4142-1	ﾃﾞﾝｼﾞ ﾍﾞﾝ	1				
	24030-4110-1	ﾒｰﾀ ｱｯｼ	1				70,100～104
70	24059-4119-4	ﾘｭｳﾘｮｳｹｲ	1				
71	24115-4123-2	ﾊﾞｷｭｰﾑ ﾍｯﾄﾞ	1				
72	24115-4122-1	ﾃｲｱﾂ ﾊﾟｲﾌﾟ	1				
73	24051-4138-2	ｽﾎﾟｲﾄ	1				
74	24115-4186-2	ｷｬｯﾌﾟ 3	1				
75	24030-4171-2	ｶﾝｽｲ F ﾂﾅｷﾞ	1				
76	24115-4189-3	ﾊﾟｲﾌﾟ 2	2				
77	24115-4118-1	ﾁｰｽﾞ	1				
78	24058-4111-4	ﾉｽﾞﾙ	2				
79	24031-4112-3	ｺﾞﾑｾﾝ	2				
80	24067-9115-2	ｽｲｯﾁ ﾎﾞｯｸｽ	1				
81	01220-50612	SW ﾎﾞﾙﾄ (+)	1				M 6×12
82	24051-4153-1	ｾﾝｻｰ 1	1				
83	24051-4159-4	ｽｲｯﾁ ﾊﾞﾈ	1				
84	24059-4161-1	ｽﾅｯﾌﾟ ｽｲｯﾁ 6P	1				ｺﾞﾑｷｬｯﾌﾟ 付
85	24981-4911-3	ﾍﾞｰｽ ﾌﾟﾚｰﾄ	1				
86	24981-4913-2	ﾁｭｰﾌﾞ ｶﾞｲﾄﾞ	1				
87	24981-4915-1	ﾒﾀﾙ	1				
88	24145-4938-1	ﾄﾒｲﾀ	1				
89	24058-8116-1	ｽｲｼﾞｭﾝｷ	1				
90	24145-4187-1	ﾎｰｽ ﾊﾞﾝﾄﾞ 20	2				

27. 覆土灌水装置関係(G45、 G45U、 G45FU、 G36T)

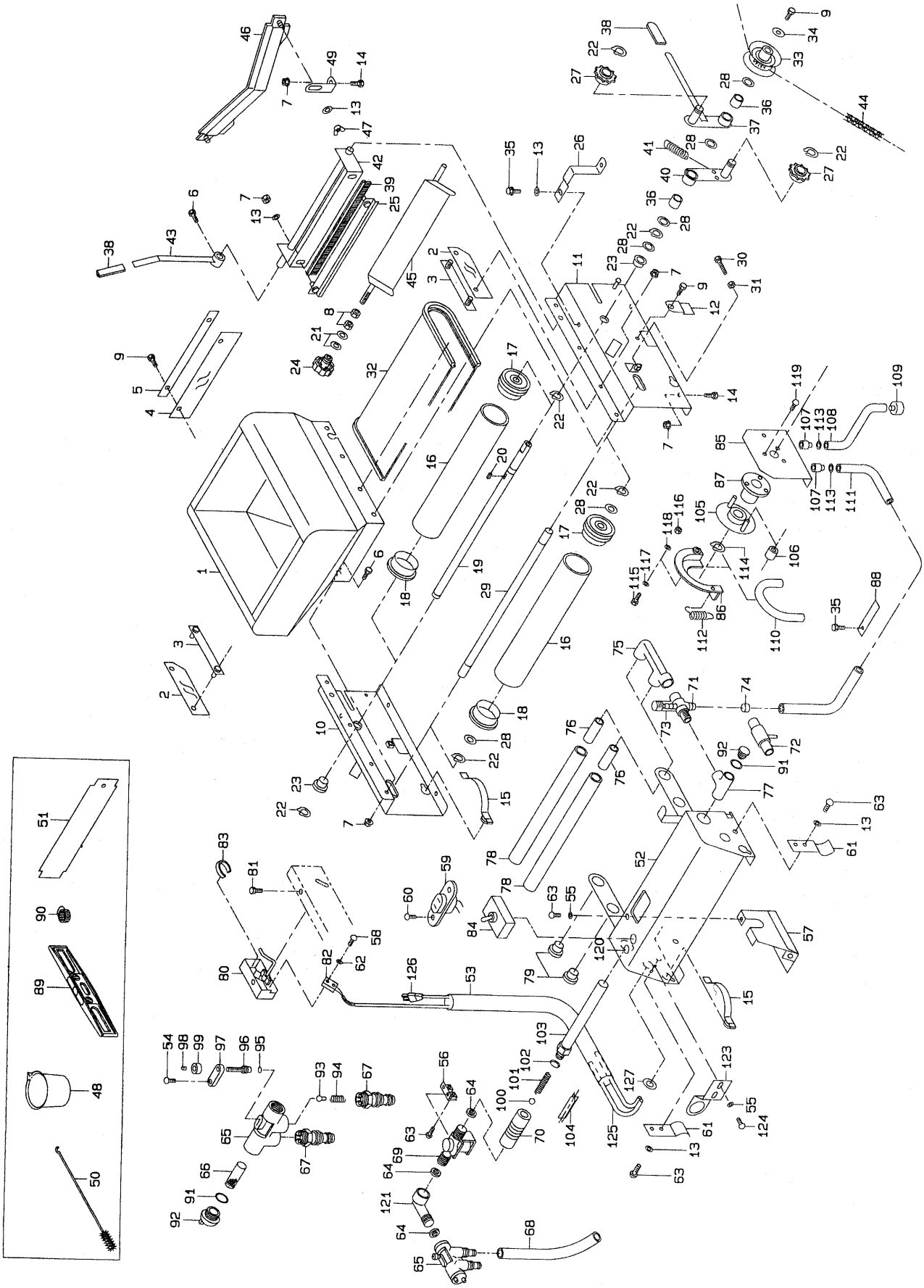

図番	品　番	品　名	数量				備　考
			G45	45U	45FU	G36T	
91	04812-00200	Oﾘﾝｸﾞ	2				P 20
92	24059-4133-2	ｷｬｯﾌﾟ 1	2				
93	24030-4132-1	ﾊﾞﾙﾌﾞ	1				
94	24059-4138-4	ｵｼﾊﾞﾈ	1				
95	04812-00060	Oﾘﾝｸﾞ	1				P6
96	24059-4134-2	ﾆｰﾄﾞﾙ	1				
97	24059-4136-2	ﾌﾟﾚｰﾄ	1				
98	03455-00606	ﾛｯｶｸ ｱﾅﾂｷ ﾄﾒﾈｼﾞ	1				M 6×6（平先）
99	24059-4135-3	ﾉﾌﾞ	1				
100	24030-4156-1	ﾎﾞｰﾙ 3	1				
101	24030-4155-3	ﾌﾛｰ ｽﾌﾟﾘﾝｸﾞ	1				
102	04812-00150	Oﾘﾝｸﾞ	1				P 15
103	24059-4121-4	ﾌﾛｰ ﾊﾟｲﾌﾟ	1				
104	24030-4157-2	ｽﾄｯﾊﾟ	1				
	24982-1001-2	DP-50A	1				85～87,105～119
105	24981-4918-2	ﾎﾟﾝﾌﾟ ｽﾌﾟﾛｹｯﾄ	1				
106	24981-4923-2	ﾛｰﾗ 8-23-16	2				
107	24981-4924-2	ｼﾞｮｲﾝﾄ 1	2				
108	24981-4931-1	ｽｲｺﾐ ﾎｰｽ	1				
109	24981-4933-1	ｳｪｲﾄ	1				
110	24981-4914-1	ｼﾘｺﾝ ﾎｰｽ	1				
111	24981-4935-1	ﾄｼｭﾂ ﾎｰｽ	1				
112	24981-4937-1	ﾋｷﾊﾞﾈ	1				
113	24981-4939-1	ﾌﾟｯｼｭ ﾅｯﾄ	2				
114	04612-10200	ｼﾞｸﾖｳ ﾄﾒﾜ	1				S-20
115	03054-50420	ｼﾞｭｳｼﾞ ｱﾅﾂｷ ﾅﾍﾞｺﾈｼﾞ	1				M 4×20
116	02023-50040	SW ﾅｯﾄ	1				M 4
117	04013-50040	ｺｶﾞﾀ ｻﾞｶﾞﾈ	1				4×8×t0.5
118	04015-50040	ｷｮｳﾘｮｸ ｻﾞｶﾞﾈ	1				4×10×t0.8
119	03054-50306	ｼﾞｭｳｼﾞ ｱﾅﾂｷ ﾅﾍﾞｺﾈｼﾞ	3				M 3×6
120	24059-4166-2	ﾈｵﾝ ﾗﾝﾌﾟ	1				BN-61R
121	24145-4165-1	ｴﾙﾎﾞ	1				
122	24030-4158-1	ﾊﾟｯｷﾝ	1				
123	24173-4219-1	ﾌﾞﾗｹｯﾄ	1				
124	03054-50612	ｼﾞｭｳｼﾞ ｱﾅﾂｷ ﾅﾍﾞｺﾈｼﾞ	2				M 6×12
125	24058-4142-3	ｺｰﾄﾞ 3	1				
126	24058-5116-2	ﾃﾞﾝｹﾞﾝ ｺｰﾄﾞ	1				
127	24073-5118-1	ｺﾞﾑ ﾌﾞｯｼｭ	1				

28. 覆土灌水装置関係(　　G2TA、　　G2T)

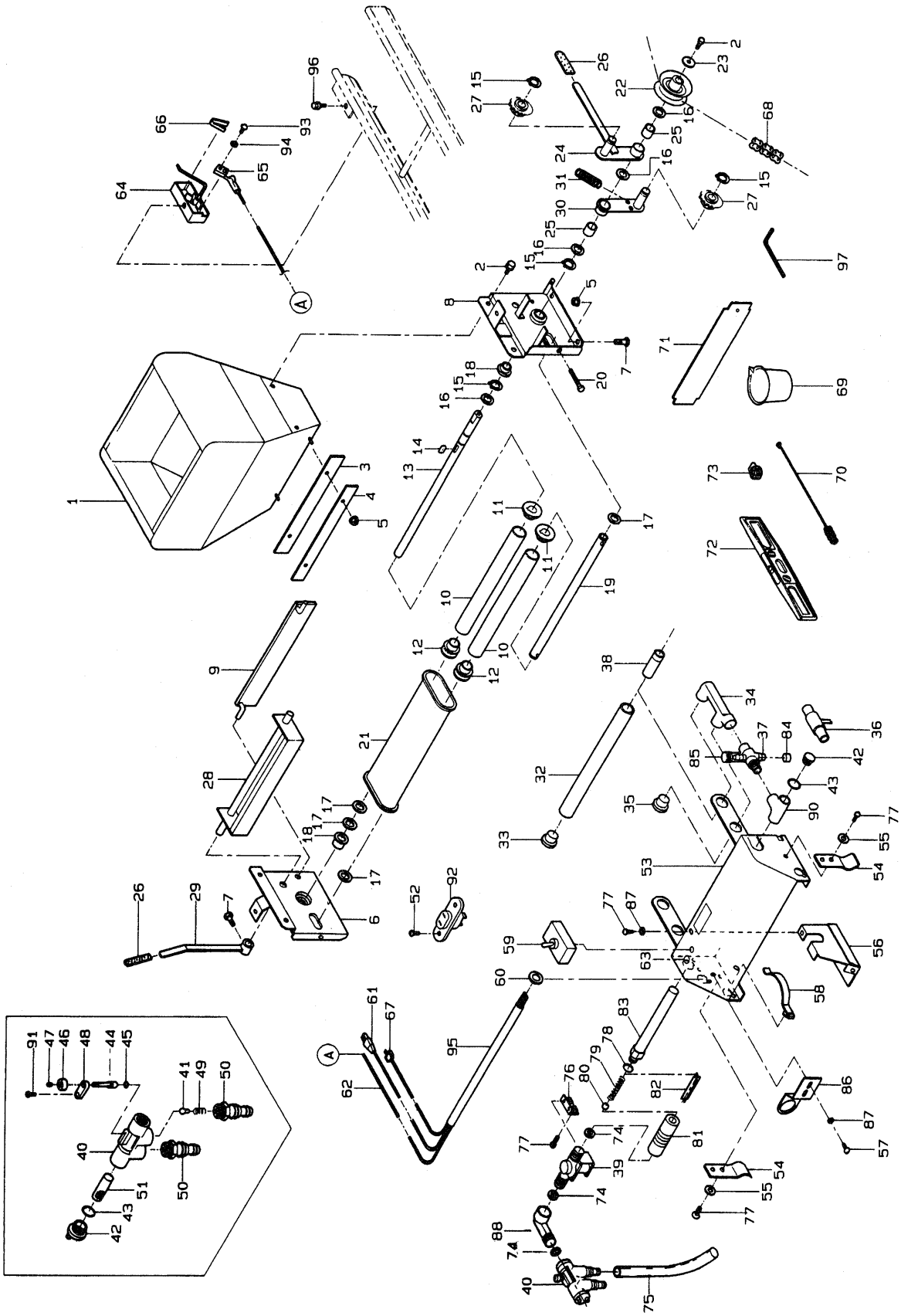

図番	品　番	品　　名	数　量	備　考
1	24143-3111-2	覆土ホッパ	1	
2	01020-50612	Ｓ Ｗ ボ ル ト	4	M6*12
3	24143-3112-2	覆土布	1	
4	24020-3113-1	布押エ	1	
5	02024-50060	サ ラ 座 ナ ッ ト	6	M6
6	24185-3211-1	覆土ホッパ台１	1	
7	01050-50616	ボ ル ト	2	M6*16
8	24185-3212-1	覆土ホッパ台２	1	
9	24020-3234-1	ハイド板	1	
	24020-3260-1	覆土ローラアッシ	2	10～12
10	24020-3115-2	覆土ローラ	2	
11	24020-3116-2	覆土ローラフランジ	2	
12	24020-3117-2	覆土ローラフランジ２	2	
13	24020-3218-1	コンベア軸１	1	
14	05712-00515	キー　両丸	1	5*5*15
15	04612-10150	軸用止め輪	3	S-15
16	53022-4483-1	テンションプーリ座金	2	
17	53042-3428-1	チェン軸座金	4	
18	24058-2223-1	ブッシュ	2	
19	24073-3219-1	コンベア軸２	1	
20	01052-50650	ボ ル ト	2	M6*50
21	24020-3229-3	コンベアベルトミニ	1	
22	24058-2243-3	リングスプロケット１２	1	
23	04014-50060	強 力 座 金	1	6*22*t2.3
24	24030-3224-1	クラッチアーム２	1	
25	24030-3232-1	ブッシュ１５－１９－１８	1	
26	53022-4483-1	テンションプーリ座金	4	
26	24051-2133-2	アームキャップ	1	
27	24030-2241-1	テンションスプロケットＴ１１	1	
28	24020-3228-2	覆土シャッタ	1	
29	24030-3228-1	覆土ブラシアーム	1	
30	24030-3231-1	テンションアーム３	1	
31	24068-3241-1	テンションバネ１	1	
	24143-4101-1	灌水装置完備	1	32～67,74～95
32	24058-4111-4	ノズル	1	
33	24031-4112-3	ゴム栓	1	
34	24030-4171-2	潅水Ｆツナギ	1	
35	24151-4173-1	Ｆプラグ	1	
36	24115-4122-1	低圧パイプ	1	
37	24115-4123-1	バキュームヘッド	1	
38	24115-4189-3	パイプ　２	1	
39	24051-4142-1	電磁弁	1	
	24030-4120-1	マニホールドアッシ	1	40～51
40	24059-4131-3	マニホールド	1	
41	24030-4132-1	バルブ	1	
42	24059-4133-2	キャップ１	2	
43	04812-00200	Ｏ　リング	2	P20
44	24059-4134-2	ニードル	1	
45	04812-00060	Ｏ　リング	1	P6
46	24059-4135-3	ノブ	1	
47	03455-00606	六角穴付止ネジ（平先）	1	M6*6
48	24059-4136-2	プレート	1	
49	24059-4138-4	押シバネ	1	
50	24030-4141-2	ホースジョイント	2	
51	24059-4139-2	フィルタ	1	
52	03054-50312	十字穴付きナベ小ネジ	2	M3*12
53	24145-4111-1	灌水箱	1	

28. 覆土灌水装置関係(　　G2TA、　　G2T)

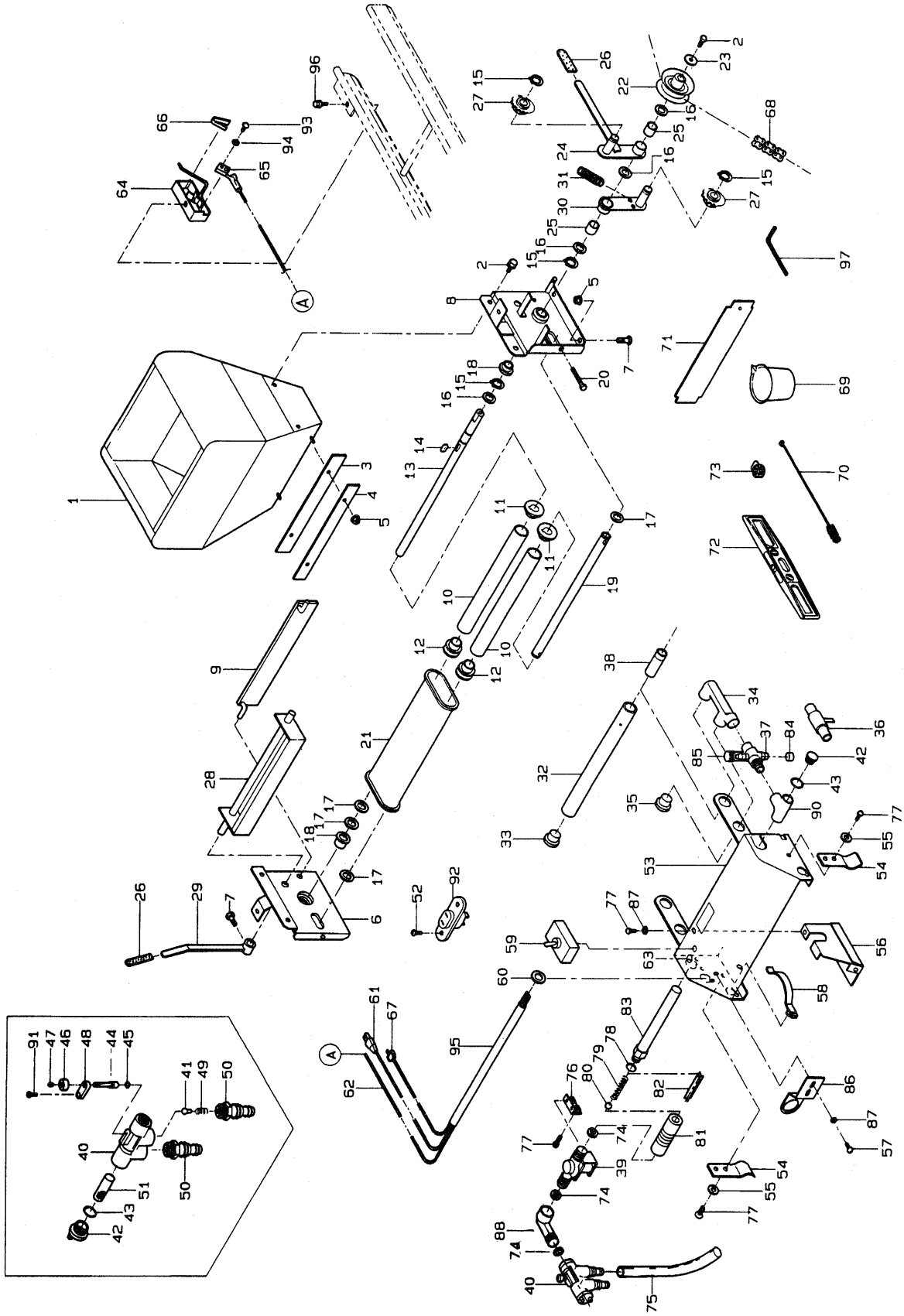

図番	品　番	品　　名	数　量	備　考
54	24145-4181-1	箱引手	2	
55	04013-50060	丸　座　金	2	M6
56	24145-4217-1	下カバー	1	
57	03054-50612	十字穴付きナベ小ネジ	2	M6*12
58	24030-1166-1	ガイドバネ	2	
59	24059-4161-1	スナップスイッチ　６Ｐ	1	ｺﾞﾑｷｬｯﾌﾟ付
59	24001-5117-1	ゴムキャップ	1	
60	24073-5118-1	ゴムブッシュ	1	
61	24058-5116-2	電源コード	1	
62	24058-4142-3	コード３	1	
63	24059-4166-2	ネオンランプ	1	
64	24067-9115-2	スイッチボックス	1	
65	24051-4153-1	センサ１	1	
66	24051-4159-4	スイッチバネ	1	
67	24030-5316-1	モータコード	1	
68	07604-10800	チェン410-80	1	80L
69	24058-8121-1	計量カップ	1	
70	24030-8123-1	ノズル用ブラシ	1	
71	24001-6111-4	床土ナラシ定規	1	
72	24058-8116-1	水準器	1	
73	24145-4187-1	ホースバンド　２０	2	
74	24030-4158-1	パッキン	2	
75	24059-4143-1	リリーフホース	1	
76	24058-4117-4	受ケ金具	1	
77	03024-50612	バネ座付十字ナベ小ネジ	6	M6*12
78	04812-00150	Ｏ　リング	1	P15
79	24030-4155-3	フロースプリング	1	
80	24030-4156-1	ボール３	1	
	24059-4110-1	メーター アッシ	1	78～82
81	24059-4119-4	メーター　（流量計）	1	
82	24030-4157-2	ストッパ	1	
83	24059-4121-4	フローパイプ	1	
84	24115-4186-1	キャップ３	1	
85	24051-4138-2	スポイト	1	
86	24173-4219-1	ブラケット	1	
87	04012-50060	小　形　座　金	4	6*13*t1.0
88	24171-4165-1	エルボ	1	
90	24115-4118-1	チーズ	1	
91	03054-50412	十字穴付きナベ小ネジ	1	M4*12
92	24051-4145-1	コンセント	1	
93	03054-50316	十字穴付きナベ小ネジ	2	M3*16
94	04512-50030	Ｓ　Ｗ	2	M3
95	24051-4158-2	コード保護管	1	
96	01220-50612	Ｓ　Ｗ　ボ　ル　ト　（＋）	1	M6*12
97	07014-10003	六角レンチ　（Ｍ６用）	1	

29. 覆土灌水装置関係（　　G3TA、　　G3T）

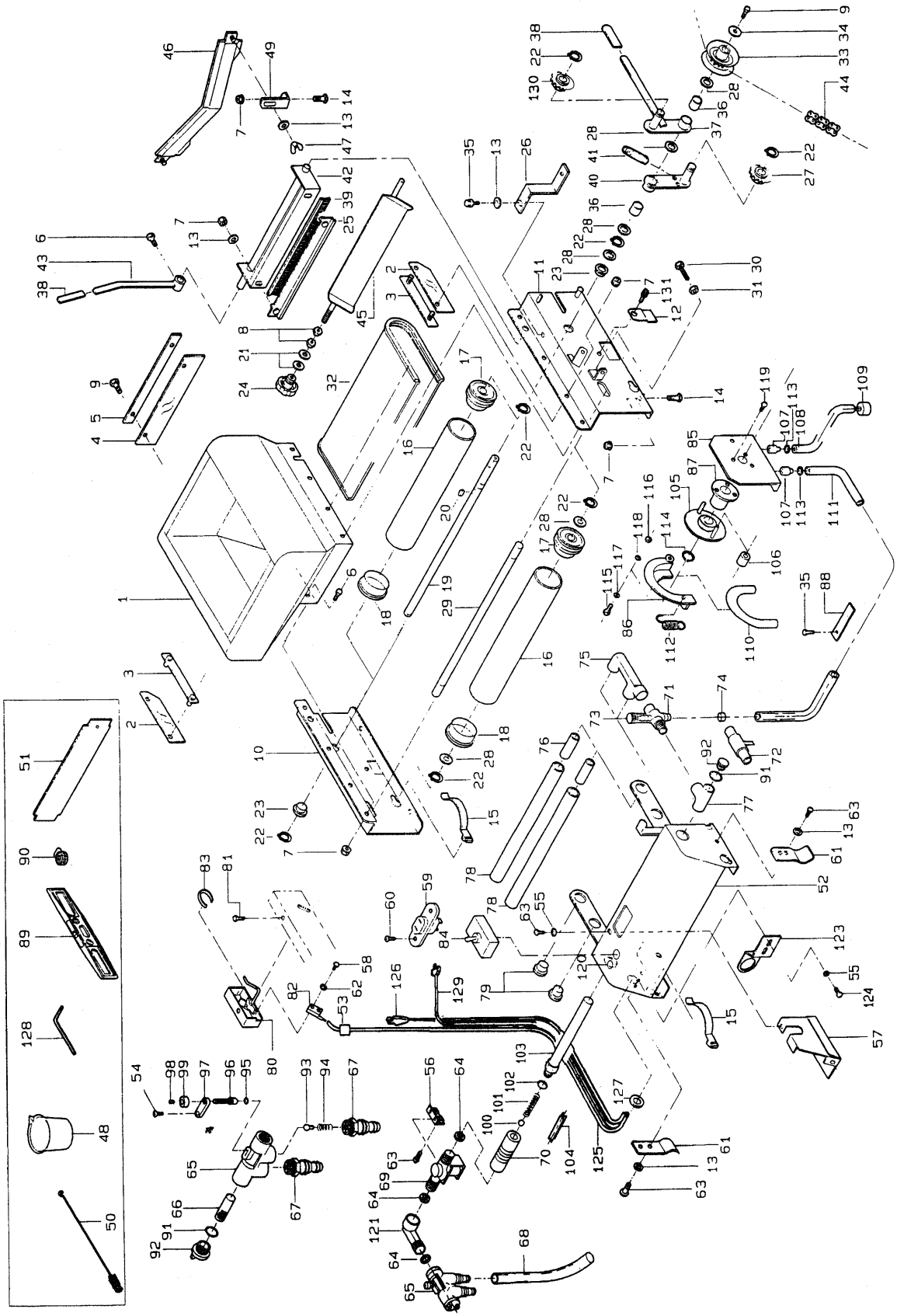

	品　番	品　　名	数　量		備　考
			３ＴＡ	３Ｔ	
1	24145-3111-1	覆土ホッパ	1		
2	24058-3112-4	スカート１	2		
3	24058-3113-3	布押エ	2		
4	24059-3114-2	スカート２	1		
5	24059-3115-1	布押エ２	1		
6	01050-50612	ボ　ル　ト	9		M6*12
7	02024-50060	サ ラ 座 ナ ッ ト	25		M6
8	02113-50080	ナ　ッ　ト	2		M8
9	01020-50612	Ｓ　Ｗ　ボ　ル　ト	5		M6*12
10	24187-3211-1	覆土ホッパ台１	1		
11	24187-3212-1	覆土ホッパ台２	1		
12	24145-1168-1	ガイドチョウセツバン	2		
13	04013-50060	丸　座　金	8		6*18*t1.2
14	01050-50616	ボ　ル　ト	6		M6*16
15	24030-1166-1	ガイドバネ	4		
	24030-3260-1	覆土ローラ　アッシ	2		16～18
16	24031-3115-2	覆土ローラ	2		
17	24031-3116-3	覆土ローラフランジ１	2		
18	24031-3131-2	覆土ローラフランジ２	2		
19	24030-3218-2	コンベア軸１	1		
20	05712-00515	キー　　両丸	1		5*5*15
21	04016-50080	丸　座　金　（準規１）	2		9*22*t1.6
22	04612-10150	軸用止め輪	7		S-15
23	24058-2223-1	ブッシュ	2		
24	24031-2117-4	ツマミ	1		
25	24030-3227-1	ブラシ押エ	1		
26	24145-3244-1	クラッチストッパ	1		
27	24030-2241-1	テンションスプロケットＴ１１	1		
28	53022-4483-1	テンションプーリ座金	8		
29	24058-3219-1	コンベア軸２	1		
30	01052-50650	ボ　ル　ト	2		M6*50
31	02013-50060	ナ　ッ　ト	2		M6
32	24059-3229-2	コンベアベルト	1		
33	24058-2243-3	リングスプロケット１２	1		
34	04014-50060	強　力　座　金	1		6*22*t2.3
35	01020-50616	Ｓ　Ｗ　ボ　ル　ト	2		M6*16
36	24030-3232-1	ブッシュ１５－１９－１８	2		
37	24030-3224-1	クラッチアーム２	1		
38	24051-2133-2	アームキャップ	2		
39	24058-3225-2	覆土ブラシ	1		
40	24030-3231-1	テンションアーム３	1		
41	24068-3241-1	テンションバネ１	1		
42	24030-3226-1	覆土ブラシ軸	1		
43	24030-3228-1	覆土ブラシアーム	1		
44	07604-10760	チェン 410- 76	1		76L
45	24085-3319-2	反転板	1		
46	24059-3233-2	ハイドゴム	1		
47	02800-50060	チョウ　　ナット	2		M6
48	24058-8121-1	計量カップ	1		
49	24059-3235-2	ハイドゴム台	2		
50	24030-8123-1	ノズル用ブラシ	1		
51	24001-6111-4	床土ナラシ定規	1		
	24145-4101-1	灌水装置完備	1		52～84, 91～104, 120～127
52	24145-4111-1	灌水箱	1		
53	24051-4158-2	コード保護管	1		

29. 覆土灌水装置関係(　　G3TA、　　G3T)

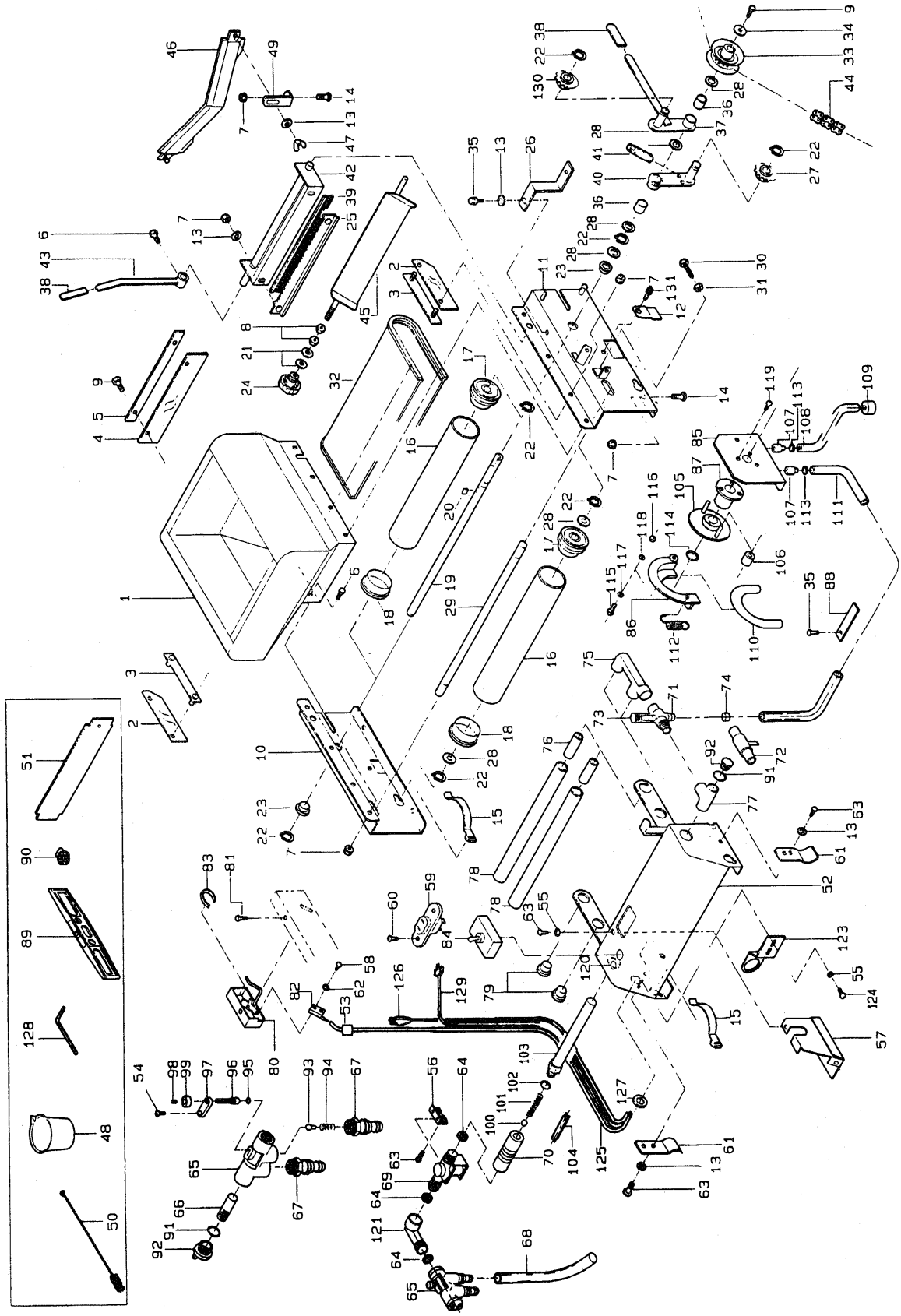

	品　番	品　　名	数　量		備　　考
			３ＴＡ	３Ｔ	
54	03054-50412	十字穴付きナベ小ネジ	1		M4*12
55	04012-50060	小　形　座　金	4		M6*13*t1.0
56	24058-4117-4	受ケ金具	1		
57	24145-4217-1	下カバー	1		
58	03054-50316	十字穴付きナベ小ネジ	2		M3*16
59	24051-4145-1	コンセント	1		
60	03054-50312	十字穴付きナベ小ネジ	2		M3*12
61	24145-4181-1	箱引手	2		
62	04512-50030	Ｓ　Ｗ	2		M3
63	03024-50612	バネ座付十字ナベ小ネジ	6		M6*12
64	24030-4158-1	パッキン	2		
	24059-4120-1	マニホールドアッシ	1		65～67,91～99
65	24059-4131-3	マニホールド	1		
66	24059-4139-2	フィルタ	1		
67	24030-4141-2	ホースジョイント	2		
68	24059-4143-1	リリーフホース	1		
69	24051-4142-1	電磁弁	1		
	24030-4110-1	メーターアッシ	1		70,100～104
70	24059-4119-4	メーター　（流量計）	1		
71	24115-4123-1	バキュームヘッド	1		
72	24115-4122-1	低圧パイプ	1		
73	24051-4138-2	スポイト	1		
74	24115-4186-1	キャップ３	1		
75	24030-4171-2	潅水Ｆツナギ	1		
76	24115-4189-3	パイプ　２	2		
77	24115-4118-1	チーズ	1		
78	24058-4111-4	ノズル	2		
79	24031-4112-3	ゴム栓	2		
80	24067-9115-2	スイッチボックス	1		
81	01220-50612	ボ　ル　ト　（＋）ＳＷ	1		M6*12
82	24051-4153-1	センサ１	1		
83	24051-4159-4	スイッチバネ	1		
84	24059-4161-1	スナップスイッチ　６Ｐ	1		
	24001-5117-1	ゴムキャップ	1		
85	24981-4911-3	ベースプレート	1		
86	24981-4913-2	チューブガイド	1		
87	24981-4915-1	メタル	1		
88	24145-4938-1	トメイタ	1		
89	24058-8116-1	水準器	1		
90	24145-4187-1	ホースバンド　２０	2		
91	04812-00200	Ｏ　　リング	2		P20
92	24059-4133-2	キャップ１	2		
93	24030-4132-1	バルブ	1		
94	24059-4138-4	押シバネ	1		
95	04812-00060	Ｏ　　リング	1		Ｐ６
96	24059-4134-2	ニードル	1		
97	24059-4136-2	プレート	1		
98	03455-00606	六角穴付止ネジ（平先）	1		M6*６
99	24059-4135-3	ノブ	1		
100	24030-4156-1	ボール３	1		
101	24030-4155-3	フロースプリング	1		
102	04812-00150	Ｏ　　リング	1		P15
103	24059-4121-4	フローパイプ	1		
104	24030-4157-2	ストッパ	1		

29. 覆土灌水装置関係(　　G3TA、　　G3T)

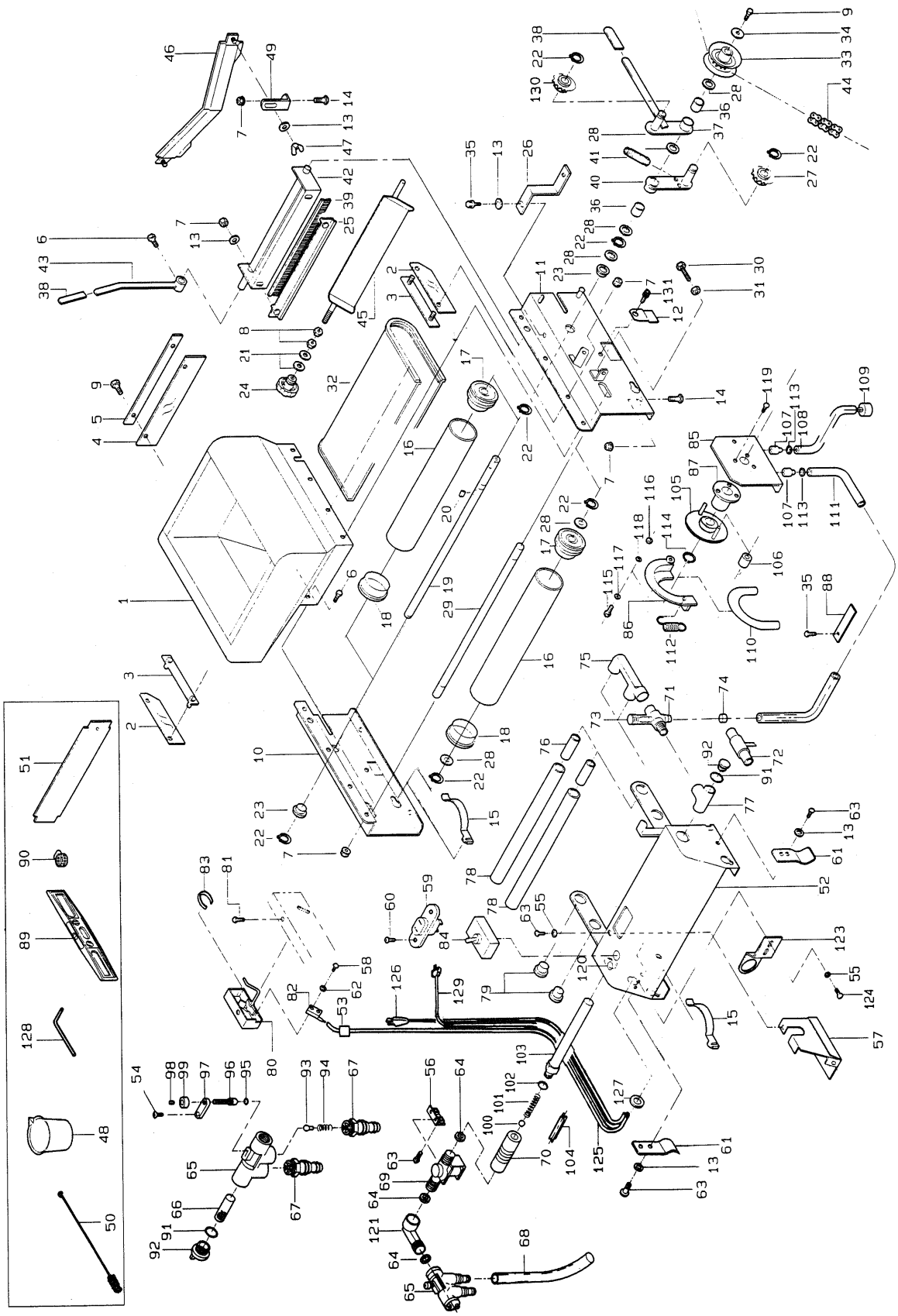

	品　番	品　　名	数　量		備　考
			３ＴＡ	３Ｔ	
	24982-1001-2	ＤＰ５０Ａ完備	1		85～87, 105～119
105	24981-4918-2	ポンプ　スプロケット	1		
106	24981-4923-2	ローラー　８－２３－１６	2		
107	24981-4924-2	ジョイント１	2		
108	24981-4931-1	吸込ホース	1		
109	24981-4933-1	ウェイト	1		
110	24981-4914-1	シリコンホース	1		
111	24981-4935-1	吐出ホース	1		
112	24981-4937-1	引キバネ	1		
113	24981-4939-1	プッシュナット	2		
114	04612-10200	軸用止め輪	1		S-20
115	03054-50420	十字穴付きナベ小ネジ	1		M4*20
116	02023-50040	ＳＷナット	1		M4
117	04013-50040	小形座金	1		4*8*t0.5
118	04015-50040	強力座金	1		4*10*t0.8
119	03054-50306	十字穴付きナベ小ネジ	3		M3* 6
120	24059-4166-2	ネオンランプ	1		BN-61R
121	24171-4165-1	エルボ	1		
123	24173-4219-1	ブラケット	1		
124	03054-50612	十字穴付きナベ小ネジ	2		M6*12
125	24058-4142-3	コード３	1		
126	24058-5116-2	電源コード	1		
127	24073-5118-1	ゴムブッシュ	1		
128	07014-10003	六角レンチ　(Ｍ６用)	1		
129	24030-5316-1	モータコード	1		
130	24726-2241-1	テンションスプロケットＴ１３	1		
131	01407-50612	化粧ネジ　NO.3型	2		

30. マーク関係（SP－G23、SP－G23F、SP－G23T、SP－G35、SP－G35F、SP－G35T、SP－G43、SP－G43F）

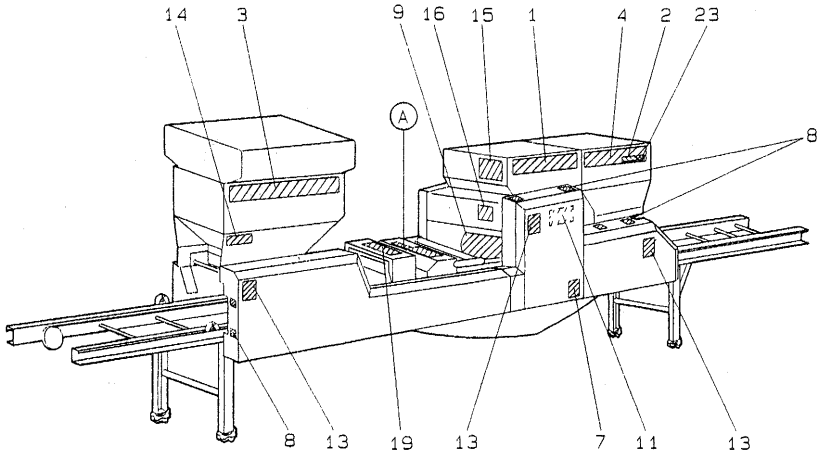

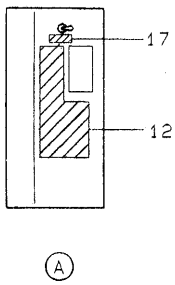

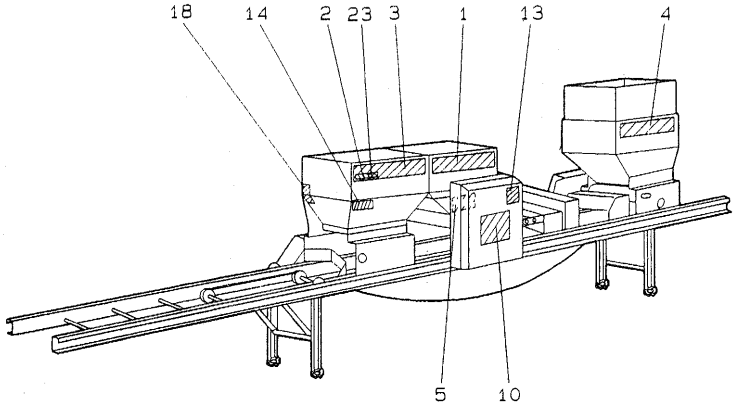

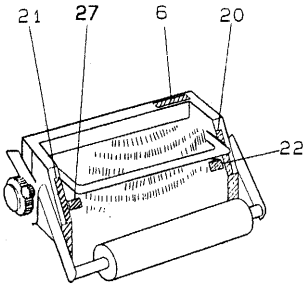

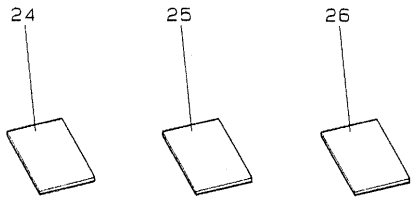

図番	品番	品名	数量 SP-G 23	SP-G 35	SP-G 43	SP-G 23F	SP-G 35F	SP-G 43F	SP-G 23T	SP-G 35T	GF23	GF35	GF35-1	備考
1	24145-6213-2	ﾏｰｸ ｺﾝﾏ	2								–			
2	24143-6212-1	ﾏｰｸ ｷｼｭ	2	–										
	24145-6212-2	ﾏｰｸ ｷｼｭ	–	2	–									
	24147-6212-2	ﾏｰｸ ｷｼｭ	–		2	–								
	24144-6212-1	ﾏｰｸ ｷｼｭ	–			2	–							
	24146-6212-2	ﾏｰｸ ｷｼｭ	–				2	–						
	24148-6212-2	ﾏｰｸ ｷｼｭ	–					2	–					
	24724-6212-1	ﾏｰｸ ｷｼｭ	–						2	–				
	24734-6212-1	ﾏｰｸ ｷｼｭ	–							2	–			
3	24143-6237-1	ﾏｰｸ ｳｪｰﾌﾞ 1	1	–		1	–		2	–				
	24145-6237-2	ﾏｰｸ ｳｪｰﾌﾞ 1	–	1		–	1		–	2	–			
4	24143-6238-1	ﾏｰｸ ｳｪｰﾌﾞ 2	1	–		1	–		2	–				
	24145-6238-2	ﾏｰｸ ｳｪｰﾌﾞ 2	–	1		–	1		–	2	–			
5	24143-6211-1	ｷﾀｲ ﾒｲﾊﾞﾝ	1	–										
	24145-6211-1	ｷﾀｲ ﾒｲﾊﾞﾝ	–	1	–									
	24147-6211-1	ｷﾀｲ ﾒｲﾊﾞﾝ	–		1	–								
	24144-6211-1	ｷﾀｲ ﾒｲﾊﾞﾝ	–			1	–							
	24146-6211-1	ｷﾀｲ ﾒｲﾊﾞﾝ	–				1	–						
	24148-6211-1	ｷﾀｲ ﾒｲﾊﾞﾝ	–					1	–					
	24724-6211-1	ｷﾀｲ ﾒｲﾊﾞﾝ	–						1	–				
	24734-6211-1	ｷﾀｲ ﾒｲﾊﾞﾝ	–							1	–			
6	24806-6211-1	ｼｭﾒｲ ﾊﾞﾝ	–								1	–		
	24807-6211-1	ｼｭﾒｲ ﾊﾞﾝ	–									1		
7	24115-6246-1	ﾏｰｸ ﾎﾟﾝﾌﾟ	–	1		–	1		–	1	–			
8	24058-6214-1	ﾏｰｸ ｲﾘｷﾘ	2						3		–			
9	24030-6225-2	ﾏｰｸ ﾊｼｭ ﾖｳﾘｮｳ	1								–			
10	24073-6215-1	ﾏｰｸ ﾊｼｭﾘｮｳ	1								–			
11	24030-6216-2	ﾏｰｸ ﾁｪﾝﾉｶｹｶﾀ	1						–					
	24722-6216-1	ﾏｰｸ ﾁｪﾝﾉｶｹｶﾀ	–						1	–				
	24732-6216-1	ﾏｰｸ ﾁｪﾝﾉｶｹｶﾀ	–							1	–			
12	24173-6217-1	ﾏｰｸ ｶﾝｽｲ	1								–			
13	00102-1001-1	ﾏｰｸ ｶｲﾃﾝﾌﾞ ﾁｭｳｲ	3						4		–			
14	24030-6219-1	ﾏｰｸ ﾘｮｳﾁｮｳｾﾂ	–	1		–	1		–	2	–			
	24073-6219-1	ﾏｰｸ ﾘｮｳﾁｮｳｾﾂ	1	–		1	–		2	–				
15	24059-6223-1	ﾏｰｸ ﾄﾘｱﾂｶｲ	1								–			
16	00102-1002-1	ﾏｰｸ ｶﾝﾃﾞﾝ ｹｲｺｸ	1								–			
17	24145-6265-1	ﾏｰｸ ｳﾝﾃﾝ	1								–			
18	24101-6228-2	ﾏｰｸ ｼｷﾘｲﾀ	–			1	–				1	–		
19	24722-6225-2	ﾏｰｸ ｽﾐﾄﾘ	–						1		–			
20	24144-6224-1	ﾏｰｸ ﾚﾍﾞﾙ 1	–			1								
21	24144-6225-1	ﾏｰｸ ﾚﾍﾞﾙ 2	–			1								
22	24144-6226-2	ﾏｰｸ ﾚﾍﾞﾙ 3	–			2								
23	24806-6243-1	ﾏｰｸ F	–								2			
24	24807-6616-1	GF35 ﾄﾘﾂｹ ﾖｳﾘｮｳ	–				1		–			1	–	
	24807-6616-2	GF35-1 ﾄﾘﾂｹ ﾖｳﾘｮｳ	–										1	
25	24151-8112-1	ｱﾝｾﾞﾝｻｷﾞｮｳ ｾﾂﾒｲｼｮ	1								–			

30. マーク関係（SP－G23、SP－G23F、SP－G23T、SP－G35、SP－G35F、SP－G35T、SP－G43、SP－G43F）

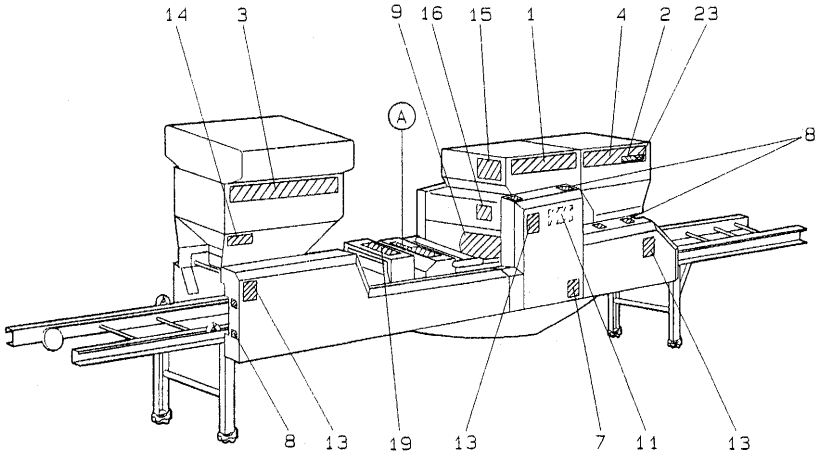

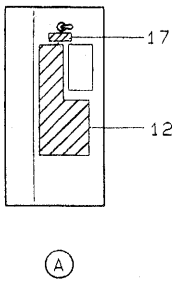

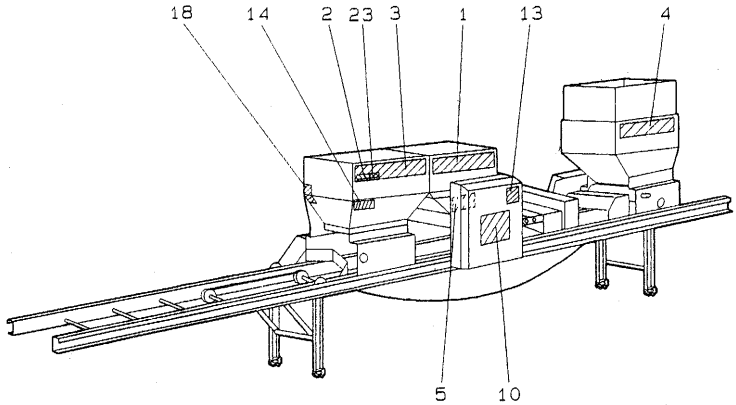

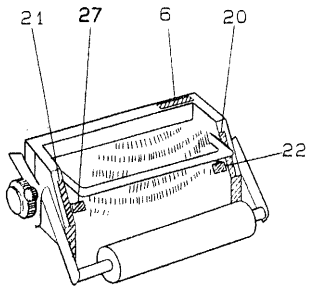

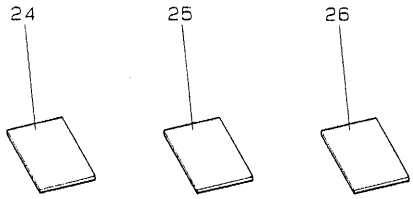

図番	品番	品名	数量											備考
			SP-G 23	SP-G 35	SP-G 43	SP-G 23F	SP-G 35F	SP-G 43F	SP-G 23T	SP-G 35T	GF23	GF35	GF35 -1	
26	24981-8111-1	ﾄﾘｱｯｶｲｾﾂﾒｲｼｮ	—	1		—	1		—	1		—		
	24143-6611-1	ﾄﾘｱｯｶｲｾﾂﾒｲｼｮ	1	—		1	—							
	24145-6611-1	ﾄﾘｱｯｶｲｾﾂﾒｲｼｮ	—	1		—	1		—					
	24724-6611-1	ﾄﾘｱｯｶｲｾﾂﾒｲｼｮ	—						1		—			
	24806-6615-1	ﾄﾘｱｯｶｲｾﾂﾒｲｼｮ	—			1			—		1			
27	24144-6227-1	ﾏｰｸ ﾚﾍﾞﾙ 4	—			1								

31. マーク関係(SP－G45、SP－G45U、SP－G45FU、SP－G36T)

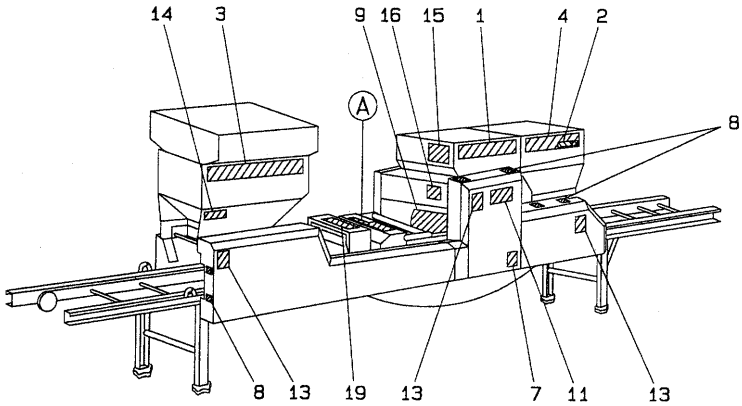

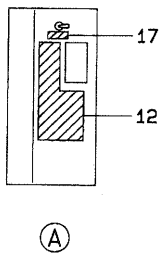

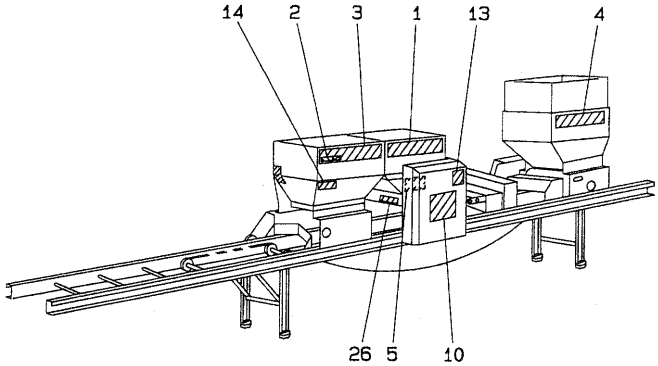

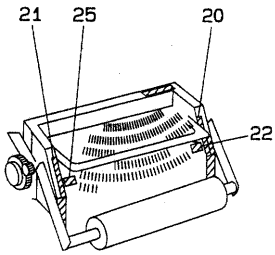

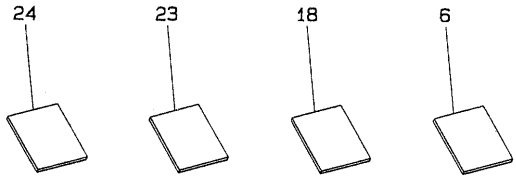

図番	品　番	品　名	数量				備　考
			G45	45U	45FU	G36T	
1	24341-6213-1	マーク コンマ	2				
2	24341-6212-1	マーク キシュ	2	——			
	24344-6212-1	マーク キシュ	——	2	——		
	24343-6212-2	マーク キシュ	——		2	——	
	24741-6212-1	マーク キシュ	——			2	
3	24341-6237-1	マーク ウェーブ 1	1			2	
4	24341-6238-1	マーク ウェーブ 2	1			2	
5	24341-6211-1	キタイ メイバン	1	——			
	24344-6211-1	キタイ メイバン	——	1	——		
	24343-6211-1	キタイ メイバン	——		1	——	
	24741-6211-1	キタイ メイバン	——			1	
6	24341-6611-1	トリアツカイセツメイショ	1			——	
	24741-6611-1	トリアツカイセツメイショ	——			1	
7	24115-6246-1	マーク ポンプ	1				
8	24058-6214-1	マーク イリキリ	2			3	
9	24030-6225-2	マーク ハシュ ヨウリョウ	1				
10	24073-6215-1	マーク ハシュ リョウ	1				
11	24344-6216-1	マーク チェン ノ カケカタ	1			——	
	24741-6216-1	マーク チェン ノ カケカタ	——			1	
12	24173-6217-1	マーク カンスイ	1				
13	00102-1001-1	マーク カイテンブチュウイ	3			4	
14	24030-6219-1	マーク リョウチョウセツ	1			2	
15	24059-6223-1	マーク トリアツカイ	1				
16	00102-1002-1	マーク カンデンケイコク	1				
17	24145-6265-1	マーク ウンテン	1				
18	24151-8112-1	アンゼンサギョウセツメイショ	1				
19	24722-6225-2	マーク スミトリ	——			1	
20	24144-6224-1	マーク レバル 1	——		1	1	
21	24144-6225-1	マーク レバル 2	——		1	1	
22	24144-6226-1	マーク レバル 3	——		1	1	
23	24807-6616-1	GF35 トリツケヨウリョウ	——		1	——	
24	24806-6615-1	トリアツカイセツメイショ	——		1	——	
25	24144-6617-1	マーク レベル 4	——		1	——	
26	00102-1001-1	マーク カイテンブ チュウイ	——	1			

32. マーク関係(SP－G2TA、SP－G2T、SP－G3TA、SP－G3T)

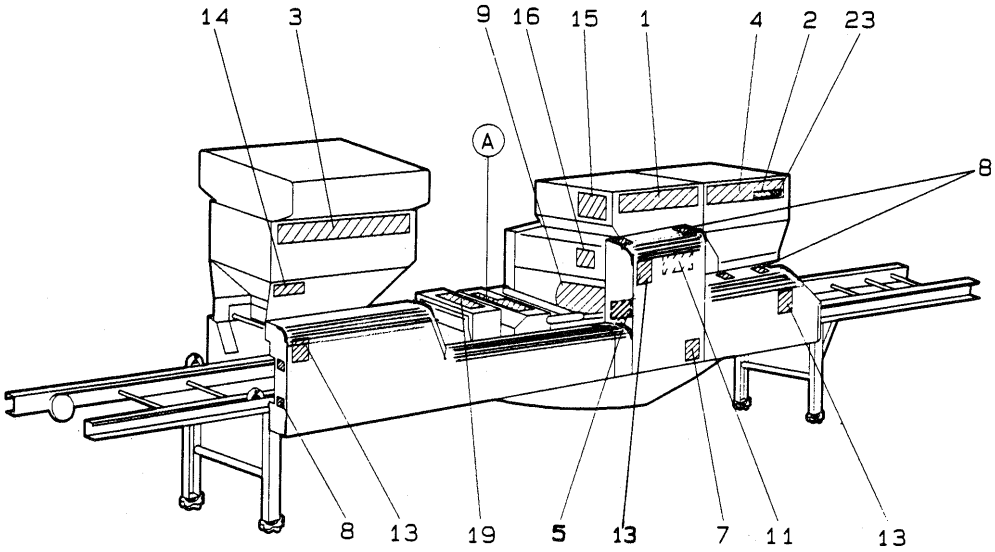

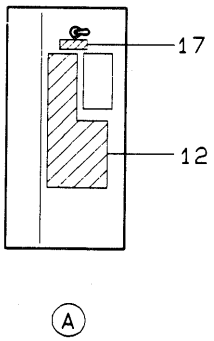

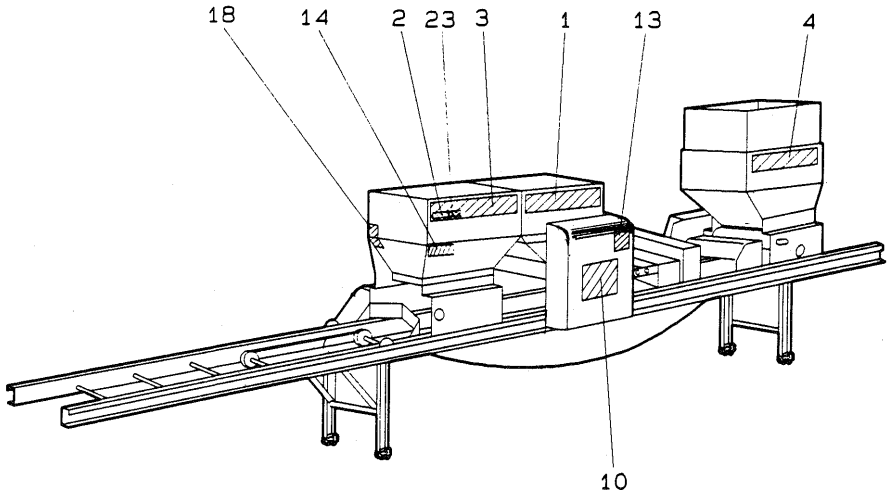

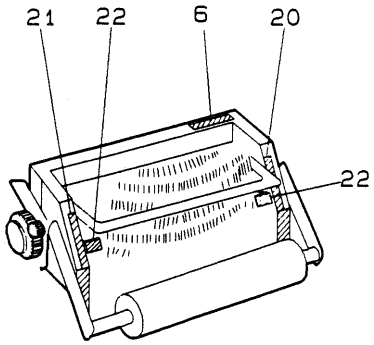

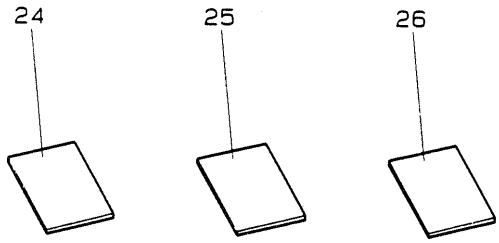

図番	品　番	品　　名	数量 2TA	2T	3TA	3T	GF23	GF35	備　考
1	24145-6213-2	マークコンマ	2				-		
2	24726-6212-1	マーク機種	2	-					
	24728-6212-1	マーク機種	-	2	-				
	24736-6212-1	マーク機種	-		2	-			
	24738-6212-1	マーク機種	-			2	-		
3	24143-6237-1	マークウェーブ１	2		-				
	24145-6237-2	マークウェーブ１	-			2	-		
4	24143-6238-1	マークウェーブ２	2		-				
	24145-6238-2	マークウェーブ２	-			2	-		
5	24726-6211-1	機体銘板	1	-					
	24728-6211-1	機体銘板		1	-				
	24736-6211-1	機体銘板			1	-			
	24738-6211-1	機体銘板	-			1	-		
6	24806-6211-1	シュメイバン	-				1		
	24807-6211-1	シュメイバン	-					1	
7	24115-6246-1	マークポンプ	-		1		-		
8	24058-6214-1	マーク入切	3				-		
9	24030-6225-2	マーク播種要領	1				-		
10	24143-6215-1	マーク播種量	1				-		
11	24726-6216-1	マークチェンの掛け方	1		-				
	24736-6216-1	マークチェンの掛け方	-		1		-		
12	24173-6217-1	マーク灌水	1				-		
13	00102-1001-1	マーク回転部注意	4				-		
14	24030-6219-1	マーク量調節	-		2		-		
	24073-6219-1	マーク量調節	2		-				
15	24059-6223-1	マーク取扱	1				-		
16	00102-1002-1	マーク感電警告	1				-		
17	24145-6265-1	マークウンテン	1				-		
18	24101-6228-1	マークシキリイタ	-				1	-	
19	24722-6225-2	マークスミトリ	1				-		
20	24144-6224-1	マークレベル　1	1						
	24726-6229-1	マークレベル　5	2	-	2	-			排籾装置用
21	24144-6225-1	マークレベル　2	1						
22	24144-6226-1	マークレベル　3	2						
	24726-6226-1	マークレベル　4	2	-	2	-			排籾装置用
23	24806-6243-1	マークＦ	-				2		
24	24807-6616-1	ＧＦ３５取付要領	-					1	
25	24151-8112-1	安全作業説明書	1				-		
26	24726-6611-1	取扱説明書　(G2TA.3TA合本)	1				-		

33. 床土装置（アタッチメント）関係（G23F、G35F、G43F、GF23、GF35、GF35－1）

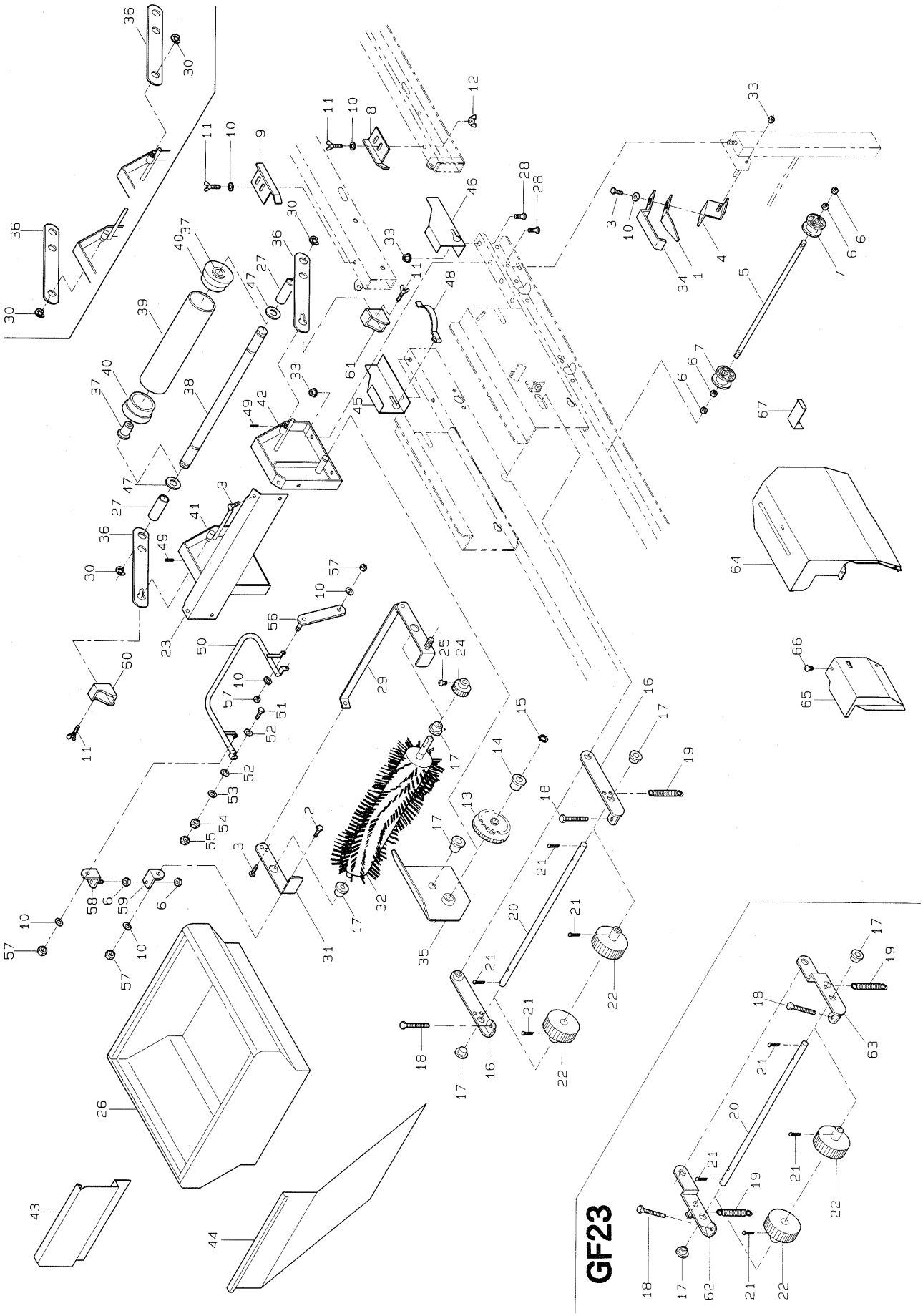

図番	品番	品名	数量 G 23F	G35F G43F	G 200F	G300F G400F	GF23	GF35	GF35 −1	備考
1	24101-1131-1	ｽｸﾚｰﾊﾟ		2		2		−2		
2	01050-50620	ﾎﾞﾙﾄ	1							M6×20
3	01020-50612	SW ﾎﾞﾙﾄ	7							M6×12
4	24101-1135-1	ｽｸﾚｰﾊﾟ ﾀﾞｲ	−			2	−			
5	24031-1129-1	ﾊﾝｿｳ ﾛｰﾙ ｼﾞｸ 2	−			1	−			
6	02113-50080	ﾅｯﾄ	2			6	2			M8
7	24031-1131-2	ﾊﾝｿｳ ﾛｰﾗ	−			2	−			
8	24069-3215-2	ﾊｺｶﾞｲﾄﾞ 3	−	1	−	1	−	1		
9	24069-3216-2	ﾊｺｶﾞｲﾄﾞ 4	−	1	−	1	−	1		
10	04013-50060	ﾋﾗｻﾞｶﾞﾈ	4	6	4	6	4	8		M6
11	01850-50615	ﾁｮｳ ﾎﾞﾙﾄ	2	4	2	4	2	4		M6×15
12	02800-50060	ﾁｮｳ ﾅｯﾄ	−	2	−	2	−	2		M6
13	24086-3355-2	ｶｳﾝﾀ ｷﾞﾔ	1							
14	56058-3214-1	ﾃﾝｼｮﾝ ｱｰﾑ ﾌﾞｯｼｭ	1							
15	04612-10150	ｼﾞｸﾖｳ ﾄﾒﾜ	1							S−15
16	24095-3211-4	ｵｸﾘ ｱｰﾑ	−	2	−	2	−	2		
17	53322-2746-1	ｱｰﾑ 2 ﾌﾞｯｼｭ	5				3	5		
	24550-3117-1	ﾌﾞｯｼｭ 26-19-12,8-12	2	−	2	−	2	−		
18	01052-50670	ﾎﾞﾙﾄ	2							M6×70
19	56722-4121-2	ﾃﾝｼｮﾝ ｸﾗｯﾁ ﾓﾄﾞｼﾊﾞﾈ	−	2	−	2	−	2		
	53047-3524-1	ﾃﾝｼｮﾝ ｽﾌﾟﾘﾝｸﾞ 2	2	−	2	−	2	−		
20	24085-3315-1	ｵｸﾘ ｼﾞｸ 1	−	1	−	1	−	1		
	24144-3315-1	ｵｸﾘ ｼﾞｸ 1	1	−	1	−	1	−		
21	05511-50320	ﾜﾘﾋﾟﾝ	4							φ3×20
22	24152-3317-1	ｵｸﾘ ﾛｰﾙ 2	−	2	−	2	−	2		
	24069-3239-1	ｵｸﾘ ﾛｰﾙ	2	−	2	−	2	−		
23	24144-6131-1	ﾌﾞﾗｼ ﾍﾞｰｽ ｶﾊﾞｰ	1							
24	24086-3556-1	20T ｶｳﾝﾀ ｷﾞﾔ	1							
25	03054-50512	ｼﾞｭｳｼﾞ ｱﾅﾂｷ ﾅﾍﾞｺﾈｼﾞ	1							M5×12
26	24805-9312-1	ﾎｼﾞｮ ﾎｯﾊﾟ 2	−	1	−	1	−	1		
	24804-9312-1	ﾎｼﾞｮ ﾎｯﾊﾟ 2	1	−	1	−	1	−		
27	24086-3314-1	ｶﾗｰ 10-15-44	2							
28	01020-50616	SW ﾎﾞﾙﾄ	6	4	6	4	6	4		M6×16
29	24144-3327-1	ﾌﾞﾗｼ ｱｰﾑ 1	1							
30	04613-50080	E ﾘﾝｸﾞ	4							E−8
31	24144-3328-2	ﾌﾞﾗｼ ｱｰﾑ 2	1							
32	24085-3331-1	ｶｲﾃﾝ ｴﾝﾄｳ ﾌﾞﾗｼ	1							
33	02024-50060	ｻﾗｻﾞﾅｯﾄ	6	4	6	4	6		4	M6
34	24116-1145-1	ﾍﾞﾙﾄ ｳｹ	−			2	−			
35	24152-3357-2	ｼｬﾍｲ ｲﾀ	1							
36	24086-3342-1	ﾁﾝｱﾂ ﾛｰﾙ ｱｰﾑ	2							ブラシベース1，2と同時変更で兼用可
	24144-3342-1	ﾁﾝｱﾂ ﾛｰﾙ ｱｰﾑ	2							
37	24095-3346-1	ﾌﾞｯｼｭ 10-15	2							
38	24085-3338-2	ﾁﾝｱﾂ ﾛｰﾙ ｼﾞｸ	1							
	24085-3260-1	ﾁﾝｱﾂ ﾛｰﾗ ｱｯｼ	1							39,40
39	24061-3116-1	ﾁﾝｱﾂ ﾛｰﾗ	1							
40	24031-3131-2	ﾌｸﾄﾞ ﾛｰﾗ ﾌﾗﾝｼﾞ 2	2							

33. 床土装置（アタッチメント）関係（G23F、G35F、G43F、GF23、GF35、GF35－1）

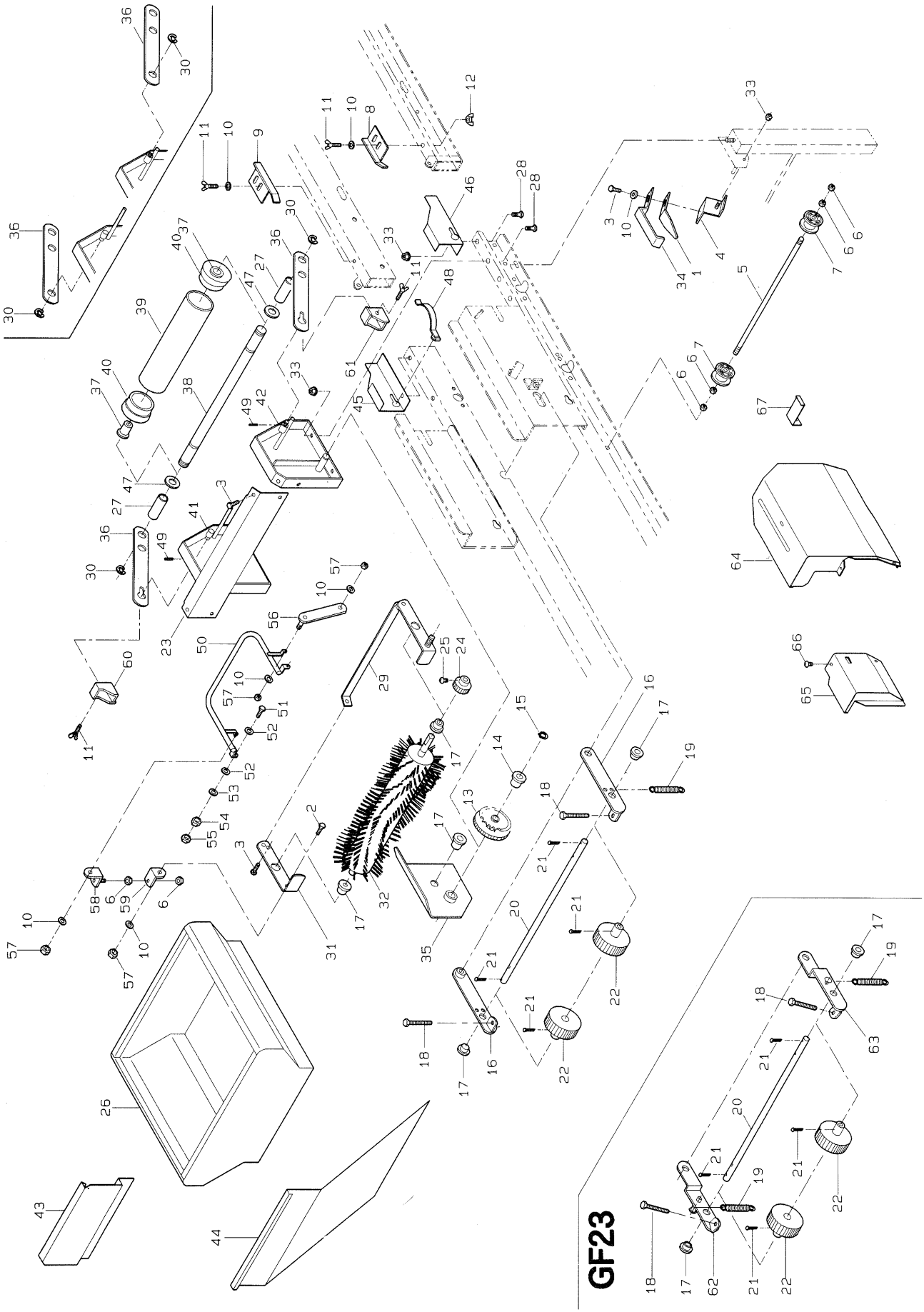

図番	品番	品名	数量 G 23F	G35F G43F	G 200F	G300F G400F	GF23	GF35	GF35 −1	備考
41	24144-3325-1	ﾌﾞﾗｼ ﾍﾞｰｽ 1	1							チンアツロールアームと同時変更で兼用可
	24144-3325-3	ﾌﾞﾗｼ ﾍﾞｰｽ 1	1							
42	24144-3326-1	ﾌﾞﾗｼ ﾍﾞｰｽ 2	1							チンアツロールアームと同時変更で兼用可
	24144-3326-2	ﾌﾞﾗｼ ﾍﾞｰｽ 2	1							
43	24101-3319-1	ﾊﾝﾃﾝ ﾊﾞﾝ	1	−	1	−	1	−		
44	24101-3362-1	ｼｷﾘ ｲﾀ	1	−	1	−	1	−		
45	24144-1164-1	ｶﾞｲﾄﾞ ﾊﾞﾈﾀﾞｲ 1	1	−	1	−	1	−		
46	24144-1165-1	ｶﾞｲﾄﾞ ﾊﾞﾈﾀﾞｲ 2	1	−	1	−	1	−		
47	04013-50100	ﾋﾗ ｻﾞｶﾞﾈ	2							Ｍ１０
48	24030-1161-1	ｶﾞｲﾄﾞ ﾊﾞﾈ	2	−	2	−	2	−		
49	05411-00418	ｽﾌﾟﾘﾝｸﾞ ﾋﾟﾝ	2							φ４×１８
50	24144-3332-1	ﾁｮｳｾﾂ ﾚﾊﾞｰ	1							
51	01152-51235	ﾎﾞﾙﾄ	2							Ｍ１２×３５
52	04516-50120	ｻﾗ ﾊﾞﾈ ｻﾞｶﾞﾈ	4							Ｍ１２
53	04013-50120	ﾋﾗ ｻﾞｶﾞﾈ	2							Ｍ１２
54	02013-50120	ﾅｯﾄ	2							Ｍ１２
55	02012-50120	ﾅｯﾄ	2							Ｍ１２ （三種）
56	24144-3351-1	ﾁｮｳｾﾂ ﾛｯﾄﾞ	1							
57	02505-50060	ﾀﾌ ﾛｯｸ ﾅｯﾄ	4							Ｍ６
58	24144-3352-1	ｱｼﾞｬｽﾄ ﾋﾟｰｽ 1	1							
59	24144-3353-1	ｱｼﾞｬｽﾄ ﾋﾟｰｽ 2	1							
60	24144-7747-1	ﾁﾝｱﾂ ﾛｰﾙ ﾄﾞﾒ 1	1							SP-G23F 205号機迄で廃止 SP-G35F 64号機迄で廃止
61	24144-7748-1	ﾁﾝｱﾂ ﾛｰﾙ ﾄﾞﾒ 2	1							
62	24804-3311-1	ｵｸﾘ ｱｰﾑ 1	1	−	1	−	1	−		
63	24804-3312-1	ｵｸﾘ ｱｰﾑ 2	1	−	1	−	1	−		
64	24087-6157-1	ｶﾊﾞｰ 4A	−						1	
65	24807-6158-1	ｶﾊﾞｰ 4B	−						1	
66	03054-50612	ｼﾞｭｳｼﾞ ｱﾅﾂｷ ﾅﾍﾞｺﾈｼﾞ	−						2	Ｍ６×１２
67	24143-6121-1	ｶﾊﾞｰ 4 ﾄﾒｶﾅｸﾞ	1		−		1			
	24115-6121-3	ｶﾊﾞｰ 4 ﾄﾒｶﾅｸﾞ	−		1		−			

34. 床土装置(アタッチメント)関係(　　G45FU)

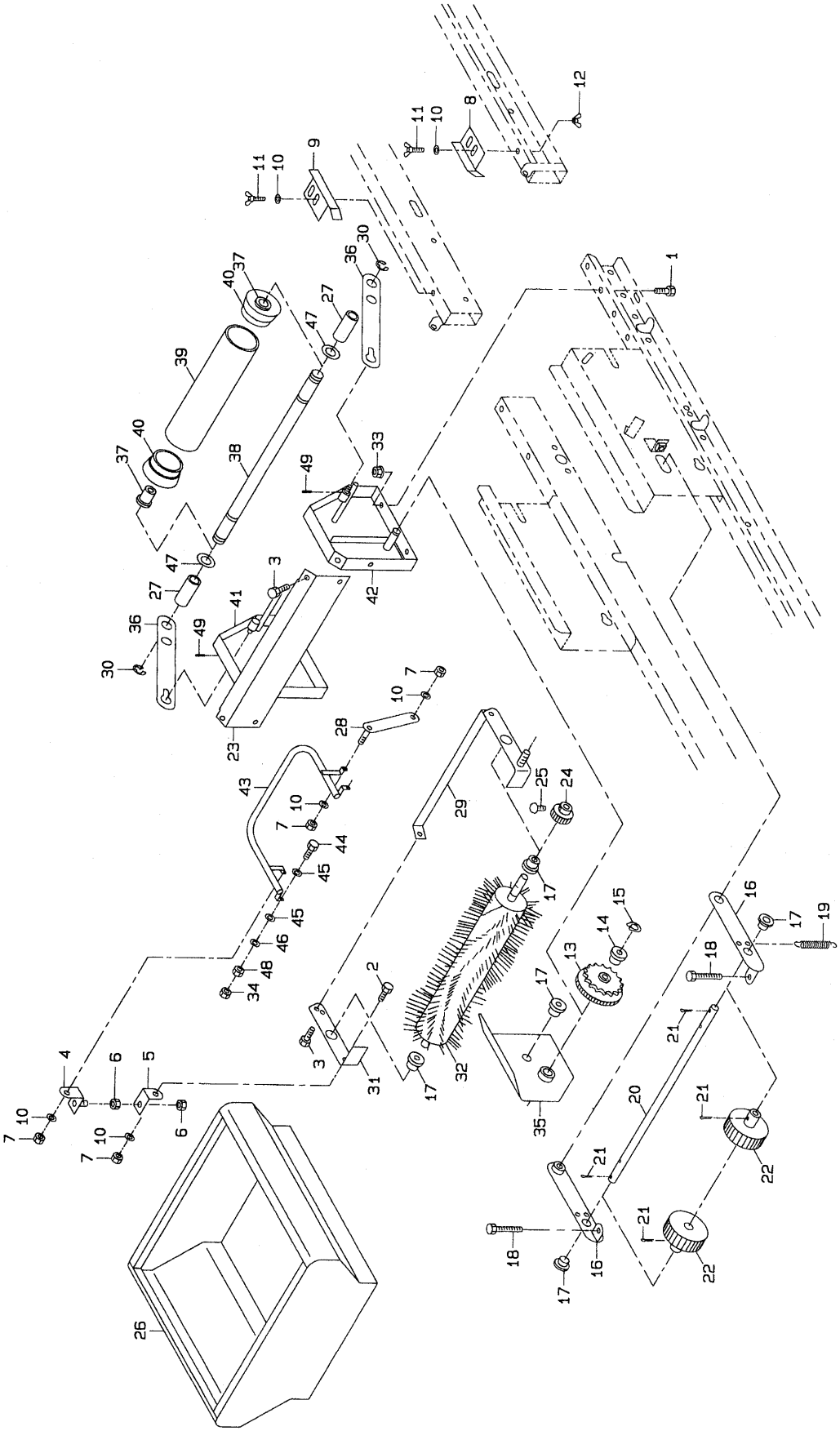

図番	品　番	品　名	数　量	備　考
			G45FU	
47	24013-50100	ﾋﾗ ｻﾞｶﾞﾈ	2	M 10
48	02013-50120	ﾅｯﾄ	2	M 12
49	05411-00418	ｽﾌﾟﾘﾝｸﾞ ﾋﾟﾝ	2	φ4×18

35. アタッチメント関係（ G23、G23F、G23T、G35、G35F、G35T、G43、G43F ）

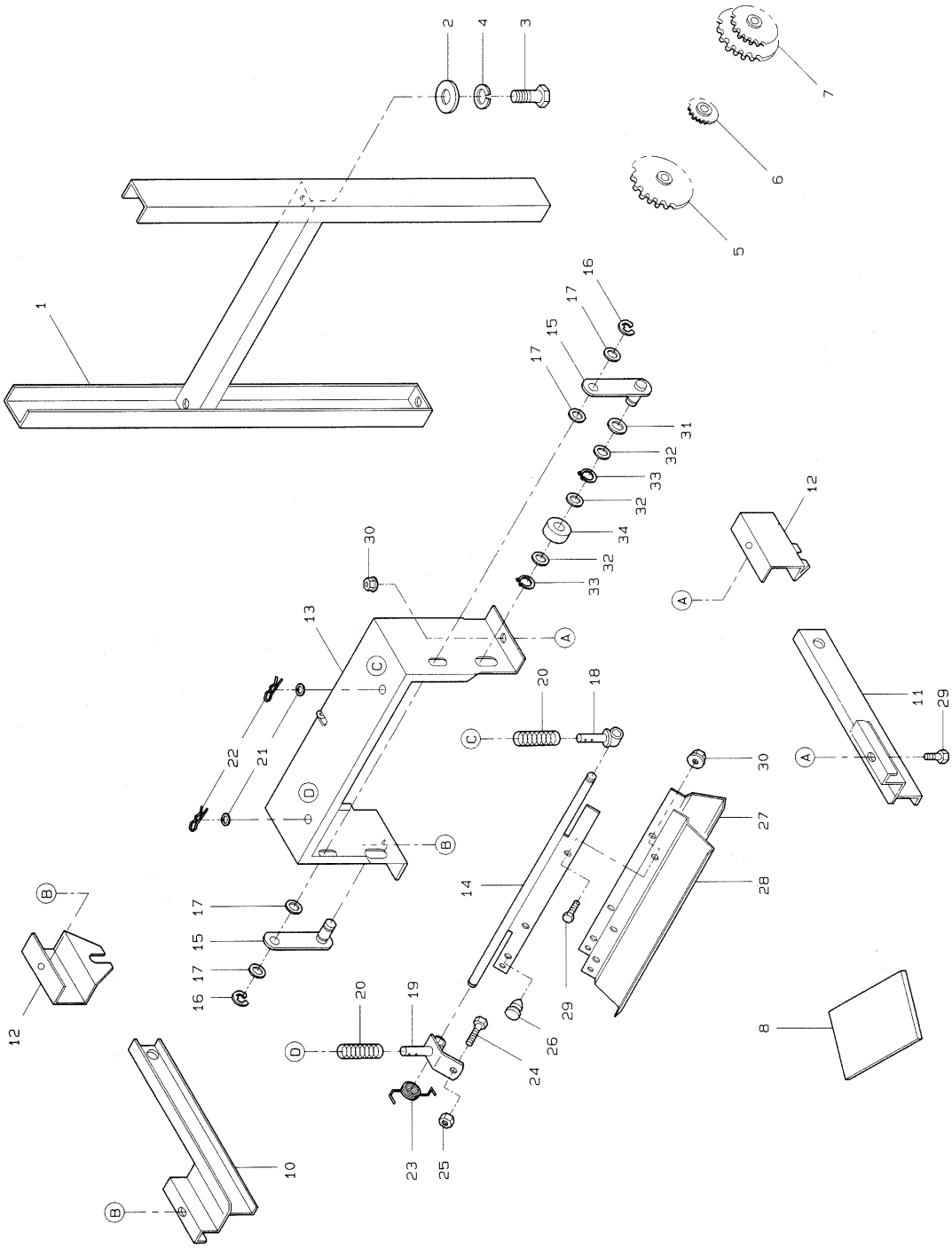

図番	品番	品名	数量 G23 G23F	G 23T	G35、G43 G35F、G43F	G 35T	G 200F	G300F G400F G400	備考
	24059-9130-1	ｺﾈｸﾄ ｽﾀﾝﾄﾞ ｱｯｼ	1						1～4
1	24059-9115-1	ｺﾈｸﾄ ｽﾀﾝﾄﾞ	2						
2	04013-50100	ﾋﾗｻﾞｶﾞﾈ	4						M10
3	01152-51020	ﾎﾞﾙﾄ	4						M10×20
4	04512-50100	SW	4						M10
5	24058-9214-1	ｽﾌﾟﾛｹｯﾄ 26 ｺﾊﾞﾝ	1					－	26T
6	24058-9215-1	ｽﾌﾟﾛｹｯﾄ 12 ｺﾊﾞﾝ	1					－	12T
7	24030-9218-1	ｽﾌﾟﾛｹｯﾄ 17-20 ｺﾊﾞﾝ	1					－	17T－20T
8	24030-9216-1	ﾊｼｭﾘｮｳ ﾁｮｳｾﾂ	－	1	－				
9	24983-1001-1	DP-50B	1		－		1	－	
	24841-1001-1	GB22 ｱｯｼ	1		－		1	－	10,11,13～34
	24842-1001-1	GB33 ｱｯｼ	－		1	－		1	12,13～34
10	24841-7731-1	ｾｯﾄﾚｰﾙ 1	1		－		1	－	
11	24841-7732-1	ｾｯﾄﾚｰﾙ 2	1		－		1	－	
12	24842-7735-1	ｾｯﾄｲﾀ	－		1	－		1	
13	24841-7775-1	ﾌﾞﾘﾑ ﾌﾚｰﾑ 3	1	－	1	－	1		
14	24722-7781-1	ﾌﾞﾘﾑ ｶﾅｸﾞ 1	1	－	1	－	1		
15	24722-7786-1	ﾌﾞﾘﾑ ｱｰﾑ	2	－	2	－	2		
16	04613-50080	E ﾘﾝｸﾞ	2	－	2	－	2		E－8
17	04013-50100	ﾋﾗｻﾞｶﾞﾈ	4	－	4	－	4		M10
18	24722-7782-1	ﾌﾞﾘﾑ ｶﾅｸﾞ 2	1	－	1	－	1		
19	24722-7783-1	ﾌﾞﾘﾑ ｶﾅｸﾞ 3	1	－	1	－	1		
20	24722-7788-1	ﾌﾞﾘﾑ ﾊﾞﾈ	2	－	2	－	2		
21	04013-50080	ﾋﾗｻﾞｶﾞﾈ	2	－	2	－	2		M8
22	05515-50080	ﾄﾒﾋﾟﾝ（A形）	2	－	2	－	2		R－8
23	24821-3234-2	ﾓﾄﾞｼﾊﾞﾈ	1	－	1	－	1		
24	01152-50625	ﾎﾞﾙﾄ	1	－	1	－	1		M6×25
25	02113-50060	ﾅｯﾄ	1	－	1	－	1		M6
26	56591-3112-1	ｻｼｺﾐﾊﾞﾝﾊﾟｰ	1	－	1	－	1		E－202
27	24821-3221-2	ﾌﾞﾘﾑ ﾊﾞﾝ 1	1	－	1	－	1		
28	24821-3222-2	ﾌﾞﾘﾑ ﾊﾞﾝ 2	1	－	1	－	1		
29	01152-50612	ﾎﾞﾙﾄ	4	－	2	－	4	2	M6×12
30	02024-50060	ｻﾗｻﾞ ﾅｯﾄ	4	－	2	－	4	2	M6
31	53042-3428-1	ﾁｪﾝ ｼﾞｸ ｻﾞｶﾞﾈ	2	－	2	－	2		
32	53022-4483-1	ﾃﾝｼｮﾝ ﾌﾟｰﾘ ｻﾞｶﾞﾈ	6	－	6	－	6		
33	04612-10150	ｼﾞｸﾖｳ ﾄﾒﾜ	4	－	4	－	4		S－15
34	24722-7789-1	ﾌﾞﾘﾑ ﾛｰﾗ	2	－	2	－	2		

36. アタッチメント関係(　G45、　G45U、　G45FU、　G36T)

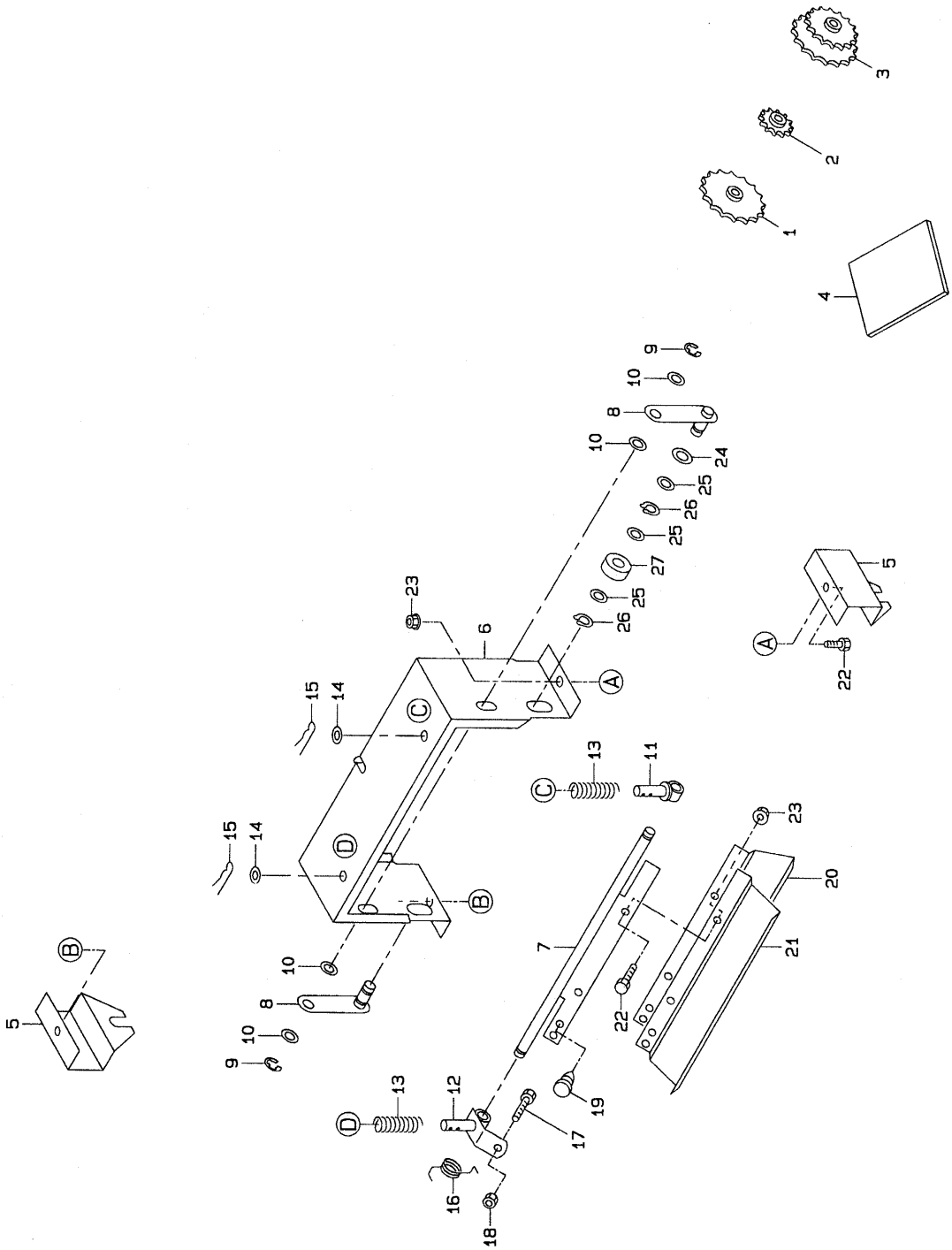

図番	品　番	品　名	数量				備　考
			G45	45U	45FU	G36T	
1	24058-9214-1	ｽﾌﾟﾛｯｹﾄ 26 ｺﾊﾞﾝ	1				26T
2	24058-9215-1	ｽﾌﾟﾛｯｹﾄ 12 ｺﾊﾞﾝ	1				12T
3	24030-9218-1	ｽﾌﾟﾛｯｹﾄ 17-20 ｺﾊﾞﾝ	1				17T-20T
4	24030-9216-1	ﾊｼｭﾘｮｳ ﾁｮｳｾﾂ	1				
5	24842-7735-1	ｾｯﾄｲﾀ	2			――	
6	24841-7775-1	ﾌﾞﾘﾑ ﾌﾚｰﾑ 3	1			――	
7	24722-7781-1	ﾌﾞﾘﾑ ｶﾅｸﾞ 1	1			――	
8	24722-7786-1	ﾌﾞﾘﾑ ｱｰﾑ	2			――	
9	04613-50080	E ﾘﾝｸﾞ	2			――	E-8
10	04013-50100	ﾋﾗｻﾞｶﾞﾈ	4			――	M 10
11	24722-7782-1	ﾌﾞﾘﾑ ｶﾅｸﾞ 2	1			――	
12	24722-7783-1	ﾌﾞﾘﾑ ｶﾅｸﾞ 3	1			――	
13	24722-7788-1	ﾌﾞﾘﾑ ﾊﾞﾈ	2			――	
14	04013-50080	ﾋﾗｻﾞｶﾞﾈ	2			――	M 8
15	05515-50080	ﾄﾒﾋﾟﾝ（A 形）	2			――	R-8
16	24821-3234-2	ﾓﾄﾞｼﾊﾞﾈ	1			――	
17	01152-50625	ﾎﾞﾙﾄ	1			――	M 6×25
18	02113-50060	ﾅｯﾄ	1			――	M 6
19	56591-3112-1	ｻｼｺﾐﾊﾞﾝﾊﾟｰ	1			――	E-202
20	24821-3221-2	ﾌﾞﾘﾑ ﾊﾞﾝ 1	1			――	
21	24821-3222-2	ﾌﾞﾘﾑ ﾊﾞﾝ 2	1			――	
22	01152-50612	ﾎﾞﾙﾄ	4			――	M 6×12
23	02024-50060	ｻﾗｻﾞ ﾅｯﾄ	4			――	M 6
24	53042-3428-1	ﾁｪﾝ ｼﾞｸ ｻﾞｶﾞﾈ	2			――	
25	53022-4483-1	ﾃﾝｼｮﾝ ﾌﾟｰﾘ ｻﾞｶﾞﾈ	6			――	
26	04612-10150	ｼﾞｸﾖｳ ﾄﾒﾜ	4			――	S-15
27	24722-7789-1	ﾌﾞﾘﾑ ﾛｰﾗ	2			――	